MAZDA CX-5

Instrukcja obsługi

MAZDA CX-5

Zoom – Zoom

Dzieciom podpowiada to instynkt.

Niektórzy dorośli jeszcze to pamiętają.

Tylko jeden producent samochodów nie zamierza z tego wyrosnać.

W języku dorosłych sformułowanie to jest wyrazem dynamiki, swobody i przyjemności, jaką oferuje jazda samochodem.

Ale, tak to już bywa, że dzieci doświadczenie samego ruchu potrafią wyrazić dużo lepiej, nazywając je po prostu „Zoom-Zoom".

Nasza firma praktykuje to każdego dnia.

Dlatego projektujemy takie samochody.

Zgodne z koncepcją Zoom-Zoom.

Czy dziś uda nam się odtworzyć Twój związek emocjonalny z Twoim samochodem?

Kilka słów do posiadaczy Mazdy

Dziękujemy, że wybrałeś samochód marki Mazda. W firmie Mazda projektujemy i tworzymy samochody, mając na uwadze pełne zadowolenie klienta.

Dokładne zapoznanie się z tą instrukcją i postępowanie zgodnie z zawartymi w niej zaleceniami, ułatwi przyjemne i bezproblemowe funkcjonowanie Twojej Mazdy.

Regularne serwisowanie samochodu przez wyspecjalizowaną stację obsługi pozwoli zachować zarówno jego sprawność na drodze, jak i korzystną cenę odsprzedaży. Dostępna na całym świecie sieć Autoryzowanych Stacji Obsługi Mazdy służy swoim doświadczeniem z zakresu serwisu.
Specjalnie przeszkolony personel posiada wysokie kwalifikacje, by przeprowadzić właściwy i dokładny serwis. Stacje te posiadają również wyposażenie w postaci szerokiej gamy specjalistycznych narzędzi i urządzeń, opracowanych specjalnie do serwisowania samochodów marki Mazda. Kiedy konieczna jest konserwacja lub serwis, polecamy Autoryzowaną Stację Obsługi Mazda.

Zapewniamy, że wszyscy pracownicy firmy Mazda są zainteresowani tym, abyś czerpał przyjemność z jazdy i był całkowicie zadowolony ze swojej Mazdy.

Mazda Motor Corporation
HIROSHIMA, JAPONIA

Ważne informacje dotyczące niniejszej instrukcji
Proszę przechowywać tę instrukcję w schowku jako podręczną pomoc w bezpiecznym i przyjemnym korzystaniu z Mazdy. Jeśli będziesz chciał sprzedać samochód, przekaż instrukcję następnemu właścicielowi.

Wszystkie specyfikacje i opisy są aktualne w momencie druku. Ponieważ celem Mazdy jest nieustanne doskonalenie, zastrzegamy sobie prawo do wprowadzania zmian do specyfikacji w każdej chwili bez wcześniejszego powiadomienia.

Proszę pamiętać, że instrukcja ta dotyczy wszystkich wersji, wyposażenia i opcji. Dlatego można znaleźć w niej informacje dotyczące wyposażenia, które nie jest dostępne w Twoim samochodzie.

©2013 Mazda Motor Corporation
Drukowano w Europie - Październik 2013 (Wydanie 1)

Jak korzystać z niniejszej instrukcji

Chcemy, aby jazda samochodem dostarczała Ci jak największej przyjemności. Poniższa instrukcja przeczytana w całości pomoże Ci w wielu sytuacjach osiągnąć tę satysfakcję.

Treść instrukcji obsługi uzupełniają ilustracje, które w możliwie najlepszy sposób wyjaśnią, jak obsługiwać Twoją Mazdę. Czytając tę instrukcję, zapoznasz się z właściwościami, ważnymi informacjami z zakresu bezpieczeństwa oraz jazdy w różnych warunkach drogowych.

Przedstawiony poniżej symbol, z którym niejednokrotnie spotkasz się w tej instrukcji, oznacza „Nie rób tego“ lub „Nie pozwól, aby to się stało“.

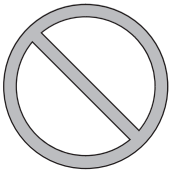

Odniesienia do lewej i prawej ręki dotyczą ustawienia się w tym samym kierunku, co przód samochodu. Choć ta instrukcja opisuje model przeznaczony do prawostronnej jazdy, stosuje się ją również do modeli przeznaczonych do ruchu lewostronnego.

Wykaz alfabetyczny: Dobrze jest zacząć od spisu treści i alfabetycznego wykazu wszystkich informacji zawartych w tej instrukcji.

W instrukcji znajdziesz kilka informacji oznaczonych słowami OSTRZEŻENIE, PRZESTROGA i UWAGA.

⚠ *OSTRZEŻENIE*

OSTRZEŻENIE oznacza sytuację, w której zignorowanie ostrzeżenia może spowodować poważny uraz lub śmierć.

⚠ PRZESTROGA

PRZESTROGA oznacza sytuację, w której zignorowanie danej uwagi może spowodować uraz ciała lub uszkodzenie samochodu.

UWAGA

UWAGA dostarcza wiadomości, a czasem także sugestii, jak lepiej korzystać z samochodu.

Poniższy symbol umieszczony na niektórych częściach samochodu oznacza, że instrukcja ta zawiera informacje odnoszące się do tej części.
Proszę zapoznać się ze szczegółowymi informacjami w instrukcji obsługi.

Spis treści

Twój samochód - Pierwsze spojrzenie 1
Widok wnętrza, nadwozia i identyfikacja wyposażenia Twojej Mazdy.

Podstawowe wyposażenie związane z bezpieczeństwem 2
Ważne informacje związane z bezpieczeństwem, w tym dotyczące, pasów bezpieczeństwa, fotelików dla dzieci i poduszek powietrznych SRS.

Poznaj swoją Mazdę 3
Obsługa różnych elementów, w tym kluczy, drzwi, lusterek i okien.

Podczas jazdy 4
Informacje dotyczące bezpiecznej jazdy i zatrzymywania się.

Komfort wnętrza 5
Obsługa różnych funkcji, w tym klimatyzacji i systemu audio, w celu zwiększenia komfortu podczas jazdy.

Obsługa i konserwacja 6
Jak utrzymać swoją Mazdę w idealnym stanie.

W razie awarii 7
Pomocne informacje o zasadach postępowania w sytuacjach awaryjnych.

Informacje dla klientów 8
Istotne informacje dla klientów dotyczące gwarancji i wyposażenia dodatkowego.

Dane techniczne 9
Dane techniczne Twojej Mazdy.

Spis alfabetyczny 10

1 Twój samochód - Pierwsze spojrzenie

Widok wnętrza, nadwozia i identyfikacja wyposażenia Twojej Mazdy.

Widok wnętrza (Model z kierownicą z lewej strony) 1-2
Wyposażenie wnętrza (Widok A) 1-2
Wyposażenie wnętrza (Widok B) 1-3
Wyposażenie wnętrza (Widok C) 1-4

Widok wnętrza (Model z kierownicą z prawej strony) 1-5
Wyposażenie wnętrza (Widok A) 1-5
Wyposażenie wnętrza (Widok B) 1-6
Wyposażenie wnętrza (Widok C) 1-7

Widok nadwozia 1-8

Widok wnętrza (Model z kierownicą z lewej strony)

Wyposażenie wnętrza (Widok A)

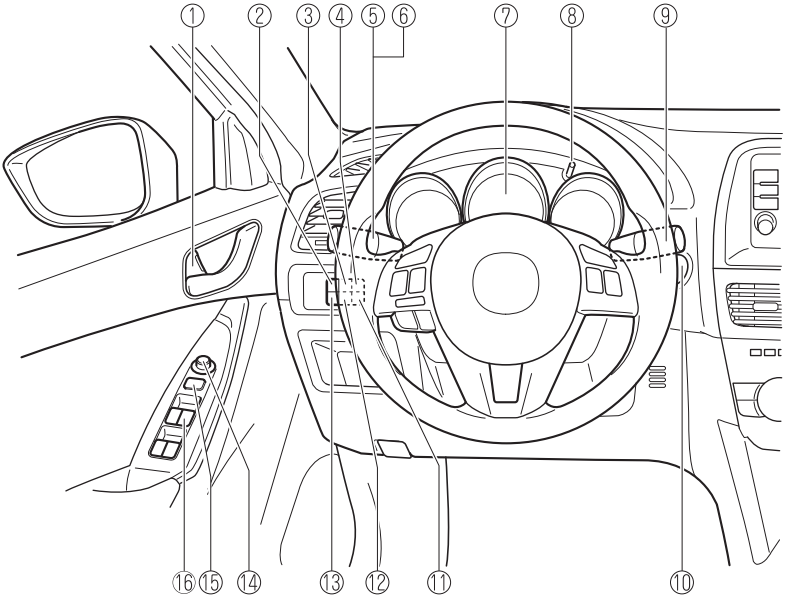

① Klamka otwierania i blokowania drzwi ..... strona 3-15
② Wyłącznik TCS-OFF ..... strona 4-117
③ Wyłącznik systemu kontroli ciśnienia w oponach ..... strona 4-128
④ Wyłącznik i-stop ..... strona 4-17
⑤ Sygnalizacja skrętu i zmiany pasa ruchu ..... strona 4-95
⑥ Sterowanie oświetleniem zewnętrznym ..... strona 4-81
⑦ Zestaw wskaźników ..... strona 4-21
⑧ Regulator intensywności podświetlenia wskaźników ..... strona 4-24
⑨ Dźwignia sterowania wycieraczkami i spryskiwaczami szyb ..... strona 4-96
⑩ Przycisk start ..... strona 4-2
⑪ Wyłącznik LDWS ..... strona 4-140
⑫ Wyłącznik AFS OFF ..... strona 4-86
⑬ Wyłącznik RVM ..... strona 4-135
⑭ Przełącznik regulacji lusterek zewnętrznych ..... strona 3-28
⑮ Przycisk blokowania elektrycznych podnośników szyb ..... strona 3-36
⑯ Przyciski elektrycznego sterowania podnośnikami szyb ..... strona 3-32

 Wyposażenie i rozmieszczenie elementów wyposażenia różni się w zależności od wersji samochodu

Widok wnętrza (Model z kierownicą z lewej strony)

Wyposażenie wnętrza (Widok B)

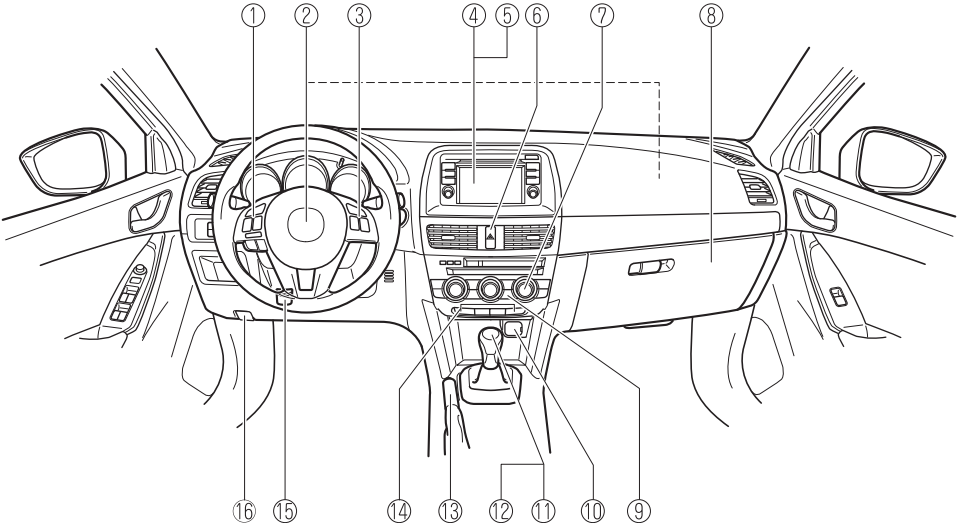

① Przyciski sterowania systemem audio ..... strona 5-57
② System bezpieczeństwa – poduszki powietrzne ..... strona 2-43
③ Przyciski sterowania tempomatem ..... strona 4-122
④ System nawigacji (wyposażenie opcjonalne) ..... Patrz oddzielna instrukcja obsługi
⑤ System audio..... strona 5-13
⑥ Włącznik świateł awaryjnych ..... strona 4-103
⑦ Pokrętło sterowania klimatyzacją ..... strona 5-2
⑧ Schowek zamykany ..... strona 5-114
⑨ Włącznik ogrzewania szyby tylnej ..... strona 4-101
⑩ Gniazdo akcesoriów ..... strona 5-110
⑪ Dźwignia zmiany biegów (manualna skrzynia biegów)..... strona 4-69
⑫ Dźwignia zmiany biegów (automatyczna skrzynia biegów) ..... strona 4-72
⑬ Hamulec postojowy ..... strona 4-105
⑭ Wyłączniki ogrzewania siedzeń..... strona 2-7
⑮ Dźwignia regulacji położenia kierownicy ..... strona 3-27
⑯ Dźwignia otwierania pokrywy komory silnika ..... strona 6-21

Widok wnętrza (Model z kierownicą z lewej strony)

Wyposażenie wnętrza (Widok C)

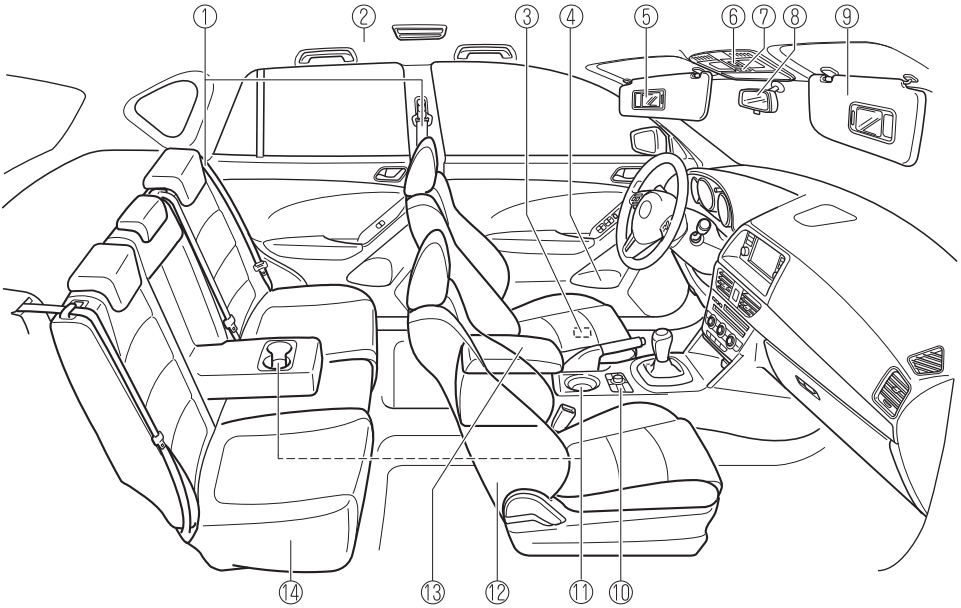

① Pasy bezpieczeństwa ..... strona 2-17
② System bezpieczeństwa – boczne poduszki powietrzne..... strona 2-43
③ Dźwignia otwierania pokrywy wlewu paliwa ..... strona 3-26
④ Pojemnik na butelki.....strona 5-113
⑤ Lusterko w daszku przeciwsłonecznym ..... strona 5-106
⑥ Przełączniki dachu otwieranego ..... strona 3-37
⑦ Oświetlenie wnętrza ..... strona 5-106
⑧ Lusterko wsteczne wewnętrzne..... strona 3-30
⑨ Daszek przeciwsłoneczny..... strona 5-106
⑩ Panel sterowania..... strona 5-59
⑪ Uchwyt na kubki ..... strona 5-111
⑫ Siedzenie przednie..... strona 2-5
⑬ Konsola środkowa .....strona 5-114
⑭ Siedzenie tylne ..... strona 2-10

 Wyposażenie i rozmieszczenie elementów wyposażenia różni się w zależności od wersji samochodu

Widok wnętrza (Model z kierownicą z prawej strony)

Wyposażenie wnętrza (Widok A)

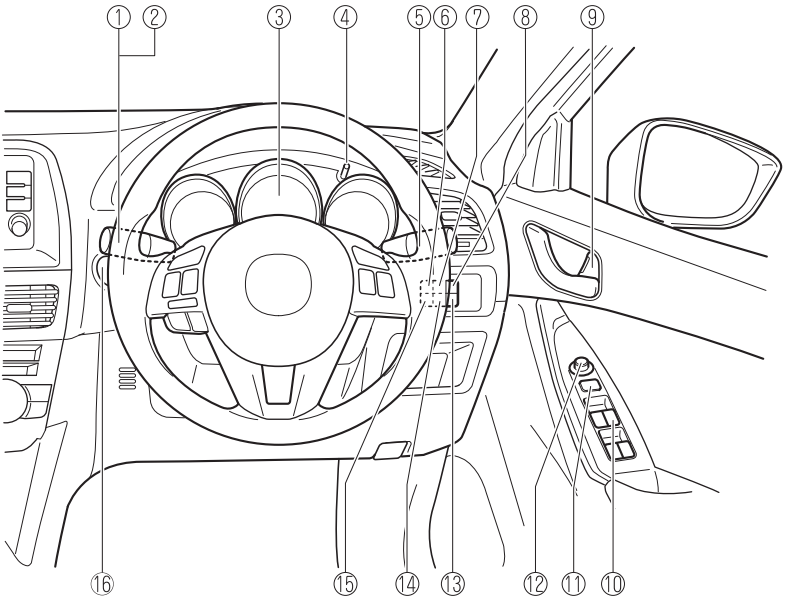

① Sygnalizacja skrętu i zmiany pasa ruchu ..... strona 4-95
② Sterowanie oświetleniem zewnętrznym ..... strona 4-81
③ Zestaw wskaźników ..... strona 4-21
④ Regulator intensywności podświetlenia wskaźników ..... strona 4-24
⑤ Dźwignia sterowania wycieraczkami i spryskiwaczami szyb ..... strona 4-96
⑥ Wyłącznik TCS-OFF ..... strona 4-117
⑦ Wyłącznik systemu kontroli ciśnienia w oponach ..... strona 4-128
⑧ Wyłącznik i-stop ..... strona 4-17
⑨ Klamka otwierania i blokowania drzwi ..... strona 3-15
⑩ Przyciski elektrycznego sterowania podnośnikami szyb ..... strona 3-32
⑪ Przycisk blokowania elektrycznych podnośników szyb ..... strona 3-36
⑫ Przełącznik regulacji lusterek zewnętrznych ..... strona 3-28
⑬ Wyłącznik LDWS ..... strona 4-140
⑭ Wyłącznik AFS OFF ..... strona 4-86
⑮ Wyłącznik RVM ..... strona 4-135
⑯ Przycisk start ..... strona 4-2

Widok wnętrza (Model z kierownicą z prawej strony)

Wyposażenie wnętrza (Widok B)

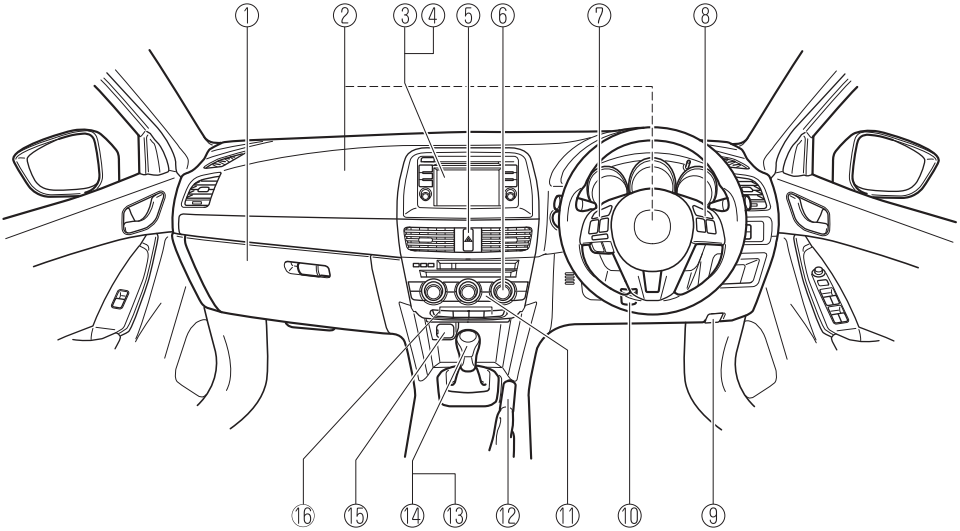

① Schowek zamykany ..... strona 5-114
② System bezpieczeństwa – poduszki powietrzne ..... strona 2-43
③ System nawigacji (wyposażenie opcjonalne) ..... Patrz oddzielna instrukcja obsługi
④ System audio ..... strona 5-13
⑤ Włącznik świateł awaryjnych ..... strona 4-103
⑥ Pokrętło sterowania klimatyzacją ..... strona 5-2
⑦ Przyciski sterowania systemem audio ..... strona 5-57
⑧ Przyciski sterowania tempomatem ..... strona 4-122
⑨ Dźwignia otwierania pokrywy komory silnika ..... strona 6-21
⑩ Dźwignia regulacji położenia kierownicy ..... strona 3-27
⑪ Włącznik ogrzewania szyby tylnej ..... strona 4-101
⑫ Hamulec postojowy ..... strona 4-105
⑬ Dźwignia zmiany biegów (manualna skrzynia biegów) ..... strona 4-69
⑭ Dźwignia zmiany biegów (automatyczna skrzynia biegów) ..... strona 4-72
⑮ Gniazdo akcesoriów ..... strona 5-110
⑯ Wyłączniki ogrzewania siedzeń ..... strona 2-7

 Wyposażenie i rozmieszczenie elementów wyposażenia różni się w zależności od wersji samochodu

Widok wnętrza (Model z kierownicą z prawej strony)

Wyposażenie wnętrza (Widok C)

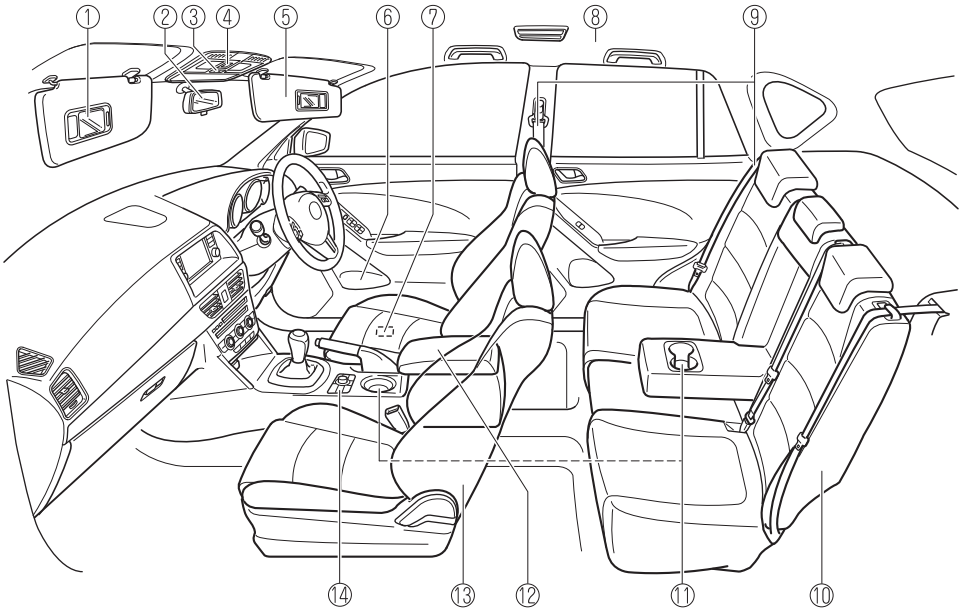

① Lusterko w daszku przeciwsłonecznym ..... strona 5-106
② Lusterko wsteczne wewnętrzne ..... strona 3-30
③ Oświetlenie wnętrza ..... strona 5-106
④ Przełączniki dachu otwieranego ..... strona 3-37
⑤ Daszek przeciwsłoneczny ..... strona 5-106
⑥ Pojemnik na butelki ..... strona 5-113
⑦ Dźwignia otwierania pokrywy wlewu paliwa ..... strona 3-26
⑧ System bezpieczeństwa – boczne poduszki powietrzne ..... strona 2-43
⑨ Pasy bezpieczeństwa ..... strona 2-17
⑩ Siedzenie tylne ..... strona 2-10
⑪ Uchwyt na kubki ..... strona 5-111
⑫ Konsola środkowa ..... strona 5-114
⑬ Siedzenie przednie ..... strona 2-5
⑭ Panel sterowania ..... strona 5-59

Widok nadwozia

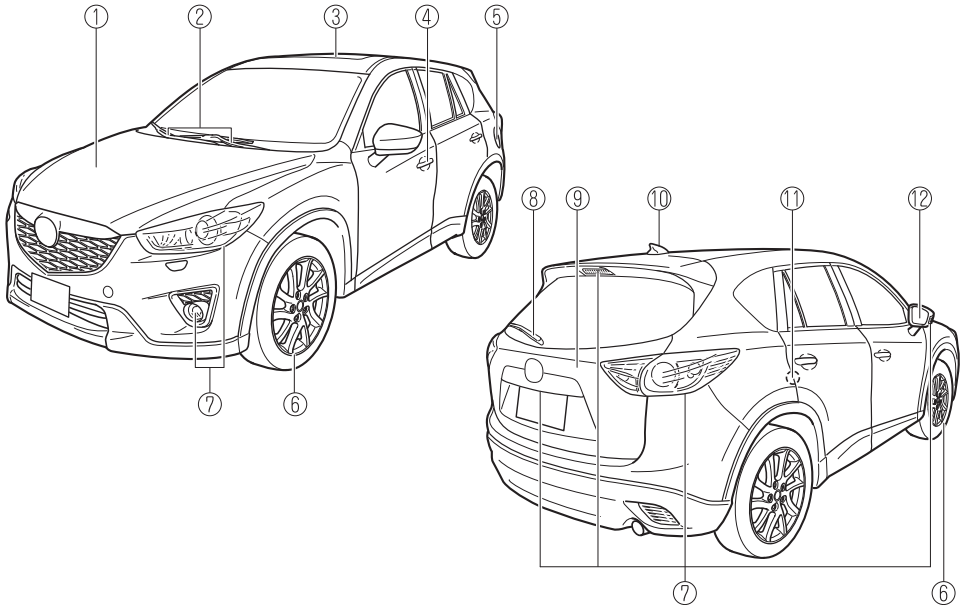

① Pokrywa komory silnika ..... strona 6-21
② Wycieraczki szyby przedniej ..... strona 6-32
③ Dach otwierany ..... strona 3-37
④ Zamek drzwi ..... strona 3-11
⑤ Pokrywa wlewu paliwa ..... strona 3-26
⑥ Koła i opony ..... strona 6-41
⑦ Światła zewnętrzne ..... strona 6-46
⑧ Wycieraczka szyby tylnej ..... strona 6-34
⑨ Pokrywa bagażnika ..... strona 3-17
⑩ Antena ..... strona 5-13
⑪ Blokada zabezpieczająca przed otwarciem drzwi przez dzieci ..... strona 3-16
⑫ Lusterko zewnętrzne ..... strona 3-28

2 Podstawowe wyposażenie związane z bezpieczeństwem

Ważne informacje związane z bezpieczeństwem, w tym dotyczące, pasów bezpieczeństwa, fotelików dla dzieci i poduszek powietrznych SRS.

Siedzenia 2-2
Ważne informacje dotyczące siedzeń 2-2
Przednie siedzenia 2-5
Tylne siedzenia 2-10
Zagłówki 2-14

Pasy bezpieczeństwa 2-17
Pasy bezpieczeństwa – środki ostrożności 2-17
Pasy bezpieczeństwa 2-21
Systemy ostrzegawcze związane z pasami bezpieczeństwa 2-22
Napinacz i ogranicznik napięcia przedniego pasa bezpieczeństwa 2-22
Pas bezpieczeństwa tylnego środkowego siedzenia 2-24

Foteliki dla dzieci 2-26
Foteliki dla dzieci – środki ostrożności 2-26
Montaż fotelika dla dziecka 2-31
Tabela sposobów montowania fotelików dla dzieci 2-36
Montaż fotelika dla dziecka 2-38

System poduszek powietrznych (SRS) 2-43
System poduszek powietrznych (SRS) – środki ostrożności 2-43
Wyłącznik przedniej poduszki powietrznej pasażera* 2-48
Komponenty systemu poduszek powietrznych 2-51
Jak działają poduszki powietrzne SRS 2-52
Okoliczności zadziałania poduszek powietrznych SRS 2-55
Ograniczenia działania poduszek powietrznych 2-56

*Wybrane modele.

Ważne informacje dotyczące siedzeń

⚠ OSTRZEŻENIE

Sprawdź, czy regulowane elementy siedzeń są zablokowane:
Niezablokowanie siedzeń i/lub oparć zagraża bezpieczeństwu. W razie gwałtownego hamowania lub zderzenia siedzenie lub oparcie może zmienić pozycję, powodując obrażenia ciała. Sprawdź, czy regulowane elementy siedzenia są zablokowane, próbując przesunąć je do przodu i do tyłu oraz naciskając na oparcie.

Nigdy nie pozwalaj dzieciom na regulację siedzeń:
Pozwalanie dzieciom na regulację siedzeń zagraża bezpieczeństwu, ponieważ może to doprowadzić do poważnych obrażeń, jeśli ręce lub nogi dziecka zostaną przytrzaśnięte przez siedzenie.

Nie prowadź samochodu przy odblokowanym oparciu:
Oparcia pełnią ważną rolę w zapewnieniu bezpieczeństwa pasażerów samochodu. Pozostawienie odblokowanego oparcia zagraża bezpieczeństwu przy gwałtownym hamowaniu lub zderzeniu, gdyż istnieje możliwość wyrzucenia pasażerów lub uderzenia pasażerów przewożonymi bagażami, czego skutkiem mogą być poważne obrażenia. Po każdorazowej zmianie pochylenia oparcia, nawet w przypadku braku pasażerów, upewnij się, czy oparcie jest zablokowane.

Siedzenie kierowcy reguluj tylko w czasie postoju samochodu:
Regulacja siedzenia kierowcy podczas jazdy zagraża bezpieczeństwu. Prowadzący może utracić kontrolę nad samochodem i spowodować wypadek.

Nie modyfikuj, ani nie wymieniaj przednich siedzeń:
Modyfikacje lub wymiana przednich siedzeń, w tym wymiana tapicerki i/lub odkręcanie jakichkolwiek śrub, zagraża bezpieczeństwu. Przednie siedzenia zawierają elementy systemu poduszek powietrznych SRS niezbędne do jego prawidłowego działania. Jakiekolwiek modyfikacje mogą prowadzić do uszkodzenia systemu SRS i spowodować poważne obrażenia. W przypadku konieczności wymontowania lub wymiany przednich siedzeń skontaktuj się z Autoryzowaną Stacją Obsługi Mazdy.

Nie korzystaj z samochodu w przypadku uszkodzenia przednich siedzeń:
Jazda z uszkodzonymi przednimi siedzeniami zagraża bezpieczeństwu. Zderzenia, nawet te niepowodujące zadziałania poduszek powietrznych, mogą prowadzić do uszkodzenia przednich siedzeń, które zawierają elementy systemu poduszek powietrznych. W przypadku kolejnego zderzenia może to spowodować niezadziałanie poduszki powietrznej i w konsekwencji obrażenia ciała. Po każdej kolizji drogowej skontaktuj się z Autoryzowaną Stacją Obsługi Mazdy, aby sprawdzić przednie siedzenia, napinacze pasów bezpieczeństwa oraz poduszki powietrzne.

⚠ *OSTRZEŻENIE*

Nie jedź samochodem przy mocno odchylonym oparciu:
Jazda w pozycji mocno odchylonej zagraża bezpieczeństwu, ponieważ pasy bezpieczeństwa nie zapewniają wówczas pełnej ochrony. W razie gwałtownego hamowania lub zderzenia, możesz wyślizgnąć się spod pasa i odnieść poważne obrażenia. Dla maksymalnego bezpieczeństwa usiądź w pozycji wyprostowanej, pewnie opierając plecy o oparcie siedzenia.

Nie umieszczaj między oparciem siedzenia a Twoimi plecami żadnych przedmiotów, na przykład poduszki:
Umieszczanie przedmiotów takich jak poduszka między plecami, a oparciem siedzenia zagraża bezpieczeństwu, ponieważ nie będziesz wówczas w stanie zachować bezpiecznej pozycji podczas jazdy, a pas bezpieczeństwa nie będzie mógł zapewnić w pełni swego działania w razie kolizji, co może z kolei doprowadzić do poważnych, a nawet śmiertelnych obrażeń ciała.

Nie umieszczaj żadnych przedmiotów pod siedzeniem:
Przedmioty takie mogłyby zablokować się i spowodować, że siedzenie nie będzie bezpiecznie umocowane, co z kolei może doprowadzić do wypadku.

Nie umieszczaj bagażu i przedmiotów powyżej wysokości oparć siedzeń tylnych:
Ułożenie ładunku lub innych bagaży ponad wysokość oparć zagraża bezpieczeństwu. W przypadku gwałtownego hamowania lub zderzenia przedmioty mogą przesunąć się raniąc pasażerów.

Przed rozpoczęciem jazdy sprawdź, czy bagaż i ładunek są dobrze zabezpieczone:
Niezabezpieczony bagaż zagraża bezpieczeństwu podczas jazdy, ponieważ w razie gwałtownego hamowania lub zderzenia może przemieścić się i spowodować obrażenia ciała u pasażerów.

Nigdy nie pozwalaj pasażerowi na siadanie lub stawanie na złożonym oparciu podczas jazdy:
Jazda samochodem, podczas gdy pasażer znajduje się na złożonym oparciu, jest niebezpieczna. Szczególnie niebezpieczne jest przewożenie dzieci na złożonym oparciu. Przy gwałtownym zatrzymaniu lub nawet niegroźnym zderzeniu, dziecko które nie siedzi w prawidłowej pozycji siedzenia z zapiętym pasem bezpieczeństwa lub w foteliku dla dziecka, może upaść do przodu, do tyłu lub nawet zostać wyrzucone na zewnątrz samochodu, co grozi poważnymi obrażeniami ciała lub śmiercią. Dziecko może także wpaść do bagażnika lub na innych pasażerów, co grozi poważnymi obrażeniami.

Siedzenia

⚠ PRZESTROGA

- Podczas regulacji siedzenia uważaj, aby nie wkładać rąk ani palców w pobliże ruchomych elementów siedzenia lub bocznej tapicerki siedzenia celem uniknięcia obrażeń.
- Podczas przesuwania siedzeń upewnij się, czy w ich otoczeniu nie ma żadnych przedmiotów. Przesuwanie siedzeń bowiem spowodować uszkodzenie przedmiotów znajdujących się w ich pobliżu.
- **(Siedzenie z ręczną regulacją)**
  Aby przywrócić do pionowej pozycji odchylone oparcie, pociągnij do góry dźwignię przytrzymując drugą ręką oparcie. Jeśli oparcie nie zostanie przytrzymane, jego gwałtowny ruch do przodu grozi obrażeniami ciała.
- **(Siedzenie z elektryczną regulacją)**
  Regulacja elektryczna siedziska odbywa się za pomocą silników. Unikaj długotrwałego używania mechanizmu regulacji, ponieważ może to doprowadzić do uszkodzenia silników.
  - Aby uniknąć rozładowania akumulatora, nie korzystaj z elektrycznej regulacji przy wyłączonym silniku. System regulacji charakteryzuje się dużym poborem energii elektrycznej.
  - Nie używaj przełącznika do wykonywania więcej niż jednej regulacji w danej chwili.

UWAGA

Przy ustawianiu tylnego siedzenia do pozycji normalnej eksploatacji zwróć uwagę na prawidłowe ułożenie pasa bezpieczeństwa. Sprawdź, czy pas bezpieczeństwa swobodnie wysuwa się i zwija.

Przednie siedzenia

▼Regulacja siedzenia

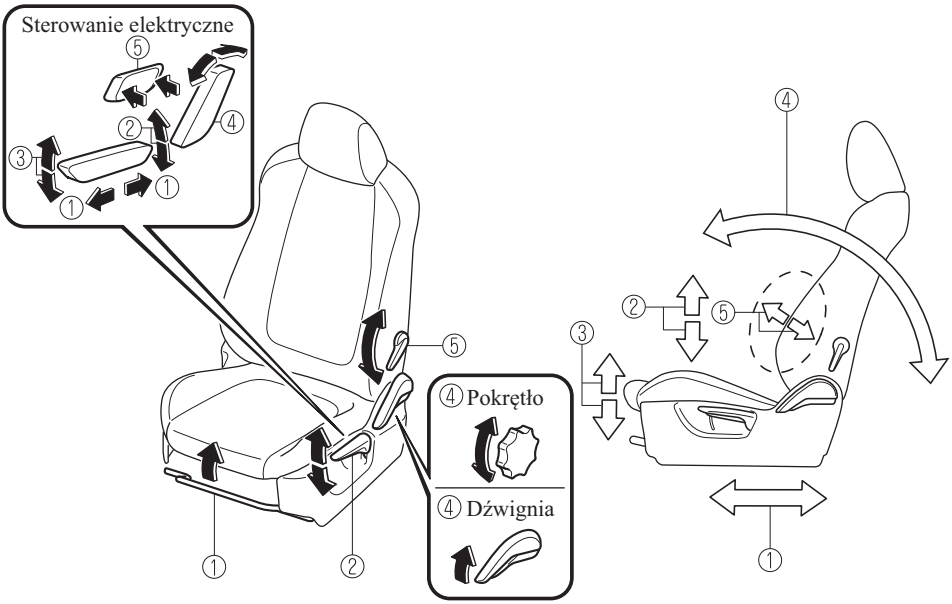

① **Przesuwanie siedzenia**

(Siedzenie z ręczną regulacją)

Aby przesunąć siedzenie do przodu lub do tyłu, pociągnij do góry dźwignię, przesuń siedzenie do żądanej pozycji i zwolnij dźwignię.

Sprawdź, czy dźwignia powróciła do pozycji początkowej, a fotel jest zablokowany próbując przesunąć go do przodu i tyłu.

(Siedzenie z elektryczną regulacją)

Aby przesunąć siedzenie, przesuń przełącznik umieszczony po zewnętrznej stronie siedzenia do przodu lub tyłu i przytrzymaj go. Zwolnij przełącznik, gdy siedzenie znajdzie się w żądanej pozycji.

② **Regulacja wysokości***

(Siedzenie z ręczną regulacją)

Wysokość siedzenia można regulować poruszając dźwignią w górę lub w dół.

(Siedzenie z elektryczną regulacją)

Wysokość siedzenia można regulować przesuwając przełącznik w górę lub w dół.

③ **Regulacja wysokości przedniej części siedziska (Elektrycznie regulowane siedzenie kierowcy)**

Wysokość przedniej części siedziska można regulować podnosząc lub obniżając przednią część przełącznika.

*Wybrane modele.

Siedzenia

④ **Regulacja pochylenia oparć**

(Siedzenie z dźwignią ręczną)
Aby zmienić pozycję oparcia, pochyl się lekko do przodu i pociągnij do góry dźwignię. Następnie odchyl się do tyłu do pożądanej pozycji i zwolnij dźwignię.
Sprawdź, czy dźwignia powróciła w położenie początkowe i czy oparcie jest zablokowane, próbując odchylić je do przodu i do tyłu.
(Siedzenie z pokrętłem ręcznym)
Aby zmienić kąt pochylenia oparcia, pochyl się lekko do przodu podczas obracania pokrętłem do żądanej pozycji.
(Siedzenie z elektryczną regulacją)
Zmień kąt pochylenia oparcia przez naciśnięcie przedniej lub tylnej części przełącznika regulacji pochylenia. Zwolnij przełącznik, gdy siedzenie znajdzie się w żądanej pozycji.

⑤ **Regulacja lędźwiowa (siedzenie kierowcy)***

(Regulacja ręczna)
Aby zwiększyć przyleganie, pchnij dźwignię do przodu. Aby zmniejszyć przyleganie, pociągnij dźwignię to tyłu.
(Regulacja elektryczna)
Aby zwiększyć przyleganie, naciśnij i przytrzymaj w żądanej pozycji przednią część przełącznika, a następnie zwolnij go.
Aby zmniejszyć przyleganie, naciśnij tylną część przełącznika.

*Wybrane modele.

▼Ogrzewanie siedzeń*

Przednie siedzenia są wyposażone w elektryczne ogrzewanie. Włącznik zapłonu musi znajdować się w pozycji ON. Gdy wyłącznik zapłonu znajduje się w pozycji ON, po naciśnięciu przycisku ogrzewania siedzeń włącza się lampka sygnalizacyjna. Po każdorazowym naciśnięciu przycisku tryb ten zmienia się jak przedstawiono poniżej.

Wersja z klimatyzacją automatyczną

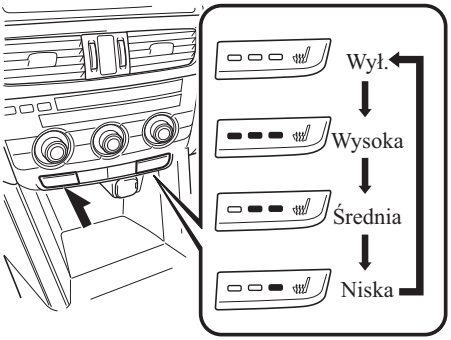

Wersja z klimatyzacją manualną

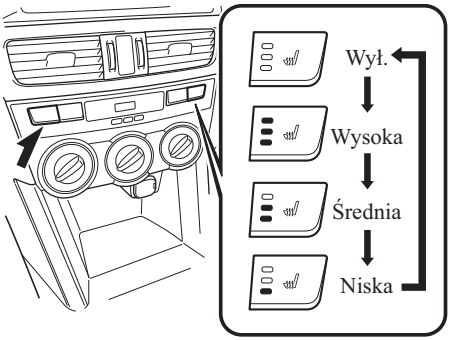

⚠ *OSTRZEŻENIE*

Zachowaj ostrożność korzystając z ogrzewania siedzeń:
Temperatura ogrzewania może być dla niektórych osób zbyt wysoka, co może spowodować miejscowe oparzenia skóry. Dotyczy szczególnie:

- ***Niemowląt, małych dzieci, osób starszych oraz niepełnosprawnych***
- ***Osób o wrażliwej skórze***
- ***Osób przemęczonych***
- ***Osób odurzonych***
- ***Osób śpiących będących pod wpływem środków nasennych, tabletek zapobiegających przeziębieniu***

Nie korzystaj z ogrzewania, jeśli siedzenie jest przykryte materiałem chłonącym wilgoć, jak koc lub poduszka:
Siedzenie może ulec przegrzaniu, powodując miejscowe oparzenia skóry.

Nie korzystaj z ogrzewania siedzenia podczas snu w samochodzie, nawet krótkiego:
Siedzenie może ulec przegrzaniu, powodując miejscowe oparzenia skóry.

Nie pozostawiaj na siedzeniu ciężkich przedmiotów o ostrych krawędziach, ani nie wbijaj w nie igieł lub szpilek:
Może to spowodować przegrzanie siedzenia i lekkie oparzenia skóry.

⚠ PRZESTROGA

Nie używaj do czyszczenia siedzenia rozpuszczalników organicznych. Może to spowodować uszkodzenie poszycia i systemu ogrzewania.

*Wybrane modele.

UWAGA

- W przypadku wyłączenia zapłonu, gdy działa ogrzewanie siedzeń (w zakresie wysokim, średnim lub niskim), po ponownym włączeniu zapłonu ogrzewanie siedzeń uruchamia się automatycznie w zakresie temperatury takim jak przed wyłączeniem silnika.
- Ogrzewania siedzeń używaj, gdy silnik jest uruchomiony. Pozostawienie włączonego ogrzewania przez dłuższy okres czasu, gdy silnik nie jest uruchomiony, może spowodować rozładowanie akumulatora.
- Temperatura ogrzewania siedzenia nie może być regulowana w innym zakresie niż wysoki, średni i niski, ponieważ ogrzewanie kontrolowane jest termostatem.

▼ Pamięć pozycji siedzenia (siedzenie kierowcy)*

Z boku fotela kierowcy znajduje się układ programowania i wybierania żądanej pozycji siedzenia za pomocą jednego przycisku.

⚠ PRZESTROGA

Przy wywoływaniu zapamiętanej pozycji siedzenia, nie opieraj dłoni lub palców wokół siedziska. Siedzenie przesuwa się automatycznie do żądanej pozycji i może spowodować obrażenia rąk lub palców znajdujących się wokół siedziska.

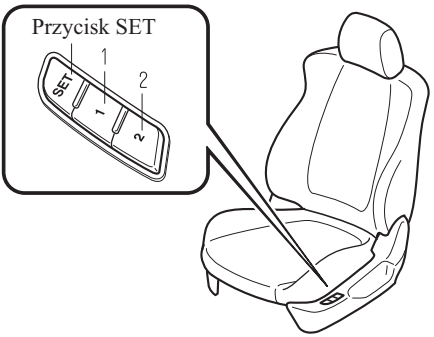

Programowanie lub ustawianie pozycji siedzenia kierowcy jest możliwe za pomocą:

- przycisków programowania na boku siedzenia,
- klucza.

UWAGA

- Indywidualne ustawienia pozycji siedzenia mogą zostać przypisane do dwóch dostępnych przycisków programowania na boku siedzenia kierowcy oraz jednej pozycji siedzenia do każdego klucza zarejestrowanego w pojeździe.
- Naprawa pojazdu lub inne powody wymagające odłączenia akumulatora spowodują skasowanie z pamięci pozycji siedzenia. W takim przypadku zaprogramuj ponownie pamięć pozycji siedzenia.

Programowanie

1. Wyłącz zapłon.
2. Ustaw siedzenie w żądanej pozycji za pomocą dostępnych przełączników. Patrz rozdział „Regulacja siedzenia“ na stronie 2-5.
3. Naciśnij i przytrzymaj przycisk SET do momentu usłyszenia sygnału dźwiękowego.

*Wybrane modele.

4. Wykonaj jedno z poniższych ustawień w ciągu 5 sekund od ukończenia powyższego punktu 3:
   - Aby zaprogramować przycisk 1 lub 2, naciśnij i przytrzymaj przycisk do momentu usłyszenia sygnału dźwiękowego.
   - Aby zaprogramować klucz, naciśnij i przytrzymaj przycisk 🔓 do momentu usłyszenia sygnału dźwiękowego.

Wywoływanie pozycji siedzenia

(Programowanie z wykorzystaniem przycisku na boku siedzenia)

1. Gdy samochód stoi, naciśnij jeden z przycisków programowania (1 lub 2), aby fotel ustawił się samoczynnie w pozycji przypisanej do przycisku.
2. Sygnał dźwiękowy jest emitowany w momencie ukończenia ustawiania żądanej pozycji.

UWAGA

- Jeśli zmiana położenia siedzenia nie jest wymagana, wówczas słychać tylko sygnał dźwiękowy.
- Gdy włącznik zapłonu znajduje się w położeniu ON, funkcja zapamiętywania pozycji siedzenia nie działa dopóki dźwignia zmiany biegów nie znajdzie się w położeniu P (Automatyczna skrzynia biegów) lub nie zostanie włączony hamulec postojowy (Manualna skrzynia biegów).
- Gdy włącznik zapłonu ustawiony jest w położeniu OFF, funkcja zapamiętywania pozycji siedzenia działa, gdy dźwignia zmiany biegów znajduje się w położeniu innym niż P (Automatyczna skrzynia biegów) lub nie jest włączony hamulec postojowy (Manualna skrzynia biegów), niemniej jednak po ustawieniu włącznika zapłonu w położeniu ON, w momencie gdy działa funkcja zapamiętywania pozycji siedzenia, jej działanie jest zatrzymywane.

UWAGA

- Ustawienie siedzenia może zostać zatrzymane w następujących okolicznościach:
  - gdy zostanie naciśnięty jeden z przycisków regulacji siedzenia,
  - gdy zostanie naciśnięty przycisk SET,
  - gdy zostanie naciśnięty jeden z przycisków programowania 1 lub 2,
  - gdy zamki drzwi zostaną zablokowane lub odblokowane za pomocą nadajnika zdalnego sterowania,
  - gdy samochód zaczyna jechać.

(Programowanie z wykorzystaniem klucza)

1. Odblokuj drzwi naciskając przycisk żądania lub przycisk 🔓 w kluczu.
2. Po odblokowaniu drzwi regulacja pozycji siedzenia przeprowadzana jest w ciągu 40 sekund od otwarcia drzwi kierowcy, a po ukończeniu tej czynności emitowany jest sygnał akustyczny.

UWAGA

- Gdy nie ma żadnej zmiany położenia siedzenia, sygnał dźwiękowy nie jest emitowany.
- Gdy włącznik zapłonu znajduje się w położeniu ON, funkcja zapamiętywania pozycji siedzenia nie działa dopóki dźwignia zmiany biegów nie znajdzie się w położeniu P (Automatyczna skrzynia biegów) lub nie zostanie włączony hamulec postojowy (Manualna skrzynia biegów).

UWAGA

- Gdy włącznik zapłonu ustawiony jest w położeniu OFF, funkcja zapamiętywania pozycji siedzenia działa, gdy dźwignia zmiany biegów znajduje się w położeniu innym niż P (Automatyczna skrzynia biegów) lub nie jest włączony hamulec postojowy (Manualna skrzynia biegów), niemniej jednak po ustawieniu włącznika zapłonu w położeniu ON, w momencie gdy działa funkcja zapamiętywania pozycji siedzenia, jej działanie jest zatrzymywane.
- Ustawienie siedzenia może zostać zatrzymane w następujących okolicznościach:
  - gdy zostanie naciśnięty jeden z przycisków regulacji siedzenia,
  - gdy zostanie naciśnięty przycisk SET,
  - gdy zostanie naciśnięty jeden z przycisków programowania 1 lub 2,
  - gdy zostanie naciśnięty przycisk 🔒 lub przycisk 🔒 w kluczu,
  - gdy samochód zaczyna jechać.

Kasowanie zaprogramowanych pozycji siedzenia

(Kasowanie pozycji siedzenia zaprogramowanych z wykorzystaniem klucza)

1. Wyłącz zapłon.
2. Przytrzymaj wciśnięty przycisk SET aż usłyszysz sygnał dźwiękowy.
3. Po usłyszeniu sygnału dźwiękowego naciśnij przycisk 🔒 w kluczu i przytrzymaj go przez 5 sekund do momentu usłyszenia sygnału dźwiękowego.

Tylne siedzenia

▼ Dzielone składane tylne oparcie

Aby zwiększyć pojemność bagażnika, możesz złożyć oparcia tylnych siedzeń.

⚠ *OSTRZEŻENIE*

Zabezpiecz dobrze ładunek w części bagażowej, gdy jest on przewożony przy złożonych oparciach siedzeń:
Jazda bez odpowiedniego zabezpieczenia ładunku i bagażu zagraża bezpieczeństwu, ponieważ w razie gwałtownego hamowania lub zderzenia może przemieścić się i zranić pasażerów.

Przed użyciem dźwigni zwalniającej oparcie tylnego siedzenia, zawsze zdemontuj fotelik dla dziecka:
Korzystanie z dźwigni, podczas gdy na tylnym siedzeniu zamontowany jest fotelik dziecięcy, jest niebezpieczne. W przypadku nagłego opadnięcia oparcia do przodu może dojść do obrażeń ciała dziecka siedzącego w foteliku.

⚠ *OSTRZEŻENIE*

Przed użyciem dźwigni sprawdź, czy nikt nie siedzi na tylnym siedzeniu (Pojazdy z dźwignią zwalniającą):
W przeciwnym wypadku złożenie oparcia przy pomocy dźwigni jest niebezpieczne. Obszar tylnego siedzenia jest trudno widoczny od tyłu pojazdu. Użycie dźwigni bez uprzedniego sprawdzenia, czy nikt nie siedzi na tylnym siedzeniu może może spowodować obrażenia ciała pasażera przy gwałtownym opadnięciu oparcia do przodu.

⚠ PRZESTROGA

- Podczas używania przycisku blokady oparcia tylnego siedzenia, przytrzymaj oparcie ręką. Jeśli oparcie nie zostanie przytrzymane ręką, może przechylić się gwałtownie do przodu powodując obrażenia palca, którym naciskasz przycisk blokady oparcia.
- (Pojazdy z dźwignią zwalniającą) Przed złożeniem oparć za pomocą dźwigni zwalniających, sprawdź czy tylny uchwyt na kubek jest pusty. Złożenie oparć za pomocą dźwigni, kiedy w uchwycie znajduje się kubek, może spowodować zabrudzenie lub uszkodzenie siedziska i oparcia.

⚠ PRZESTROGA

- (Pojazdy z dźwignią zwalniającą) Podczas korzystania z dźwigni zwalniających zwróć uwagę, że:
  - Na pochyłości opadającej do przodu, oparcie może opaść do przodu szybciej, niż na równej nawierzchni.
  - Na pochyłości opadającej do tyłu, oparcie może nie opaść. Kiedy nie można złożyć oparcia za pomocą dźwigni, pociągnij oparcie do przodu od środka pojazdu.

Składanie obu oparć siedzeń

⚠ PRZESTROGA

Przed złożeniem oparcia siedzenia tylnego sprawdź położenie siedzenia przedniego. W zależności od położenia siedzenia przedniego całkowite złożenie oparcia siedzenia tylnego może nie być możliwe, ponieważ może ono wówczas uderzyć o oparcie siedzenia przedniego i porysować lub uszkodzić przednie siedzenie lub jego kieszeń. W razie potrzeby wyjmij zagłówek z oparcia tylnego zewnętrznego siedzenia.

Za pomocą dźwigni zwalniającej*

Po sprawdzeniu czy na siedzeniach tylnych nic się nie znajduje otwórz pokrywę bagażnika i opuść oparcie siedzenia, które chcesz złożyć, korzystając z dźwigni zwalniającej. Podczas składania lewej strony posłuż się zewnętrzną częścią dźwigni zwalniającej.

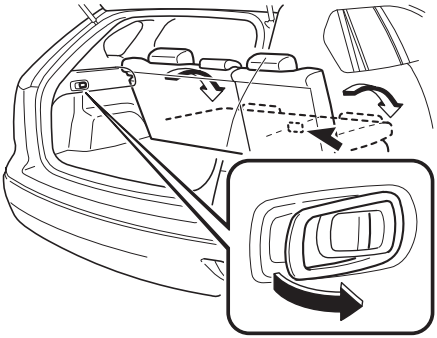

⚠ PRZESTROGA

(Składanie lewego oparcia siedzenia)
Zachowaj ostrożność podczas posługiwania się dźwignią zwalniającą przy złożonym oparciu środkowym. Jeśli osoba siedząca na tylnym prawym siedzeniu położy rękę na siedzeniu środkowym, ręka może zostać ściśnięta przez oparcie lub część siedzenia i ulec urazowi.

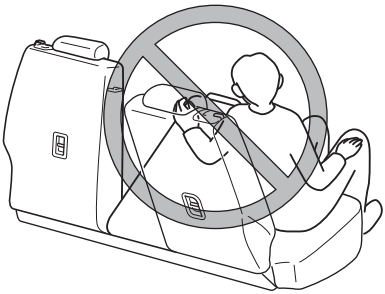

Za pomocą przycisków blokady tylnego oparcia

Naciśnij przycisk blokady oparcia.

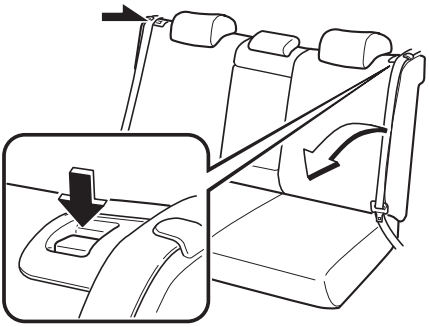

Składanie tylko oparcia siedzenia środkowego*

Za pomocą dźwigni zwalniającej

1. Jeśli środkowy zagłówek znajduje się w pozycji gotowej do użytkowania, złóż go.
2. Po sprawdzeniu czy siedzenie środkowe jest puste, otwórz bagażnik i pociągnij wewnętrzną dźwignię po lewej stronie bagażnika.

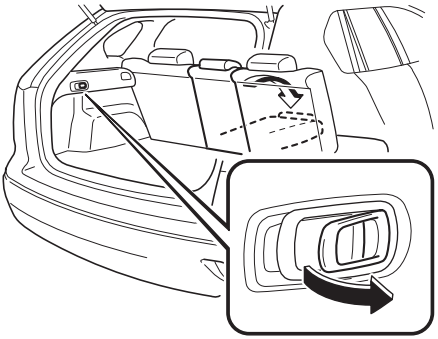

Za pomocą paska

1. Jeśli środkowy zagłówek znajduje się w pozycji gotowej do użytkowania, złóż go.

 *Wybrane modele.

2. Pociągnij pasek w tylnej części oparcia, aby złożyć oparcie do przodu.

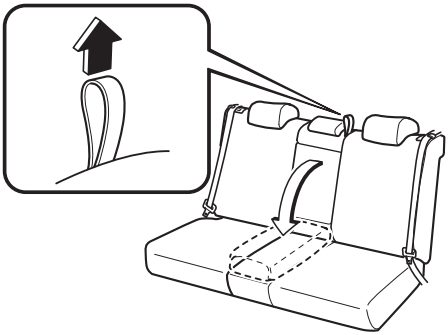

Aby ustawić oparcia z powrotem w pozycji pionowej

1. Podnieś oparcia do pozycji pionowej.
2. Pociągnij za górną część oparć od wewnątrz samochodu, aby upewnić się, że zostały one zablokowane.

⚠ OSTRZEŻENIE

Zawsze sprawdź, czy pasy bezpieczeństwa są wyciągnięte spod oparć:
Pozostawienie części pasa bezpieczeństwa pod oparciem ustawianym ponownie w pozycji pionowej zagraża bezpieczeństwu. W razie zderzenia lub gwałtownego hamowania, pas bezpieczeństwa nie będzie zapewniał pełnej ochrony.

⚠ OSTRZEŻENIE

Podczas ustawiania oparcia w pozycji pionowej sprawdź, czy nie jest widoczny czerwony znak:
Tylne oparcie, nieustawione całkowicie w pozycji pionowej i niezablokowane, zagraża bezpieczeństwu. Gwałtowne hamowanie lub manewry mogą spowodować przesunięcie oparcia do przodu i obrażenia. Jeśli na gnieździe przycisku blokady tylnego oparcia jest widoczny czerwony znak, oznacza to, że oparcie nie jest zablokowane.

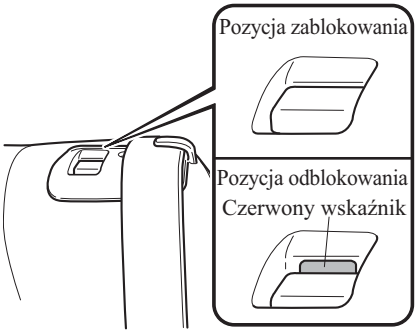

▼ Podłokietnik*

Podłokietnik tylnego siedzenia umieszczony pośrodku tylnego oparcia może być rozłożony (gdy nie ma pasażera na środkowym miejscu) lub złożony.

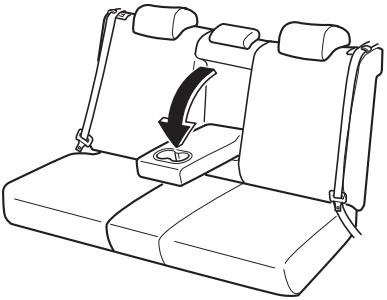

⚠ OSTRZEŻENIE

Nigdy nie opieraj dłoni lub palców wokół ruchomych części siedzenia i podłokietnika:
Opieranie dłoni lub palców wokół ruchomych części siedzenia i podłokietnika zagraża bezpieczeństwu, ponieważ mogą one zostać zranione.

Zagłówki

Twój samochód jest wyposażony w zagłówki wszystkich siedzeń skrajnych oraz tylnego środkowego siedzenia, aby chronić Ciebie i innych pasażerów przed urazami szyi.

⚠ OSTRZEŻENIE

Podczas jazdy zagłówki wszystkich zajętych miejsc muszą być zainstalowane i odpowiednio ustawione. Ponadto, zagłówki wszystkich siedzeń tylnych zajętych podczas jazdy muszą być podniesione:
Zagłówki wymontowane, ustawione zbyt nisko lub zbyt wysoko zagrażają bezpieczeństwu podczas jazdy. W razie zderzenia szyja bez podparcia głowy jest narażona na poważne obrażenia. (Zagłówki, które muszą być podniesione podczas użytkowania)
Wszystkie zagłówki siedzeń tylnych

*Wybrane modele.

Regulacja wysokości

Aby podnieść zagłówek, pociągnij go do góry aż do żądanej pozycji.
Aby opuścić zagłówek, naciśnij przycisk blokady, a następnie naciśnij zagłówek w dół.
Ustaw zagłówek tak, aby jego środkowa część znajdowała się mniej więcej na wysokości uszu pasażera.

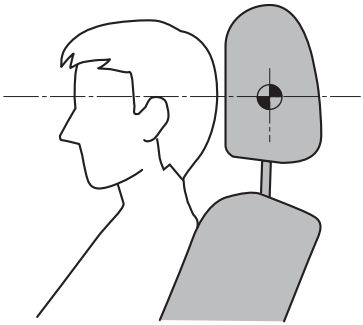

Przednie siedzenie

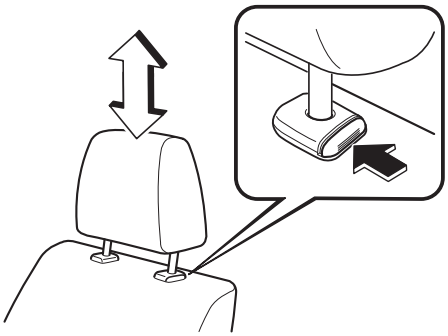

Tylne siedzenia skrajne

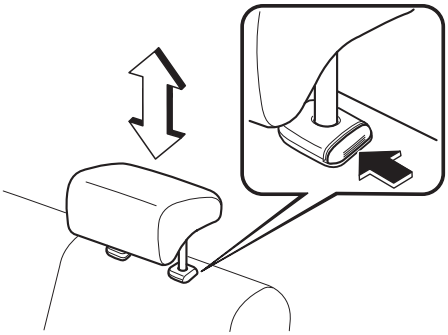

Tylne siedzenie środkowe

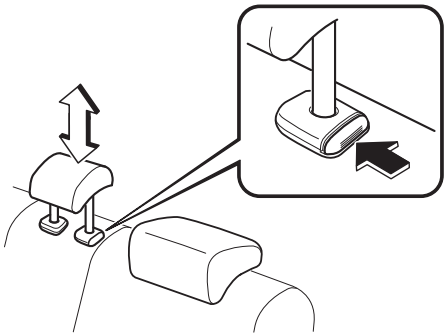

Wyjmowanie/Montaż

Aby wyjąć zagłówek, pociągnij go w górę przytrzymując przycisk blokady.
Aby zamontować zagłówek, włóż podpórki do otworów, przytrzymując przycisk blokady.

Siedzenia

⚠ *OSTRZEŻENIE*

Podczas jazdy zagłówki wszystkich zajętych miejsc muszą być odpowiednio ustawione:
Jazda z niezainstalowanymi zagłówkami zagraża bezpieczeństwu. W razie zderzenia szyja bez podparcia głowy jest narażona na poważne obrażenia.

Pasy bezpieczeństwa – środki ostrożności

Pasy bezpieczeństwa zmniejszają prawdopodobieństwo poważnych obrażeń ciała wskutek zderzeń i gwałtownego hamowania. Mazda zaleca używanie pasów bezpieczeństwa przez kierowcę i pasażerów w każdej sytuacji.

Wszystkie siedzenia są wyposażone w trzypunktowe pasy bezpieczeństwa. Pasy posiadają blokady bezwładnościowe oraz zwijacze zapewniające ich zwinięcie, kiedy nie są używane. Blokady pasów zapewniają pasażerom wygodę, a w razie zderzenia pasy blokują się.
W niektórych modelach (z automatycznym trybem gotowości)zwijacze tylnych skrajnych pasów bezpieczeństwa działają w dwóch trybach, tzw. awaryjnym trybie gotowości i - w przypadku fotelików dla dzieci - w tzw. automatycznym trybie gotowości.

⚠ *OSTRZEŻENIE*

Używaj pasów bezpieczeństwa w każdej sytuacji i sprawdź, czy wszyscy pasażerowie zapięli je prawidłowo:
Niezapięcie pasa bezpieczeństwa jest bardzo niebezpieczne. Podczas zderzenia pasażerowie bez zapiętego pasa bezpieczeństwa mogą uderzyć w innych pasażerów lub w przedmioty znajdujące się w samochodzie, lub nawet zostać wyrzuceni na zewnątrz samochodu. Grozi to poważnymi obrażeniami ciała lub nawet śmiercią. Podczas zderzenia pasażerowie z zapiętymi pasami bezpieczeństwa będą bardziej bezpieczni.

Nie zapinaj skręconego pasa bezpieczeństwa:
Użycie skręconego pasa bezpieczeństwa zagraża bezpieczeństwu. Siła zderzenia nie jest pochłaniana przez całą szerokość pasa. Powoduje to działanie większych sił na układ kostny znajdujący się pod pasem bezpieczeństwa, co może spowodować poważne obrażenia lub śmierć. Więc, jeśli pas bezpieczeństwa jest pozwijany, powinieneś go wyprostować, aby pozbyć się skręceń i umożliwić używanie pasa na całej jego szerokości.

Nigdy nie zapinaj jednym pasem bezpieczeństwa więcej niż jednej osoby:
Użycie tego samego pasa bezpieczeństwa dla dwóch osób zagraża bezpieczeństwu. Tak użyty pas bezpieczeństwa nie jest w stanie pochłonąć w prawidłowy sposób działających sił, a obaj pasażerowie mogą zostać zgnieceni, co grozi poważnymi obrażeniami ciała lub nawet śmiercią. Nigdy nie używaj tego samego pasa bezpieczeństwa dla dwóch osób, a podczas jazdy zwróć uwagę czy każdy z pasażerów ma prawidłowo zapięte pasy bezpieczeństwa.

Nie korzystaj z samochodu z uszkodzonym pasem bezpieczeństwa:
Używanie uszkodzonego pasa bezpieczeństwa zagraża bezpieczeństwu. Podczas zderzenia może zostać uszkodzona taśma pasa bezpieczeństwa. Uszkodzony pas bezpieczeństwa nie zapewnia dostatecznej ochrony podczas zderzenia. Pasy bezpieczeństwa pojazdu uczestniczącego w wypadku powinny zostać przed ponownym użyciem sprawdzone przez specjalistę. Zalecamy korzystanie z Autoryzowanych Stacji Obsługi Mazdy.

Pasy bezpieczeństwa

⚠ *OSTRZEŻENIE*

Napinacze i ograniczniki napięcia pasów bezpieczeństwa powinny być natychmiast wymienione, jeżeli pojazd uczestniczył w wypadku, a mechanizmy zadziałały:
Po każdym zderzeniu napinacze pasów bezpieczeństwa i poduszki powietrzne powinny być sprawdzone przez specjalistyczny serwis. Zalecamy korzystanie z Autoryzowanych Stacji Obsługi Mazdy. Podobnie jak poduszki powietrzne, napinacze pasów bezpieczeństwa mogą zadziałać tylko raz. Po wypadku nie nadają się do ponownego użycia i muszą być natychmiast wymienione. Niewymienione napinacze oraz ograniczniki napięcia powodują zwiększenie ryzyka obrażeń ciała podczas następnego zderzenia.

Regulacja części barkowej pasa bezpieczeństwa:
Nieprawidłowe ułożenie części barkowej pasa zagraża bezpieczeństwu. Zawsze sprawdzaj, czy część barkowa pasa znajduje się w poprzek barku i w pobliżu szyi, nigdy pod pachą, na szyi, albo na ramieniu.

Układanie części biodrowej pasa bezpieczeństwa:
Umieszczenie zbyt wysoko biodrowej części pasa zagraża bezpieczeństwu. W razie zderzenia takie ułożenie pasa spowoduje skupienie siły uderzenia bezpośrednio na brzuchu, co może wywołać poważne obrażenia wewnętrzne. Ułóż część biodrową pasa ciasno i możliwie nisko.

Instrukcja użycia pasów bezpieczeństwa:
Pasy bezpieczeństwa zostały zaprojektowane zgodnie ze strukturą szkieletu ludzkiego i powinny być zapinane odpowiednio wokół miednicy, klatki piersiowej i ramion. Należy unikać zapinania biodrowej części pasa wokół brzucha.
Pasy bezpieczeństwa powinny być wyregulowane możliwie ciasno, jednak w sposób gwarantujący wygodę, aby zapewnić ochronę, dla której zostały zaprojektowane. Luźny pas bezpieczeństwa znacząco obniża bezpieczeństwo podróżnych.
Należy unikać zabrudzeń taśmy farbami, smarami i substancjami chemicznymi, a w szczególności kwasem z akumulatora. Do czyszczenia pasów bezpieczeństwa należy używać łagodnego mydła i wody. W przypadku pofałdowania, zanieczyszczenia lub uszkodzenia pasa, należy go wymienić.
W przypadku zadziałania pasa bezpieczeństwa podczas poważnego zderzenia, cały mechanizm powinien zostać wymieniony, nawet jeśli uszkodzenie nie jest widoczne.
Nie należy używać skręconych pasów bezpieczeństwa.
Każdy pas bezpieczeństwa może być używany przez tylko jednego pasażera. Przypięcie pasem dziecka siedzącego na kolanach pasażera zagraża bezpieczeństwu.

Użytkownik nie powinien dokonywać żadnych modyfikacji ani przeróbek uniemożliwiających samoczynne napinanie i zwijanie taśmy pasa bezpieczeństwa.

⚠ PRZESTROGA

Zwijanie pasa może być utrudnione, jeśli taśma lub przelotka są zanieczyszczone, dlatego należy utrzymywać je w czystości. Więcej informacji o czyszczeniu pasów bezpieczeństwa można znaleźć w rozdziale „Czyszczenie taśmy pasów bezpieczeństwa“ (strona 6-71).

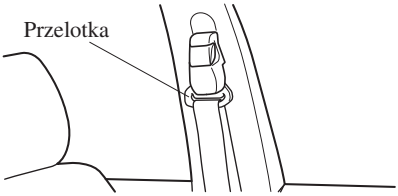

▼ Kobiety ciężarne i osoby z poważnymi problemami zdrowotnymi

Kobiety ciężarne powinny mieć zawsze zapięty pas bezpieczeństwa. Szczegółowych zaleceń udzielają lekarze.
Część biodrowa pasa powinna być zapięta CIASNO I MOŻLIWIE NISKO WOKÓŁ BIODER.
Część barkowa powinna być właściwie zapięta w poprzek barku, ale nigdy w poprzek brzucha.
Osoby z poważnymi problemami zdrowotnymi również powinny używać pasów bezpieczeństwa. Skontaktuj się ze swoim lekarzem, w celu uzyskania szczegółowych zaleceń wynikających z Twojego stanu zdrowia.

▼ Awaryjny tryb gotowości

Zapięty pas bezpieczeństwa zawsze znajduje się w awaryjnym trybie gotowości.
W awaryjnym trybie gotowości pas przylega do ciała pasażera, a zwijacz blokuje taśmę w razie zderzenia.
Jeśli pas bezpieczeństwa jest zablokowany i jego wyciągnięcie nie jest możliwe, puść pas, aby się zwinął, a następnie powoli go wyciągnij. Jeśli nie przyniesie to rezultatu, pociągnij mocno pas jeden raz, poluźnij go, a następnie powoli wyciągnij.

Pasy bezpieczeństwa

(Pas bezpieczeństwa z Automatycznym trybem gotowości)
Gdy pas bezpieczeństwa jest zapięty, będzie on zawsze znajdował się w awaryjnym trybie gotowości do momentu, w którym nastąpi jego przełączenie na automatyczny tryb gotowości poprzez wyciągnięcie go na zewnątrz na całej jego długości. Jeśli pas wydaje się być ciasny i uniemożliwia wygodne ruchy, gdy samochód stoi lub jest w ruchu, może on znajdować się w automatycznym trybie gotowości, ponieważ pas wyciągnięto zbyt daleko na zewnątrz. Aby przywrócić pas do bardziej wygodnego awaryjnego trybu gotowości, poczekaj aż samochód zatrzyma się w bezpiecznym i równym miejscu, zwiń pas całkowicie, aby powrócił on do awaryjnego trybu gotowości, a następnie rozciągnij go ponownie wokół siebie.

▼Automatyczny tryb gotowości*

Zawsze korzystaj z automatycznego trybu gotowości w celu przytrzymania fotelika dla dziecka w bezpiecznej pozycji zablokowanej w razie wypadku. Aby uaktywnić automatyczny tryb gotowości pasa bezpieczeństwa, wyciągnij go na zewnątrz na całej jego długości i przymocuj go zgodnie z instrukcją do fotelika dla dziecka. Pas sam zwinie się i przytrzyma w pozycji zablokowanej fotelik dla dziecka. Patrz rozdział dotyczący fotelików dla dzieci (strona 2-26).

 *Wybrane modele.

Pasy bezpieczeństwa

▼Zapinanie pasa bezpieczeństwa

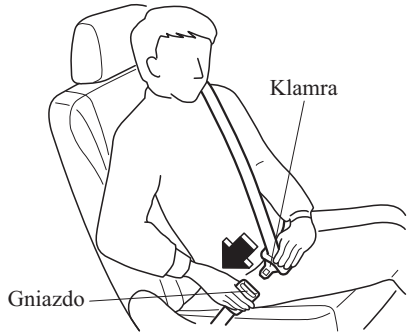

Umieść część biodrową możliwie nisko, nie na brzuchu, a następnie wyreguluj część barkową, aby pas ściśle przylegał do ciała.

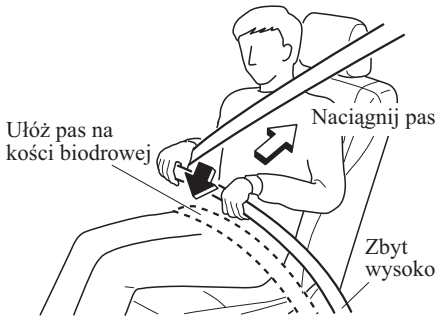

▼Odpinanie pasa bezpieczeństwa

Naciśnij przycisk w gnieździe. Jeśli pas nie zwinie się całkowicie, pociągnij go i sprawdź, czy nie jest zagięty lub skręcony. Pas powinien swobodnie się przesuwać podczas zwijania. Pas powinien swobodnie się przesuwać podczas zwijania.

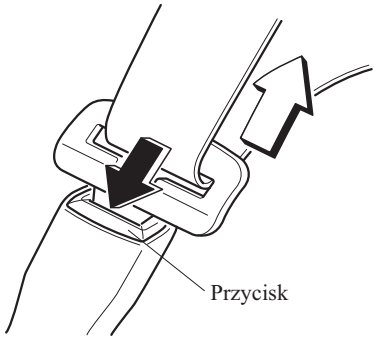

UWAGA
Jeśli pas nie zostanie całkowicie zwinięty, sprawdź, czy nie jest zagięty lub skręcony. Jeśli nadal nie zwija się prawidłowo, zwróć się do wyspecjalizowanego serwisu w celu jego sprawdzenia, zalecamy Autoryzowaną Stację Obsługi Mazdy.

▼Regulator przedniego pasa barkowego

Sprawdź, czy zaczep jest zablokowany.

Systemy ostrzegawcze związane z pasami bezpieczeństwa

Jeśli system rozpozna, że pas kierowcy nie jest zapięty, wówczas lampka ostrzegawcza zaczyna migać oraz włącza się dźwiękowy sygnał ostrzegawczy.
Patrz rozdział „Lampki ostrzegawcze/ sygnalizacyjne“ na stronie 4-37.

Napinacz i ogranicznik napięcia przedniego pasa bezpieczeństwa

Dla optymalnej ochrony, pasy bezpieczeństwa kierowcy i pasażera przedniego siedzenia są wyposażone w napinacze i ograniczniki napięcia. Właściwe działanie obydwu tych systemów wymaga prawidłowego zapięcia pasów bezpieczeństwa.

Napinacze:
W przypadku średnich i ciężkich zderzeń czołowych lub czołowo-bocznych, systemy czołowych poduszek powietrznych i napinaczy pasów zostają uruchomione jednocześnie.
Więcej szczegółowych informacji, patrz rozdział „Okoliczności zadziałania poduszek powietrznych SRS“ (strona 2-55).
Napinacze przednich pasów bezpieczeństwa gwałtownie ograniczają ich długość, przy jednoczesnym zadziałaniu poduszek powietrznych.
Po każdym zadziałaniu poduszek powietrznych i napinaczy pasów muszą one zostać wymienione.
O nieprawidłowym funkcjonowaniu systemu lub jego stanie informuje specjalne ostrzeżenie.
Patrz rozdział „Lampki ostrzegawcze/ sygnalizacyjne“ na stronie 4-37.
Patrz Sygnał ostrzegawczy systemu przednich poduszek powietrznych/systemu napinaczy pasów bezpieczeństwa na stronie 7-45.
(Z wyłącznikiem poduszki powietrznej przedniego siedzenia pasażera)
Napinacz pasa bezpieczeństwa przedniego siedzenia pasażera, podobnie jak poduszka powietrzna przedniego pasażera, działa jedynie wtedy, gdy wyłącznik poduszki powietrznej jest ustawiony w pozycji ON.
Szczegółowe informacje zostały zamieszczone w rozdziale dotyczącym wyłącznika poduszki powietrznej przedniego siedzenia pasażera (strona 2-48).

Ogranicznik napięcia:
Ogranicznik napięcia zwalnia taśmę pasa w sposób kontrolowany dla ograniczenia nacisku pasa na klatkę piersiową. Ponieważ przy zderzeniu czołowym siła działająca na pas bezpieczeństwa jest największa, ogranicznik napięcia działa w sposób automatyczny i może zadziałać podczas każdego zderzenia przy wystarczającym, gwałtownym przemieszczeniu się kierowcy lub pasażera.
Po każdej kolizji, również w okolicznościach, gdy napinacze nie zadziałały, stan ogranicznika napięcia musi zostać poddany kontroli przez wyspecjalizowany serwis, zalecamy Autoryzowaną Stację Obsługi Mazdy.

⚠ OSTRZEŻENIE

Używaj pasów bezpieczeństwa wyłącznie w sposób zalecany w instrukcji:
Niewłaściwe ułożenie pasa kierowcy lub pasażera przedniego siedzenia zagraża bezpieczeństwu. Przy jego niewłaściwym ułożeniu, napinacz i ogranicznik napięcia nie zapewniają odpowiedniej ochrony podczas zderzenia, co może prowadzić do poważnych obrażeń ciała. Więcej informacji na temat zapinania pasów bezpieczeństwa znajduje się w rozdziale „Zapinanie pasa bezpieczeństwa“ (strona 2-21).

⚠ OSTRZEŻENIE

Napinacze i ograniczniki napięcia pasów bezpieczeństwa powinny być natychmiast wymienione, jeżeli pojazd uczestniczył w wypadku, a mechanizmy zadziałały:
Po każdym zderzeniu napinacze pasów bezpieczeństwa i poduszki powietrzne powinny być sprawdzone przez specjalistyczny serwis. Zalecamy korzystanie z Autoryzowanych Stacji Obsługi Mazdy. Podobnie jak poduszki powietrzne, napinacze pasów bezpieczeństwa mogą zadziałać tylko raz. Po wypadku nie nadają się do ponownego użycia i muszą być natychmiast wymienione. Niewymienione napinacze oraz ograniczniki napięcia powodują zwiększenie ryzyka obrażeń ciała podczas następnego zderzenia.

Nie modyfikuj elementów, przewodów, ani nie używaj testerów elektronicznych do systemu napinaczy:
Modyfikacja elementów lub przewodów systemu napinaczy, włącznie z użyciem testerów elektronicznych, zagraża bezpieczeństwu. Może to spowodować przypadkowe zadziałanie lub uszkodzenie napinacza, co uniemożliwi jego zadziałanie podczas wypadku. W wyniku tego osoby dokonujące naprawy lub pasażerowie mogą odnieść poważne obrażenia.

Prawidłowa utylizacja systemu napinaczy:
Niewłaściwa utylizacja napinaczy lub złomowanie pojazdu z aktywnymi napinaczami zagraża bezpieczeństwu. Nieprzestrzeganie zasad bezpieczeństwa może spowodować obrażenia ciała. Informacji na temat bezpiecznej utylizacji napinaczy lub złomowania pojazdu wyposażonego w system napinaczy udzielają specjalistyczne serwisy. Zalecamy kontakt z Autoryzowaną Stacją Obsługi Mazdy.

UWAGA

- Układ napinaczy zadziała przy średnim lub poważnym zderzeniu czołowym lub czołowobocznym. W większości przypadków przewrócenia się pojazdu lub zderzeń tylnych nie zostanie on uruchomiony.
- W momencie zadziałania poduszek powietrznych i napinaczy, wydzieli się niewielka ilość dymu (nietoksycznego). Nie oznacza on pożaru. Wydzielony gaz zazwyczaj nie ma żadnego wpływu na pasażerów, niemniej jednak osoby o wrażliwej skórze mogą odczuć niewielkie podrażnienia skóry. Jeśli pył pozostały po zadziałaniu poduszki powietrznej lub napinacza dostanie się na skórę lub do oczu, spłucz go jak najszybciej dużą ilością wody.

Pas bezpieczeństwa tylnego środkowego siedzenia

Przed użyciem tylnego środkowego pasa biodrowego-barkowego, sprawdź czy klamra (A) i gniazdo (B) są zapięte.

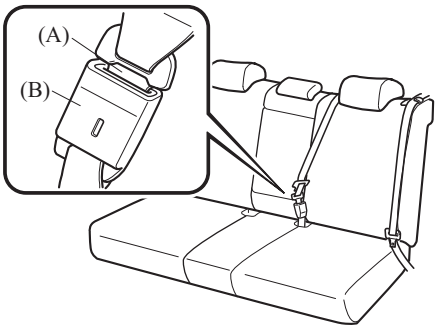

▼Zapinanie pasa bezpieczeństwa

1. Weź w dłoń klamrę (C).
2. Powoli wysuń pas biodrowo-barkowy.
3. Wsuń klamrę (C) do gniazda (D), aż usłyszysz „kliknięcie“ zatrzasku.

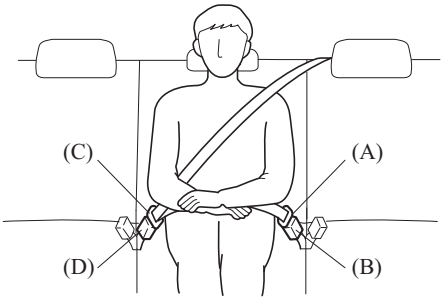

⚠ *OSTRZEŻENIE*

Zapinanie tylnego środkowego pasa bezpieczeństwa tylko w jednym gnieździe zagraża bezpieczeństwu:
Zapięcie tylnego środkowego pasa bezpieczeństwa tylko w jednym gnieździe zagraża bezpieczeństwu. Jeśli zapięta jest tylko jedna para klamra-gniazdo (klamra (C) i gniazdo (D) lub klamra (A) i gniazdo (B)), pas nie zapewnia pełnej ochrony. W przypadku gwałtownego hamowania lub zderzenia, pasażer może wyślizgnąć się spod pasa i odnieść poważne obrażenia. Zawsze sprawdź, czy obie pary klamra-gniazdo są prawidłowo zapięte.

Foteliki dla dzieci – środki ostrożności

Mazda zaleca korzystanie z fotelików do przewożenia małych dzieci.

Mazda zaleca używanie oryginalnych fotelików dla dzieci lub innych, zgodnych z normami europejskimi (ECE R44). W celu zakupienia oryginalnego fotelika dla dziecka, skontaktuj się z Autoryzowaną Stacją Obsługi Mazdy.
Zapoznaj się z lokalnymi przepisami, dotyczącymi szczegółowych wymogów odnośnie do bezpieczeństwa przewożenia dzieci pojazdami samochodowymi.

Niezależnie od producenta fotelika, wybierz model dostosowany do wieku i wzrostu dziecka, stosuj się do przepisów prawa oraz instrukcji dołączonej do wybranego fotelika.

Dziecko o wzroście przekraczającym parametry fotelika powinno podróżować na tylnym siedzeniu zapięte pasem.

Fotelik dla dziecka powinien być zamontowany na tylnym siedzeniu samochodu. Statystyki potwierdzają, że tylne siedzenie jest najbezpieczniejszym miejscem dla dzieci do 12 roku życia, szczególnie gdy samochód jest wyposażony w system poduszek powietrznych (SRS).

Fotelik dla dziecka montowany tyłem do kierunku jazdy nie powinien być **NIGDY** umieszczany na przednim siedzeniu pasażera przy włączonej poduszce powietrznej. Siedzenie przednie pasażera nie jest również zalecanym miejscem do montażu innego rodzaju fotelików dla dzieci.

W niektórych modelach dostępny jest wyłącznik poduszki powietrznej przedniego siedzenia pasażera. Nie wyłączaj poduszki powietrznej przedniego siedzenia pasażera bez uprzedniego zapoznania się z rozdziałem „Wyłącznik przedniej poduszki powietrznej pasażera“ (strona 2-48).

⚠ *OSTRZEŻENIE*

Używaj fotelików o wymiarach dostosowanych do wzrostu dziecka:
Dla zapewnienia skutecznej ochrony podczas zderzenia lub nagłego hamowania, dziecko musi być właściwie zapięte w foteliku lub pasem bezpieczeństwa w zależności od wieku i wzrostu. W przeciwnym wypadku, w razie zderzenia dziecko może odnieść poważne obrażenia lub nawet ponieść śmierć.

Foteliki dla dzieci

⚠ *OSTRZEŻENIE*

Stosuj się do zaleceń producenta i zawsze używaj odpowiednio zamocowanego fotelika:
Niezabezpieczony fotelik dla dziecka stwarza zagrożenie. W razie gwałtownego hamowania lub zderzenia może przemieścić się, powodując poważne obrażenia, a nawet śmierć dziecka lub innych pasażerów. Sprawdź, czy fotelik jest prawidłowo zamocowany, zgodnie z zaleceniami jego producenta. Jeżeli fotelik nie jest używany, usuń go z samochodu lub unieruchom go pasem bezpieczeństwa, albo przypnij go za pomocą OBYDWU zaczepów ISOFIX i zamocuj odpowiednim paskiem mocującym.

Zawsze korzystaj z odpowiedniego fotelika do przewożenia dziecka:
Trzymanie dziecka na kolanach podczas jazdy jest wyjątkowo niebezpieczne. Niezależnie od siły pasażera, w razie gwałtownego hamowania lub zderzenia, nie jest on w stanie utrzymać dziecka, co może doprowadzić do poważnych obrażeń ciała, a nawet śmierci dziecka lub innych pasażerów. Nawet w razie niewielkiego zderzenia dziecko może być narażone na działanie poduszki powietrznej, która może spowodować poważne obrażenia lub śmierć. Dziecko może też zostać rzucone na osobę dorosłą, co doprowadzi do obrażeń zarówno u dziecka jak i dorosłego.

Foteliki dla dzieci

⚠ *OSTRZEŻENIE*

Szczególne zagrożenie! Nigdy nie używaj fotelika tyłem do kierunku jazdy na przednim siedzeniu pasażera bez jednoczesnego wyłączenia poduszki powietrznej:
Nie używaj fotelika montowanego tyłem do kierunku jazdy na siedzeniu przednim, chronionym poduszką powietrzną.
Nawet w razie niegroźnego zderzenia fotelik może zostać uderzony przez otwierającą się poduszkę powietrzną i przemieszczony gwałtownie do tyłu, powodując poważne obrażenia lub śmierć dziecka. Jeśli samochód jest wyposażony w wyłącznik poduszki powietrznej siedzenia przedniego pasażera, mocując fotelik tyłem do kierunku jazdy na przednim siedzeniu, zawsze ustaw wyłącznik w pozycji OFF.

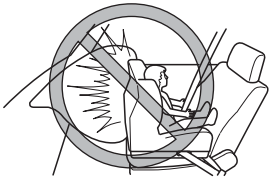

NIGDY nie używaj fotelika montowanego tyłem do kierunku jazdy na siedzeniu przednim chronionym AKTYWNĄ PODUSZKĄ POWIETRZNĄ. Można w ten sposób doprowadzić do ŚMIERCI lub POWAŻNYCH OBRAŻEŃ DZIECKA.
Pojazdy posiadające poduszkę powietrzną siedzenia przedniego pasażera posiadają naklejkę ostrzegawczą, pokazaną na poniższej ilustracji. Naklejka ostrzega, aby nigdy nie umieszczać na siedzeniu przednim pasażera fotelika dla dziecka tyłem do kierunku jazdy.

⚠ *OSTRZEŻENIE*

Gdy nie ma konieczności, nie umieszczaj fotelika dla starszych dzieci przodem do kierunku jazdy na siedzeniu przedniego pasażera:
Podczas wypadku otwierająca się poduszka powietrzna może spowodować poważne obrażenia lub śmierć dziecka. Jeśli nie można uniknąć umieszczenia na siedzeniu przedniego pasażera fotelika przodem do kierunku jazdy, przesuń siedzenie maksymalnie do tyłu i sprawdź, czy wyłącznik poduszki powietrznej siedzenia przedniego pasażera znajduje się w pozycji OFF. Patrz rozdział „Wyłącznik przedniej poduszki powietrznej pasażera“ (strona 2-48).

Nie pozwalaj dziecku na wychylanie się lub opieranie o boczną szybę w samochodzie z bocznymi poduszkami powietrznymi lub kurtynami powietrznymi:
Wychylanie się lub opieranie o boczną szybę, przechylanie się w kierunku siedzenia przedniego pasażera, przednich i bocznych słupków oraz krawędzi dachu, pod którymi zamontowane są kurtyny powietrzne zagraża bezpieczeństwu, nawet jeśli używasz fotelika dla dziecka. Jeśli samochód jest wyposażony w boczne poduszki powietrzne i kurtyny powietrzne, napełniające się gwałtownie poduszki mogą spowodować poważne obrażenia lub śmierć dziecka. Ponadto wychylanie się lub opieranie o przednie drzwi może utrudnić lub zablokować działanie bocznych poduszek powietrznych i kurtyn powietrznych i uniemożliwić ochronę podróżujących. Nawet przy wyposażeniu w przednią poduszkę powietrzną i dodatkową poduszkę boczną, umieszczoną w oparciu siedzenia przedniego, tylne siedzenie jest zawsze najlepszym miejscem dla dziecka. Nie pozwalaj dziecku na wychylanie się lub opieranie o boczne szyby, nawet jeśli jest zapięte w foteliku.

Nigdy nie zapinaj jednym pasem bezpieczeństwa więcej niż jednej osoby:
Użycie tego samego pasa bezpieczeństwa dla dwóch osób zagraża bezpieczeństwu. Tak użyty pas bezpieczeństwa nie jest w stanie pochłonąć w prawidłowy sposób działających sił, a obaj pasażerowie mogą zostać zgnieceni, co grozi poważnymi obrażeniami ciała lub nawet śmiercią. Nigdy nie używaj tego samego pasa bezpieczeństwa dla dwóch osób, a podczas jazdy zwróć uwagę czy każdy z pasażerów ma prawidłowo zapięte pasy bezpieczeństwa.

Używaj paska mocującego i jego zaczepu tylko do mocowania fotelika dla dziecka:
Mocowania fotelika dla dziecka zaprojektowano tak, aby wytrzymywały jedynie obciążenia wywierane przez prawidłowo zainstalowany fotelik. W żadnym wypadku nie należy ich używać jako pasów bezpieczeństwa dla osób dorosłych, uprzęży czy mocowania innych elementów lub wyposażenia pojazdu.

Foteliki dla dzieci

⚠ *OSTRZEŻENIE*

Zawsze przekładaj pasek mocujący między zagłówkiem, a oparciem:
Ułożenie paska mocującego na górnej powierzchni zagłówka zagraża bezpieczeństwu. W razie zderzenia pasek mocujący może ześlizgnąć się z zagłówka i osłabić mocowanie fotelika. Fotelik może się przesunąć i spowodować obrażenia lub śmierć dziecka.

⚠ PRZESTROGA

Przy upalnej pogodzie temperatura pasa bezpieczeństwa lub fotelika dla dziecka w zamkniętym samochodzie może stać się bardzo wysoka. Aby uniknąć oparzenia siebie lub dziecka, sprawdź temperaturę przed ich użyciem.

UWAGA

Twoja Mazda jest wyposażona w system ISOFIX służący do mocowania specjalnie zaprojektowanych fotelików dla dzieci na tylnych siedzeniach. Podczas używania tego rodzaju systemu do mocowania fotelika stosuj się do zaleceń opisanych w rozdziale „Foteliki dla dzieci z systemem ISOFIX“ (strona 2-40).

Montaż fotelika dla dziecka

▼Kategorie fotelików dla dzieci

UWAGA

Przy zakupie fotelika zapytaj producenta, który rodzaj fotelika jest właściwy dla Twojego dziecka i samochodu.

(Europa)
Foteliki są sklasyfikowane w 5 poniższych grupach, zgodnie z normą europejską (ECE R44).

Grupa	Wiek	Waga
0	Do 9 miesięcy	Poniżej 10 kg
0+	Do 2 lat	Poniżej 13 kg
1	Od 8 miesięcy do 4 lat	9 kg — 18 kg
2	Od 3 do 7 lat	15 kg — 25 kg
3	Od 6 do 12 lat	22 kg — 36 kg

(Inne państwa)
Stosuj się do obowiązujących przepisów prawa dotyczących korzystania z fotelików dla dzieci w samochodzie.

▼Rodzaje fotelików dla dzieci

(Europa)
Niniejsza instrukcja obsługi zawiera opis trzech typów fotelików dla dzieci, mocowanych za pomocą pasów bezpieczeństwa: kołysek dla niemowląt, fotelików dla dzieci, fotelików dla starszych dzieci.

UWAGA

- Pozycja montażu zależy od typu fotelika. Zawsze dokładnie zapoznawaj się z zaleceniami jego producenta i treścią instrukcji obsługi i montażu fotelika.
- Z uwagi na zróżnicowanie modeli fotelików, siedzeń oraz pasów bezpieczeństwa, nie wszystkie foteliki mogą być dostosowane do różnych pozycji ustawienia fotela. Przed zakupem fotelik dla dziecka powinien być sprawdzony w określonym ustawieniu (lub ustawieniach), w jakim ma być używany. Jeśli poprzednio zakupiony fotelik okazał się niewłaściwy, konieczny może okazać się zakup innego, właściwego fotelika.

Foteliki dla dzieci

Kołyska dla niemowląt
Odpowiada grupom 0 i 0^+ normy europejskiej (ECE R44).

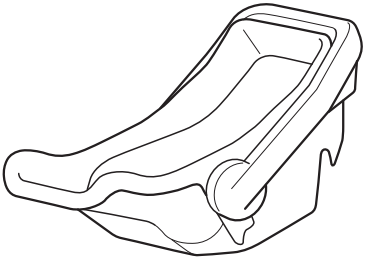

Fotelik dla dzieci
Odpowiada grupie 1 normy europejskiej (ECE R44).

Fotelik dla starszych dzieci
Odpowiada grupom 2 i 3 normy europejskiej (ECE R44).

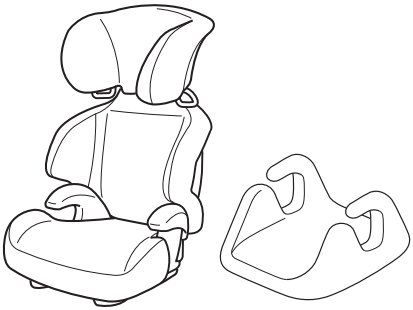

(Inne państwa)
Stosuj się do obowiązujących przepisów prawa dotyczących korzystania z fotelików dla dzieci w samochodzie.

▼ Pozycja montażu kołyski dla niemowląt

Kołyska dla niemowląt jest montowana wyłącznie w pozycji tyłem do kierunku jazdy.

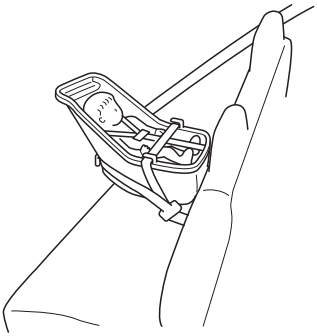

Informacje o pozycji montażu kołysek dla niemowląt są podane w „Tabeli sposobów montowania fotelików dla dzieci“ (strona 2-36).

⚠ OSTRZEŻENIE

Zawsze montuj fotelik dziecięcy w odpowiedniej pozycji:
Zamontowanie fotelika tyłem do kierunku jazdy bez uprzedniego zapoznania się z „Tabelą sposobów montowania fotelików dla dzieci“ jest niebezpieczne. Fotelik dla dziecka ustawiony w niewłaściwej pozycji nie może zostać odpowiednio zamocowany. W razie wypadku dziecko może uderzyć o przedmiot lub innego pasażera w samochodzie i odnieść poważne obrażenia lub zginąć.

Nigdy nie używaj fotelika tyłem do kierunku jazdy na przednim siedzeniu pasażera, chronionym poduszką powietrzną:
NIGDY nie używaj fotelika montowanego tyłem do kierunku jazdy na siedzeniu przednim chronionym AKTYWNĄ PODUSZKĄ POWIETRZNĄ. Można w ten sposób doprowadzić do ŚMIERCI lub POWAŻNYCH OBRAŻEŃ DZIECKA. Otwierająca się poduszka może uderzyć w fotelik i zmienić jego pozycję. Może to spowodować poważne obrażenia lub śmierć dziecka. Jeśli samochód jest wyposażony w wyłącznik poduszki powietrznej siedzenia przedniego pasażera, mocując fotelik tyłem do kierunku jazdy na przednim siedzeniu, zawsze ustaw wyłącznik w pozycji OFF.

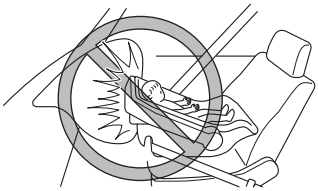

▼ Pozycja montażu fotelika dla dziecka

Foteliki dla dzieci montowane są przodem lub tyłem do kierunku jazdy, zależnie od wieku i wzrostu dziecka. Podczas montażu stosuj się do zaleceń producenta fotelika odnośnie wieku i wzrostu dziecka, jak również do zaleceń dotyczących jego montażu.
Informacje o pozycji montażu fotelików dla dzieci są podane w „Tabeli sposobów montowania fotelików dla dzieci“ (strona 2-36).

Fotelik dla dziecka montowany tyłem do kierunku jazdy

⚠ OSTRZEŻENIE

Zawsze montuj fotelik przeznaczony do ustawienia tyłem do kierunku jazdy we właściwej pozycji:
Zamontowanie fotelika samochodowego przeznaczonego do ustawienia tyłem do kierunku jazdy bez uprzedniego zapoznania się z „Tabelą sposobów mocowania fotelików dla dzieci“ zagraża bezpieczeństwu. Fotelik dla dziecka przeznaczony do montażu tyłem do kierunku jazdy, zamontowany w niewłaściwej pozycji, nie gwarantuje bezpieczeństwa. W razie wypadku dziecko może uderzyć o przedmiot lub innego pasażera w samochodzie i odnieść poważne obrażenia lub zginąć.

Foteliki dla dzieci

⚠ OSTRZEŻENIE

Nigdy nie używaj fotelika tyłem do kierunku jazdy na przednim siedzeniu pasażera, chronionym poduszką powietrzną:
NIGDY nie używaj fotelika montowanego tyłem do kierunku jazdy na siedzeniu przednim chronionym AKTYWNĄ PODUSZKĄ POWIETRZNĄ. Można w ten sposób doprowadzić do ŚMIERCI lub POWAŻNYCH OBRAŻEŃ DZIECKA. Otwierająca się poduszka może uderzyć w fotelik i zmienić jego pozycję. Może to spowodować poważne obrażenia lub śmierć dziecka. Jeśli samochód jest wyposażony w wyłącznik poduszki powietrznej siedzenia przedniego pasażera, mocując fotelik tyłem do kierunku jazdy na przednim siedzeniu, zawsze ustaw wyłącznik w pozycji OFF.

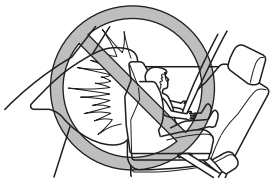

Fotelik dla dziecka montowany przodem do kierunku jazdy

⚠ OSTRZEŻENIE

Nigdy nie montuj fotelika dla dziecka przeznaczonego do montażu przodem do kierunku jazdy w nieprawidłowej pozycji:
Zamontowanie fotelika samochodowego przeznaczonego do ustawienia przodem do kierunku jazdy bez uprzedniego zapoznania się z „Tabelą sposobów mocowania fotelików dla dzieci“ zagraża bezpieczeństwu. Fotelik dla dziecka przeznaczony do montażu przodem do kierunku jazdy, ustawiony w niewłaściwej pozycji, nie gwarantuje bezpieczeństwa dziecka. W razie wypadku dziecko może uderzyć o przedmiot lub innego pasażera w samochodzie i odnieść poważne obrażenia lub zginąć.

Gdy nie ma konieczności, nie umieszczaj fotelika dla starszych dzieci przodem do kierunku jazdy na siedzeniu przedniego pasażera:
Podczas wypadku otwierająca się poduszka powietrzna może spowodować poważne obrażenia lub śmierć dziecka. Jeśli nie można uniknąć umieszczenia na siedzeniu przedniego pasażera fotelika przodem do kierunku jazdy, przesuń siedzenie maksymalnie do tyłu i sprawdź, czy wyłącznik poduszki powietrznej siedzenia przedniego pasażera znajduje się w pozycji OFF. Patrz rozdział „Wyłącznik przedniej poduszki powietrznej pasażera“ (strona 2-48).

▼Pozycja montażu fotelika dla starszych dzieci

Fotelik dla starszych dzieci jest montowany wyłącznie w pozycji przodem do kierunku jazdy.

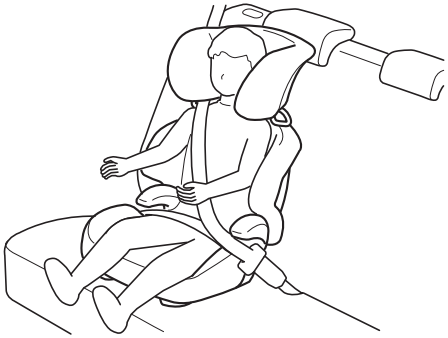

Informacje o pozycji montażu fotelików dla starszych dzieci są podane w „Tabeli sposobów montowania fotelików dla dzieci“ (strona 2-36).

⚠ OSTRZEŻENIE

Zawsze montuj fotelik dla starszych dzieci w odpowiedniej pozycji:
Zamontowanie fotelika dla starszych dzieci bez uprzedniego zapoznania się z „Tabelą sposobów montowania fotelików dla dzieci“ zagraża bezpieczeństwu. Fotelik dla starszego dziecka ustawiony w niewłaściwej pozycji nie gwarantuje bezpieczeństwa dziecka. W razie wypadku dziecko może uderzyć o przedmiot lub innego pasażera w samochodzie i odnieść poważne obrażenia lub zginąć.

⚠ OSTRZEŻENIE

Gdy nie ma konieczności, nie umieszczaj fotelika dla starszych dzieci przodem do kierunku jazdy na siedzeniu przedniego pasażera:
Podczas wypadku otwierająca się poduszka powietrzna może spowodować poważne obrażenia lub śmierć dziecka. Jeśli nie można uniknąć umieszczenia na siedzeniu przedniego pasażera fotelika przodem do kierunku jazdy, przesuń siedzenie maksymalnie do tyłu i sprawdź, czy wyłącznik poduszki powietrznej siedzenia przedniego pasażera znajduje się w pozycji OFF. Patrz rozdział „Wyłącznik przedniej poduszki powietrznej pasażera“ (strona 2-48).

Tabela sposobów montowania fotelików dla dzieci

(Europa)
Poniższa tabela zawiera informacje dotyczące umieszczania fotelików dla dzieci w różnych pozycjach montażu. Aby uzyskać informacje na temat umieszczania fotelików dla dzieci innych producentów, zapoznaj się z instrukcją dołączoną przez producenta do tego fotelika.

Foteliki dla dzieci z systemem ISOFIX

Grupa wagowa	Klasa wymiaru	Mocowanie	Lokalizacja mocowania ISOFIX pojazdu
			Tylne zewnętrzne siedzenia
Nosidełko	F	ISO/L1	X
	G	ISO/L2	X
		(1)	X
GRUPA 0 Do 10 kg	E	ISO/R1	IL
		(1)	X
GRUPA 0+ Do 13 kg	E	ISO/R1	IL
	D	ISO/R2	IL
	C	ISO/R3	IL
		(1)	X
GRUPA 1 9 kg — 18 kg	D	ISO/R2	IL
	C	ISO/R3	IL
	B	ISO/F2	IUF
	B1	ISO/F2X	IUF
	A	ISO/F3	IUF
		(1)	X
GRUPA 2 15 kg — 25 kg		(1)	X
GRUPA 3 22 kg — 36 kg		(1)	X

(1) W przypadku fotelików bez oznaczenia klasy ISO/XX (A do G) dla odpowiedniej grupy wagowej, producent pojazdu powinien wskazać odpowiednie foteliki dla dzieci ISOFIX zalecane dla każdej pozycji ich montażu.
Opis oznaczeń literowych użytych w tabeli.
IUF = pozycja właściwa dla uniwersalnych fotelików ISOFIX przeznaczonych do montażu przodem do kierunku jazdy i zatwierdzonych do użytku w tej grupie wagowej.
IL = pozycja właściwa dla wybranych fotelików ISOFIX.
Wymienione foteliki ISOFIX należą do kategorii „dla wybranego pojazdu“, „z ograniczeniem“ lub „półuniwersalnej“.
X = Pozycja niedozwolona dla fotelików ISOFIX w tej grupie wagowej i/lub klasie.

Za wyjątkiem fotelików dla dzieci z systemem ISOFIX

Grupa	Wiek	Waga	Typ fotelików dla dzieci	Siedzenie pasażera przedniego	Tylne siedzenie (zewnętrzne)	Tylne siedzenie (środkowe)
GRUPA 0	Do około 9 miesięcy	Poniżej 10 kg	Kołyska dla niemowląt	X	U	L*2
GRUPA 0+	Do około 2lat	Poniżej 13 kg	Kołyska dla niemowląt	X	U	L*2
GRUPA 1	Od około 8 miesięcy do 4 lat	9 kg — 18 kg	Fotelik dla dzieci	L*1	U	X
GRUPA 2	Od około 3 do 7 lat	15 kg — 25 kg	Fotelik dla starszych dzieci	L*1	U	X
GRUPA 3	Od około 6 do 12 lat	22 kg — 36 kg	Fotelik dla starszych dzieci	L*1	U	X

Opis oznaczeń literowych użytych w tabeli.
U = pozycja właściwa dla kategorii „uniwersalnej“ fotelików zatwierdzonych do użytku w tej grupie wagowej
L = Jeśli chodzi o foteliki dla dzieci dla tej kategorii grupy wagowej, skonsultuj się z Autoryzowaną Stacją Obsługi Mazdy. Jeśli chodzi o foteliki dla dzieci, jakie mogą być montowane w samochodzie, zapoznaj się z katalogiem akcesoriów.
X = Pozycja niedozwolona dla dzieci w tej grupie wiekowej.
*1 Oryginalne foteliki dla dzieci Mazda mogą być montowane przodem do kierunku jazdy.
*2 Oryginalne foteliki dla dzieci Mazda mogą być montowane tyłem do kierunku jazdy.

(Inne państwa)
Stosuj się do obowiązujących przepisów prawa dotyczących korzystania z fotelików dla dzieci w samochodzie.

Montaż fotelika dla dziecka

▼Lokalizacja zaczepów

Zaczepy do mocowania fotelików dla dzieci znajdują się na wyposażeniu samochodu. Na rysunku przedstawiono lokalizację zaczepów.
W celu zamontowania fotelika dla dziecka, postępuj zawsze zgodnie z instrukcją dołączoną do takiego fotelika.

Lokalizacja zaczepów

Podczas montażu fotelika wyposażonego w pasek mocujący korzystaj ze wskazanych na poniższym rysunku zaczepów mocujących.

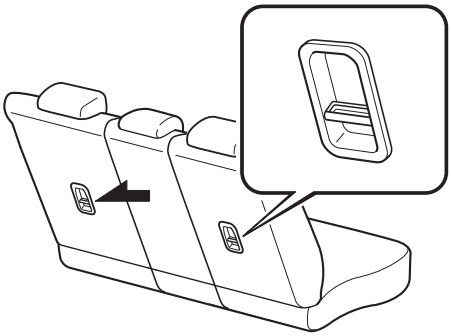

⚠ OSTRZEŻENIE

Zawsze mocuj pasek do właściwego zaczepu:
Zamocowanie paska do niewłaściwego zaczepu zagraża bezpieczeństwu. W razie wypadku pasek mocujący może wypaść z zaczepu i osłabić mocowanie fotelika. Ewentualne przemieszczenie się fotelika może spowodować obrażenia lub śmierć dziecka.

Zawsze przekładaj pasek mocujący między zagłówkiem, a oparciem:
Ułożenie paska mocującego na górnej powierzchni zagłówka zagraża bezpieczeństwu. W razie zderzenia pasek mocujący może ześlizgnąć się z zagłówka i osłabić mocowanie fotelika. Fotelik może się przesunąć i spowodować obrażenia lub śmierć dziecka.

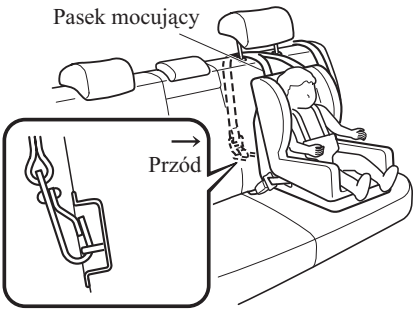

▼Korzystanie z Automatycznego trybu gotowości*

Podczas korzystania z automatycznego trybu gotowości przy montażu fotelika dla dziecka postępuj zgodnie z poniższymi instrukcjami.

1. Sprawdź, poprzez próbę przesunięcia do tyłu, czy oparcie siedzenia jest prawidłowo zablokowane.
2. Podnieś zagłówek do najwyżej zablokowanej pozycji.
   Patrz rozdział „Zagłówki“ na stronie 2-14.
3. Zamocuj fotelik, używając części biodrowej pasa bezpieczeństwa. Sposób przeprowadzenia pasa przez elementy fotelika jest przedstawiony w instrukcji producenta umieszczonej na foteliku.
4. Aby uruchomić automatyczny zwijacz, wyciągnij ze zwijacza część barkową taśmy pasa na całą długość.

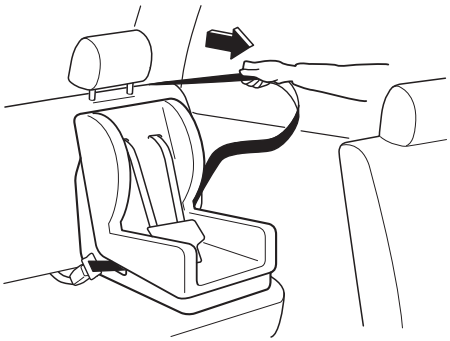

5. Dociśnij mocno fotelik do siedzenia. Sprawdź, czy taśma pasa przylega do niego możliwie ciasno. Jeśli zwijacz znajduje się w trybie automatycznym, podczas zwijania pasa słychać będzie „kliknięcia“. Jeśli pas nie mocuje ściśle fotelika, powtórz czynność.

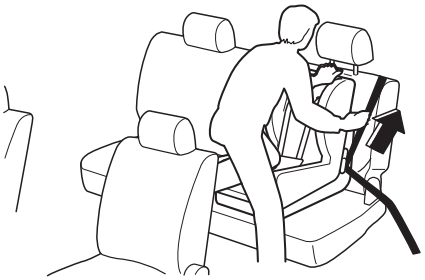

UWAGA
Sprawdź działanie tej funkcji przed każdym użyciem fotelika dla dziecka. Kiedy układ znajduje się w trybie automatycznym, wysunięcie pasa ze zwijacza nie będzie możliwe. Po wymontowaniu fotelika sprawdź, czy pas całkowicie zwinął się i układ powrócił do awaryjnego trybu gotowości, zanim pasażerowie zajmą swoje miejsca.

6. Jeśli Twój fotelik wymaga użycia paska mocującego, stosuj się do wskazówek producenta w celu zamocowania i dopasowania długości paska po podniesieniu zagłówka.

*Wybrane modele.

Foteliki dla dzieci

⚠ OSTRZEŻENIE

Zawsze przekładaj pasek mocujący między zagłówkiem, a oparciem:
Ułożenie paska mocującego na górnej powierzchni zagłówka zagraża bezpieczeństwu. W razie zderzenia pasek mocujący może ześlizgnąć się z zagłówka i osłabić mocowanie fotelika. Fotelik może się przesunąć i spowodować obrażenia lub śmierć dziecka.

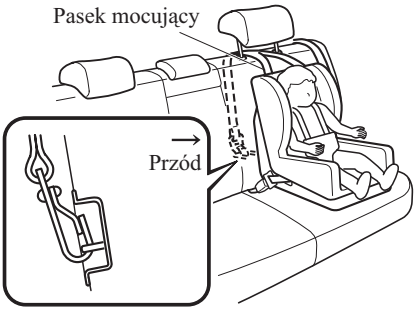

Zawsze mocuj pasek do właściwego zaczepu:
Zamocowanie paska do niewłaściwego zaczepu zagraża bezpieczeństwu. W razie wypadku pasek mocujący może wypaść z zaczepu i osłabić mocowanie fotelika. Ewentualne przemieszczenie się fotelika może spowodować obrażenia lub śmierć dziecka.

▼Z użyciem zaczepu ISOFIX

⚠ OSTRZEŻENIE

Używając fotelików dla dzieci stosuj się do zaleceń ich producenta:
Niezabezpieczony fotelik dla dziecka stwarza zagrożenie. W razie gwałtownego hamowania lub zderzenia może przemieścić się, powodując poważne obrażenia, a nawet śmierć dziecka lub innych pasażerów. Sprawdź, czy każdy fotelik dla dziecka jest prawidłowo zamocowany, zgodnie z zaleceniami jego producenta.

Sprawdź, czy fotelik jest prawidłowo zamocowany:
Nieprawidłowo zamocowany fotelik dla dziecka zagraża bezpieczeństwu. Podczas gwałtownego hamowania lub zderzenia fotelik może uderzyć pasażerów, powodując poważne obrażenia. Kiedy fotelik nie jest używany, usuń go z samochodu, umieść w bagażniku lub przynajmniej sprawdź, czy jest prawidłowo zamocowany w zaczepach ISOFIX.

⚠ OSTRZEŻENIE

Sprawdź, czy w pobliżu zaczepów ISOFIX nie są pozostawione pasy bezpieczeństwa lub inne przedmioty:
Niestosowanie się do zaleceń producenta fotelika dla dziecka podczas jego montażu jest niebezpieczne. Jeśli pas bezpieczeństwa lub inny przedmiot spowoduje nieprawidłowe zamocowanie fotelika do zaczepów ISOFIX, fotelik może przemieścić się podczas gwałtownego hamowania lub zderzenia, powodując poważne obrażenia, a nawet śmierć dziecka lub innych pasażerów. Sprawdź, czy w pobliżu zaczepów ISOFIX nie są pozostawione pasy bezpieczeństwa lub inne przedmioty. Zawsze stosuj się do zaleceń producenta fotelika.

1. Najpierw ustaw siedzenie przednie tak, aby zapewnić przestrzeń pomiędzy fotelikiem dla dziecka a siedzeniem przednim (strona 2-5).
2. Sprawdź, poprzez próbę przesunięcia do tyłu, czy oparcie siedzenia jest prawidłowo zablokowane.
3. Rozchyl nieco poduszki siedziska i oparcia tylnego siedzenia, aby sprawdzić umiejscowienia zaczepów ISOFIX.

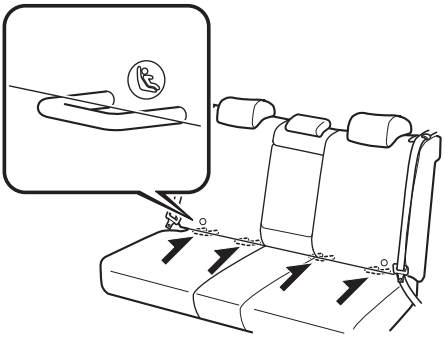

UWAGA

Oznaczenia nad zaczepami ISOFIX wskazują umieszczenie zaczepów do mocowania fotelika ISOFIX.

4. Podnieś zagłówek do najwyżej zablokowanej pozycji.
   Patrz rozdział „Zagłówki“ na stronie 2-14.
5. Zamocuj fotelik dla dziecka na tylnym zewnętrznym siedzeniu przy użyciu zaczepu ISOFIX, stosując się do zaleceń producenta fotelika.
6. Jeśli fotelik dla dziecka posiada pasek mocujący, oznacza to, że właściwe zamocowanie paska jest bardzo ważne dla bezpieczeństwa dziecka. Podczas montażu fotelika dla dziecka stosuj się dokładnie do zaleceń jego producenta (strona 2-38).

Foteliki dla dzieci

⚠ OSTRZEŻENIE

Zawsze mocuj pasek do właściwego zaczepu:
Zamocowanie paska do niewłaściwego zaczepu zagraża bezpieczeństwu. W razie wypadku pasek mocujący może wypaść z zaczepu i osłabić mocowanie fotelika. Ewentualne przemieszczenie się fotelika może spowodować obrażenia lub śmierć dziecka.

Zawsze przekładaj pasek mocujący między zagłówkiem, a oparciem:
Ułożenie paska mocującego na górnej powierzchni zagłówka zagraża bezpieczeństwu. W razie zderzenia pasek mocujący może ześlizgnąć się z zagłówka i osłabić mocowanie fotelika. Fotelik może się przesunąć i spowodować obrażenia lub śmierć dziecka.

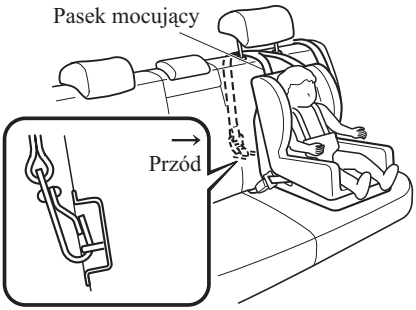

System poduszek powietrznych (SRS) – środki ostrożności

Przedni i boczny system bezpieczeństwa (SRS) składa się z 6 poduszek powietrznych. **Sprawdź, w jakie rodzaje poduszek powietrznych został wyposażony Twój samochód, odnajdując oznaczenia „SRS AIRBAG“.** Oznaczenia te są umieszczone w miejscach, w których zainstalowano poduszki powietrzne.
Poduszki powietrzne są montowane w następujących miejscach:

- Kierownica (poduszka powietrzna kierowcy)
- Deska rozdzielcza po stronie pasażera (poduszka powietrzna pasażera)
- Zewnętrzne boki oparć przednich siedzeń (boczne poduszki powietrzne)
- Przednie i tylne słupki oraz krawędzie dachu po obu stronach (kurtyny powietrzne)

System bezpieczeństwa poduszek powietrznych stanowi dodatkową ochronę w określonych sytuacjach, w związku z czym ważne jest, aby zawsze zapinać pasy bezpieczeństwa.

Przy niezapiętych pasach bezpieczeństwa poduszki powietrzne nie mogą zapewnić właściwej ochrony podczas wypadku. Zapięcie pasa bezpieczeństwa jest konieczne, aby:

- Zapobiegać uderzeniu pasażera w napełniającą się poduszkę powietrzną.
- Ograniczyć możliwości obrażeń ciała przy zderzeniu, które nie powoduje otwarcia poduszek powietrznych, jak przewrócenie się samochodu albo uderzenie w tył.
- Ograniczyć możliwość obrażeń przy zderzeniu czołowym, czołowo-bocznym lub bocznym, o sile zbyt małej do otwarcia poduszek powietrznych.
- Ograniczyć możliwość wyrzucenia pasażera z samochodu.
- Ograniczyć możliwość odniesienia podczas wypadku obrażeń dolnych części ciała i nóg, dla których poduszki powietrzne nie zapewniają ochrony.
- Utrzymać kierowcę w pozycji umożliwiającej panowanie nad pojazdem.

Małe dzieci, które nie mogą być chronione pasami bezpieczeństwa, muszą być właściwie zabezpieczone w foteliku dla dziecka (strona 2-26).

Sprawdź dokładnie, jaki fotelik jest konieczny dla przewożonego przez Ciebie dziecka i stosuj się do zaleceń dotyczących montażu fotelika, zamieszczonych w niniejszej instrukcji obsługi, jak również do zaleceń podanych przez producenta fotelika.

System poduszek powietrznych (SRS)

⚠ *OSTRZEŻENIE*

W samochodach wyposażonych w poduszki powietrzne zapięcie pasów bezpieczeństwa jest obowiązkowe:
Niezapięcie pasów bezpieczeństwa w samochodzie wyposażonym w poduszki powietrzne zagraża bezpieczeństwu podczas zderzenia. Same poduszki powietrzne nie zapobiegną poważnym obrażeniom ciała. Odpowiednie poduszki powietrzne zadziałają tylko podczas pierwszego zderzenia czołowego, czołowo-bocznego lub bocznego o wystarczająco dużej sile. Osoby w samochodzie powinny mieć zawsze zapięte pasy bezpieczeństwa.

Nie należy przewozić dzieci na przednim siedzeniu pasażera:
Przewożenie dziecka w wieku do 12 lat na przednim siedzeniu zagraża bezpieczeństwu. Otwierająca się poduszka powietrzna może uderzyć dziecko, powodując poważne obrażenia lub śmierć. Podczas zderzenia o wystarczająco dużej sile, śpiące dziecko oparte o drzwi może zostać uderzone przez boczną poduszkę powietrzną. Jeśli to możliwe, zawsze przewoź dzieci do 12 roku życia na tylnym siedzeniu, korzystając z fotelika samochodowego właściwego dla wieku i wzrostu dziecka.

Szczególne zagrożenie! Nigdy nie używaj fotelika tyłem do kierunku jazdy na przednim siedzeniu pasażera bez jednoczesnego wyłączenia poduszki powietrznej:
NIGDY nie używaj fotelika montowanego tyłem do kierunku jazdy na siedzeniu przednim chronionym AKTYWNĄ PODUSZKĄ POWIETRZNĄ. Można w ten sposób doprowadzić do ŚMIERCI lub POWAŻNYCH OBRAŻEŃ DZIECKA.
Nawet w razie niegroźnego zderzenia fotelik może zostać uderzony przez otwierającą się poduszkę powietrzną i przemieszczony gwałtownie do tyłu, powodując poważne obrażenia lub śmierć dziecka. Jeśli samochód jest wyposażony w wyłącznik poduszki powietrznej siedzenia przedniego pasażera, mocując fotelik tyłem do kierunku jazdy na przednim siedzeniu, zawsze ustaw wyłącznik w pozycji OFF.

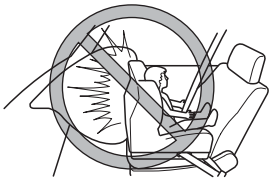

Nie siadaj zbyt blisko poduszki powietrznej kierowcy lub pasażera:
Siadanie zbyt blisko poduszki powietrznej kierowcy lub pasażera oraz umieszczanie na nich rąk lub stóp grozi poważnym niebezpieczeństwem. Poduszki powietrzne kierowcy i pasażera otwierają się z dużą siłą i prędkością. Przebywanie w pozycji zbyt blisko poduszki powietrznej grozi poważnymi obrażeniami ciała. Kierowca powinien zawsze opierać dłonie wyłącznie na obwodzie koła kierownicy. Osoba zajmująca przednie siedzenie powinna zawsze trzymać stopy na podłodze. Osoby siedzące z przodu powinny zawsze ustawiać swoje siedzenia możliwie daleko od poduszek powietrznych, siedzieć prosto, opierać się o oparcie siedzenia, z zapiętym pasem bezpieczeństwa.

⚠ OSTRZEŻENIE

Siadaj na środku siedzenia i zapinaj prawidłowo pas bezpieczeństwa:
Siadanie zbyt blisko bocznej poduszki powietrznej, umieszczanie na niej ręki, opieranie się o drzwi lub wychylanie się przez otwarte okno jest niebezpieczne. Boczna poduszka powietrzna otwiera się z dużą siłą i szybkością po zewnętrznej stronie oparcia przedniego siedzenia i zajmuje pozycję wzdłuż przednich drzwi od strony uderzenia. Osoba siedząca zbyt blisko drzwi lub oparta o szybę, albo siedząca na tylnym siedzeniu i trzymająca ręce na boku oparcia przedniego siedzenia może odnieść poważne obrażenia. Należy pozostawić wolne miejsce dla rozłożenia się bocznych poduszek powietrznych i kurtyn powietrznych, siedząc na środku siedzenia, pamiętając również o prawidłowym zapięciu pasów bezpieczeństwa.

Nie mocuj żadnych przedmiotów w miejscach zamontowania poduszek powietrznych przednich siedzeń:
Mocowanie jakichkolwiek przedmiotów w tych miejscach zagraża bezpieczeństwu. Podczas zderzenia przedmioty te mogą utrudnić lub uniemożliwić otwarcie poduszki powietrznej lub spowodować obrażenia ciała pasażerów.

Nie mocuj żadnych przedmiotów na/lub w pobliżu stref działania bocznych poduszek powietrznych:
Mocowanie przedmiotów do przednich siedzeń w sposób zakrywający zewnętrzny bok oparcia zagraża bezpieczeństwu. Podczas zderzenia przedmioty te mogą utrudnić lub uniemożliwić otwarcie poduszki powietrznej z zewnętrznego boku oparcia, eliminując korzyści wynikające z dodatkowej ochrony bocznej lub zmienić w niebezpieczny sposób kierunek otwarcia poduszki. Ponadto poduszka powietrzna może zostać przebita, uwalniając znajdujący się wewnątrz gaz.
Nie zawieszaj siatek, kieszeni na mapy ani plecaków z bocznymi paskami na przednich oparciach. Nigdy nie używaj pokrowców przednich siedzeń. Zawsze pozostawiaj wolne miejsce od strony bocznych poduszek powietrznych, aby umożliwić ich otwarcie w razie zderzenia bocznego.

Nie umieszczaj żadnych przedmiotów na lub w pobliżu obszaru działania kurtyn powietrznych:
Mocowanie jakichkolwiek przedmiotów w pobliżu obszarów działania kurtyn powietrznych, jak na przedniej szybie, bocznych szybach, przednich i tylnych słupkach oraz wzdłuż krawędzi dachu i uchwytach zagraża bezpieczeństwu. Podczas wypadku przedmioty te mogą utrudnić lub uniemożliwić otwarcie kurtyny powietrznej, zamontowanej w przednim i tylnym słupku oraz wzdłuż krawędzi dachu, eliminując korzyści wynikające z dodatkowej ochrony lub zmienić w niebezpieczny sposób kierunek otwarcia poduszki. Ponadto poduszka powietrzna może zostać przebita, uwalniając znajdujący się wewnątrz gaz.
Nie mocuj dodatkowych wieszaków ani innych przedmiotów na uchwytach. Ubrania wieszaj bezpośrednio na istniejących wieszakach. Zawsze pozostawiaj wolne miejsce na zadziałanie kurtyn powietrznych.

System poduszek powietrznych (SRS)

⚠ OSTRZEŻENIE

Nie dotykaj elementów systemu bezpieczeństwa po otwarciu poduszek powietrznych:
Dotykanie elementów systemu po otwarciu (wystrzeleniu) poduszek powietrznych zagraża bezpieczeństwu. Bezpośrednio po napełnieniu są one bardzo gorące. Istnieje możliwość oparzenia.

Nigdy nie montuj żadnych dodatkowych elementów wyposażenia z przodu samochodu:
Montaż dodatkowego wyposażenia jak: orurowanie (kangaroo bar, bull bar, push bar, lub podobne), pługi lub wciągarki zagraża bezpieczeństwu. Mogą one spowodować uszkodzenie systemu czujników zderzenia. To z kolei może wywołać nieoczekiwane zadziałanie poduszek powietrznych lub brak reakcji czujników podczas zderzenia. W rezultacie pasażerowie przednich siedzeń mogą odnieść poważne obrażenia.

Nie dokonuj modyfikacji zawieszenia:
Modyfikacja zawieszenia pojazdu zagraża bezpieczeństwu. Modyfikacja wysokości i/lub zawieszenia pojazdu uniemożliwia precyzyjne wykrycie zderzenia, co może spowodować niewłaściwe lub nieoczekiwane zadziałanie poduszki powietrznej, grożące poważnymi obrażeniami ciała.

Nie modyfikuj systemu bezpieczeństwa:
Modyfikacja elementów lub instalacji elektrycznej systemu bezpieczeństwa zagraża bezpieczeństwu. Możliwe jest przypadkowe uaktywnienie lub uszkodzenie systemu. Nie dokonuj żadnych modyfikacji systemu bezpieczeństwa. Nie mocuj żadnych ozdób, plakietek ani innych przedmiotów w miejscach montażu poduszek powietrznych. Nie montuj żadnych dodatkowych urządzeń elektrycznych na lub w pobliżu elementów systemu lub jego okablowania. Wyspecjalizowane serwisy udzielają pomocy przy wyjmowaniu i ponownym montażu przednich siedzeń, zalecamy Autoryzowane Stacje Obsługi Mazdy. Ochrona instalacji elektrycznej połączeń bocznych poduszek powietrznych i kurtyn powietrznych jest istotna dla zabezpieczenia poduszek przed przypadkowym zadziałaniem, a instalacji przed uszkodzeniem.

Nie umieszczaj bagażu ani innych przedmiotów pod przednimi siedzeniami:
Umieszczanie bagażu lub innych przedmiotów pod przednimi siedzeniami zagraża bezpieczeństwu. Istnieje możliwość uszkodzenia elementów niezbędnych do zadziałania systemu bezpieczeństwa, a w konsekwencji niezadziałania odpowiednich poduszek powietrznych podczas zderzenia, co może grozić śmiercią lub poważnymi obrażeniami ciała. Aby zapobiec uszkodzeniu elementów niezbędnych do zadziałania systemu bezpieczeństwa biernego, nie umieszczaj bagażu ani żadnych innych przedmiotów pod przednimi siedzeniami.

System poduszek powietrznych (SRS)

⚠ *OSTRZEŻENIE*

Nie używaj pojazdu z uszkodzonymi elementami systemu poduszek powietrznych/ napinaczy pasów bezpieczeństwa:
Poduszki powietrzne lub napinacze pasów muszą być wymienione po każdym zderzeniu, które spowodowało ich zadziałanie lub uszkodzenie. Pełna ocena skuteczności zadziałania wymienionych systemów podczas kolejnego potencjalnego wypadku może być dokonana tylko przez wyspecjalizowany serwis, zalecamy Autoryzowaną Stację Obsługi Mazdy. Używanie pojazdu ze zużytymi podczas zderzenia lub uszkodzonymi poduszkami powietrznymi lub napinaczami pasów bezpieczeństwa nie zapewni koniecznej ochrony w przypadku kolejnego potencjalnego wypadku, co może prowadzić do poważnych obrażeń ciała lub śmierci.

Nie demontuj wewnętrznych elementów systemu poduszek powietrznych:
Wymontowanie jakichkolwiek elementów, takich jak: przednie siedzenia, zestaw wskaźników, koło kierownicy lub części przednich i tylnych słupków oraz krawędzi dachu, zawierających elementy lub czujniki poduszek powietrznych, zagraża bezpieczeństwu. Wspomniane elementy zawierają istotne części systemu poduszek powietrznych. Może to prowadzić do przypadkowego zadziałania poduszek powietrznych, powodującego poważne obrażenia. Omawiane części mogą być demontowane wyłącznie przez wyspecjalizowany serwis, zalecamy Autoryzowaną Stację Obsługi Mazdy.

Prawidłowa utylizacja układu poduszek powietrznych:
Niewłaściwa utylizacja poduszki powietrznej lub złomowanie pojazdu ze sprawnymi poduszkami powietrznymi może grozić poważnym niebezpieczeństwem. Nieprzestrzeganie zasad bezpieczeństwa może spowodować obrażenia ciała. Informacji na temat bezpiecznej utylizacji poduszek powietrznych lub złomowania pojazdu wyposażonego w system poduszek udzielają specjalistyczne serwisy. Zalecamy kontakt z Autoryzowaną Stacją Obsługi Mazdy.

UWAGA

- Podczas otwierania poduszek powietrznych będzie słyszalny głośny dźwięk napełniania i zostanie wydzielona pewna ilość dymu. Nie powoduje on żadnych obrażeń, natomiast materiał, z którego wykonane są poduszki powietrzne może wywołać niewielkie otarcia skóry przy zetknięciu się z nim.
- W przypadku odsprzedaży Twojej Mazdy prosimy o przekazanie nowemu właścicielowi informacji na temat układu poduszek powietrznych i konieczności zapoznania się przez niego z instrukcjami.
- Umieszczona w widocznym miejscu naklejka przestrzega przez używaniem na siedzeniu przednim fotelików dla dzieci montowanych tyłem do kierunku jazdy.

Wyłącznik przedniej poduszki powietrznej pasażera*

⚠ *OSTRZEŻENIE*

Nie wyłączaj bez potrzeby przedniej poduszki powietrznej pasażera:
Wyłączenie przedniej poduszki powietrznej pasażera bez potrzeby zagraża bezpieczeństwu. Pasażer nie będzie wówczas odpowiednio chroniony przez poduszkę. Może to być przyczyną poważnych obrażeń lub nawet śmierci. Za wyjątkiem przypadku zamontowania na przednim siedzeniu fotelika dla dziecka, nie zmieniaj pozycji wyłącznika poduszki powietrznej w pozycję OFF.

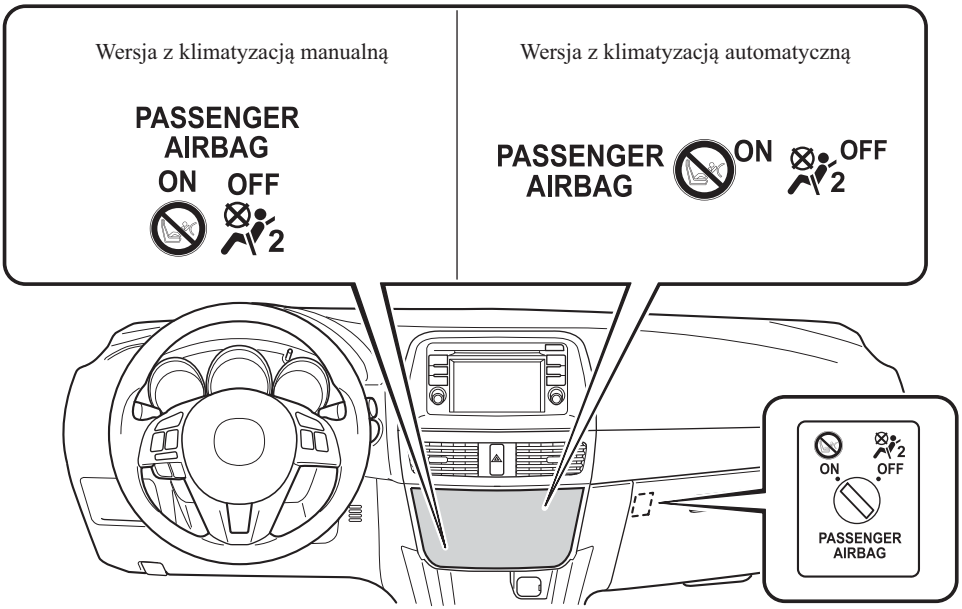

Wyłącznik poduszki powietrznej powinien być używany do wyłączania przedniej i bocznej poduszki powietrznej, jak również napinacza pasa bezpieczeństwa przedniego pasażera, w przypadku montażu fotelika samochodowego dla dziecka na przednim siedzeniu.

 *Wybrane modele.

Po obróceniu kluczyka zapłonu w pozycję ON obie lampki sygnalizacyjne przedniej poduszki pasażera włączają się, niezależnie od pozycji wyłącznika poduszki powietrznej pasażera. Lampka sygnalizacyjna gaśnie po określonym czasie, a następnie włącza się/wyłącza w zależności od okoliczności wyszczególnionych w tabeli.

Wyłącznik przedniej poduszki powietrznej pasażera	Stan przedniej/bocznej poduszki powietrznej pasażera, napinacza pasa bezpieczeństwa pasażera przedniego	Lampka sygnalizacyjna przedniej poduszki powietrznej pasażera
Pozycja OFF (wyłączona)	Wyłączone	
Pozycja ON (włączona)	Włączone	Gaśnie po krótkim okresie czasu.

UWAGA

W przypadku wystąpienia którejkolwiek z poniższych okoliczności skontaktuj się z wyspecjalizowanym serwisem, w celu sprawdzenia wyłącznika poduszki powietrznej przedniego pasażera. Polecamy Autoryzowaną Stację Obsługi Mazdy:

- Lampka sygnalizacyjna wyłączenia poduszki powietrznej przedniego siedzenia pasażera nie włącza się na krótką chwilę po obróceniu klucza zapłonu w pozycję ON.
- Lampka sygnalizacyjna wyłączenia poduszki powietrznej przedniego pasażera nie gaśnie po krótkim okresie czasu, kiedy włącznik zapłonu znajduje się w pozycji ON, a wyłącznik poduszki powietrznej przedniego pasażera znajduje się w pozycji ON.

▼Pozycje wyłącznika

Przed podróżą samochodem zawsze sprawdź, czy wyłącznik poduszki powietrznej przedniego pasażera znajduje się w ustawieniu zgodnym z Twoimi wymaganiami.

⚠ *OSTRZEŻENIE*

Nie zostawiaj klucza w wyłączniku poduszki powietrznej przedniego pasażera:
Przypadkowe wyłączenie poduszki powietrznej przedniego pasażera jest niebezpieczne. W razie zderzenia pasażer siedzący na przednim siedzeniu nie będzie właściwie chroniony. Może to być przyczyną poważnych obrażeń lub nawet śmierci. Aby uniknąć przypadkowego wyłączenia, zawsze używaj kluczyka pomocniczego umieszczonego w aktualnie używanym kluczu zaawansowanym do wyłączania poduszki powietrznej. Po jej wyłączeniu włóż z powrotem klucz pomocniczy do klucza zaawansowanego. Dzięki temu nigdy nie pozostawisz klucza w wyłączniku poduszki powietrznej przedniego pasażera.

System poduszek powietrznych (SRS)

UWAGA
Po wyłączeniu poduszki powietrznej pasażera, włóż klucz pomocniczy do klucza zaawansowanego.

OFF (Wył.)

Przednia i boczna poduszka powietrzna przedniego pasażera oraz napinacz pasa bezpieczeństwa są wyłączone.

Wyłączanie poduszki powietrznej przedniego pasażera

1. Włóż klucz do zapłonu do wyłącznika poduszki powietrznej i obróć go w kierunku ruchu wskazówek zegara, aż do ustawienia w pozycji OFF.
2. Wyjmij klucz.
3. Sprawdź, czy lampka sygnalizacyjna wyłączenia poduszki powietrznej pozostaje włączona, kiedy włącznik zapłonu znajduje się w pozycji ON.

Przednia i boczna poduszka powietrzna przedniego pasażera oraz napinacz pasa bezpieczeństwa pozostaną wyłączone do momentu obrócenia wyłącznika poduszki powietrznej w pozycję ON.

ON (Wł.)

Przednia i boczna poduszka powietrzna przedniego pasażera oraz napinacz pasa bezpieczeństwa są włączone. Uruchamiaj system tylko wówczas, kiedy na siedzeniu pasażera przedniego nie ma fotelika dla dziecka.

Włączanie poduszki powietrznej przedniego pasażera

1. Włóż klucz do zapłonu do wyłącznika poduszki powietrznej i obróć go w kierunku przeciwnym do ruchu wskazówek zegara w pozycję ON.
2. Wyjmij klucz.
3. Sprawdź, czy lampka sygnalizacyjna wyłączenia poduszki powietrznej pozostaje włączona, kiedy włącznik zapłonu znajduje się w pozycji ON. Lampka sygnalizacyjna wyłączonej poduszki powietrznej gaśnie po krótkim okresie czasu.

Komponenty systemu poduszek powietrznych

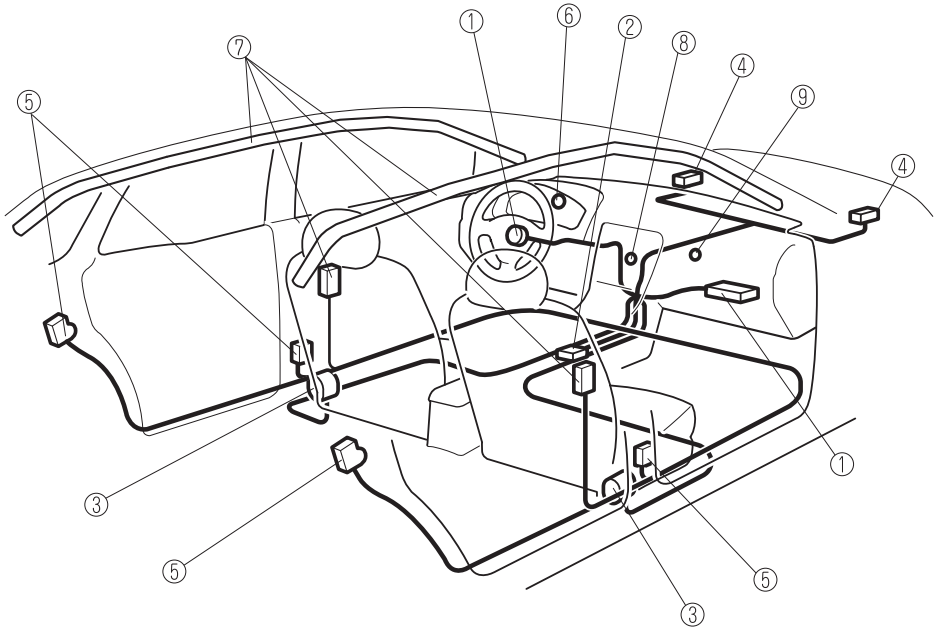

① System napełniania poduszek przednich i poduszki powietrzne kierowcy/pasażera
② Czujniki zderzenia i moduł diagnostyczny (moduł SAS)
③ Napinacze pasów bezpieczeństwa przednich foteli (strona 2-22)
④ Czujniki zderzenia przedniego
⑤ Czujniki zderzenia bocznego
⑥ Lampka sygnalizacyjna poduszek powietrznych/napinaczy pasów bezpieczeństwa przednich siedzeń (strona 4-37)
⑦ System napełniania poduszek bocznych oraz poduszki i kurtyny boczne
⑧ Lampka sygnalizacyjna wyłączenia poduszki powietrznej przedniego pasażera* (strona 2-48)
⑨ Wyłącznik poduszki powietrznej przedniego siedzenia pasażera* (strona 2-48)

*Wybrane modele.

System poduszek powietrznych (SRS)

Jak działają poduszki powietrzne SRS

Twoja Mazda została wyposażona w wymienione poniżej poduszki powietrzne SRS. Poduszki powietrzne SRS zostały zaprojektowane tak, aby wraz z pasami bezpieczeństwa zmniejszać ryzyko obrażeń osób wewnątrz samochodu w czasie wypadku.
Poduszki powietrzne SRS stanowią zabezpieczenie dodatkowe w stosunku do pasów bezpieczeństwa. Zawsze poprawnie zapinaj pasy bezpieczeństwa.

▼Napinacze pasów bezpieczeństwa przednich siedzeń

Napinacze pasów bezpieczeństwa przednich siedzeń zostały zaprojektowane, aby zadziałać w przypadku zderzenia czołowego lub czołowo-bocznego o wystarczająco dużej sile. Dodatkowo, w trakcie zderzenia bocznego napinacz działa od strony, z której ma miejsce zderzenie.

▼Poduszka powietrzna kierowcy

Poduszka powietrzna kierowcy jest zamontowana wewnątrz koła kierownicy.
Kiedy czujnik zderzenia przedniego wykryje uderzenie o odpowiednio dużej sile, poduszka powietrzna kierowcy błyskawicznie się napełni pomagając zredukować obrażenia głowy i klatki piersiowej kierowcy, jakie mógłby odnieść uderzając o koło kierownicy.
Więcej informacji szczegółowych, patrz rozdział „Okoliczności zadziałania poduszek powietrznych SRS“ (strona 2-55).

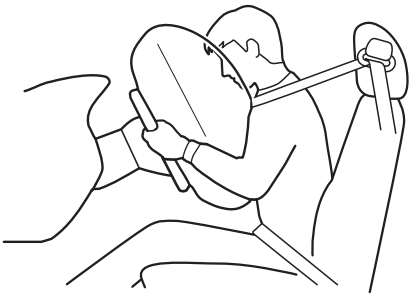

▼ Poduszka powietrzna przedniego pasażera

Poduszka powietrzna przedniego pasażera jest zamontowana w desce rozdzielczej. Mechanizm napełniania poduszki powietrznej pasażera jest taki sam, jak w przypadku poduszki powietrznej kierowcy, opisanej na poprzedniej stronie.
Więcej informacji szczegółowych, patrz rozdział „Okoliczności zadziałania poduszek powietrznych SRS“ (strona 2-55).

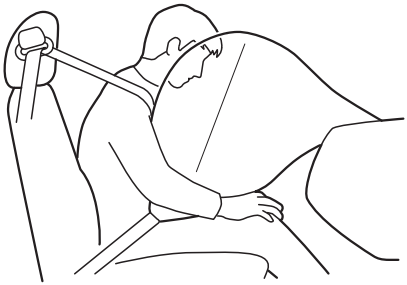

▼ Boczne poduszki powietrzne

Boczne poduszki powietrzne są zamontowane w bocznej części siedzeń przednich. Kiedy czujnik zderzenia wykryje boczne uderzenie o odpowiednio dużej sile, boczna poduszka powietrzna błyskawicznie się napełni od strony, w którą nastąpiło uderzenie. Boczna poduszka powietrzna szybko się napełnia, w celu ograniczenia obrażeń klatki piersiowej kierowcy i pasażera przedniego spowodowanych przez bezpośrednie uderzenie wewnętrznych elementów, takich jak drzwi czy okno.
Więcej informacji szczegółowych, patrz rozdział „Okoliczności zadziałania poduszek powietrznych SRS“ (strona 2-55).

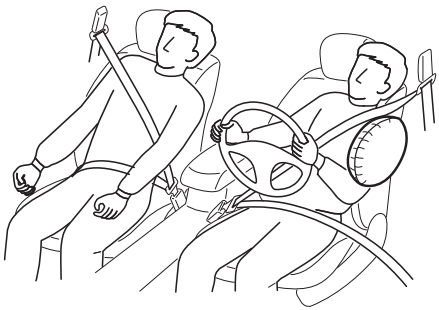

System poduszek powietrznych (SRS)

▼Kurtyny boczne

Kurtyny powietrzne są zamontowane pomiędzy słupkami przedniej i tylnej szyby wzdłuż krawędzi dachu po obu stronach pojazdu.
Kiedy czujnik zderzenia wykryje boczne uderzenie o odpowiednio dużej sile, boczna kurtyna powietrzna błyskawicznie się napełni, pomagając zredukować obrażenia, które mogli by odnieść głównie tylni zewnętrzni pasażerowie, uderzając w wewnętrzne elementy samochodu, takich jak drzwi czy okno.
Więcej informacji szczegółowych, patrz rozdział „Okoliczności zadziałania poduszek powietrznych SRS“ (strona 2-55).

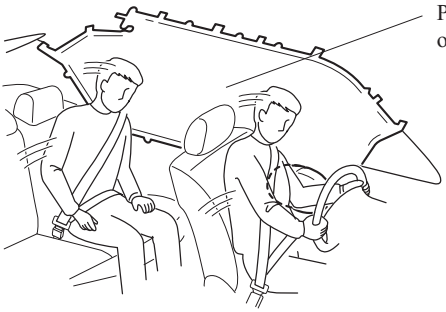

▼Lampka ostrzegawcza/Sygnał ostrzegawczy

O nieprawidłowym funkcjonowaniu systemu lub jego stanie informuje specjalne ostrzeżenie.
Patrz rozdział „Lampki ostrzegawcze/sygnalizacyjne“ na stronie 4-37.
Patrz Sygnał ostrzegawczy systemu przednich poduszek powietrznych/systemu napinaczy pasów bezpieczeństwa na stronie 7-45.

Okoliczności zadziałania poduszek powietrznych SRS

Poniższa tabela przedstawia zadziałanie odpowiednich poduszek powietrznych w zależności od typu uderzenia.
(Ilustracje pokazują przykładowe uderzenia.)

Element SRS	Typ kolizji		
	Poważne czołowe/około-czołowe zderzenie	Poważne zderzenie boczne	Uderzenie w tył pojazdu
	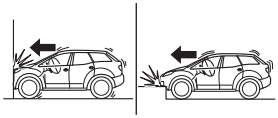	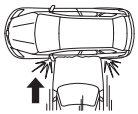	
	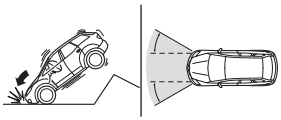		
Napinacz przednich pasów bezp.	X*1 (obie strony)	X*1 (tylko od strony uderzenia)	Przy uderzeniu w tył pojazdu żadna z poduszek powietrznych ani napinacz przednich pasów bezpieczeństwa nie zostaną uaktywnione.
Poduszka powietrzna kierowcy	X		
Poduszka powietrzna przedniego pasażera	X*1		
Poduszka boczna		X*1 (tylko od strony uderzenia)	
Kurtyna boczna		X (tylko od strony uderzenia)	

X : System poduszek powietrznych jest zaprojektowany do zadziałania przy tego typu kolizji.

*1 : Przednie i boczne poduszki oraz napinacz pasów bezpieczeństwa przedniego pasażera są zaprojektowane do zadziałania w zależności od statusu wyłącznika przedniej poduszki powietrznej pasażera.

Ograniczenia działania poduszek powietrznych

W większości poważnych uderzeń, jak te opisane w rozdziale „Okoliczności zadziałania poduszek powietrznych SRS“, system zadziała. Niemniej jednak w niektórych przypadkach poduszki powietrzne mogą nie zadziałać, w zależności od typu i siły uderzenia.

Ograniczenia w rozpoznawaniu uderzeń czołowych/około-czołowych:
Poniższe ilustracje przedstawiają przykładowe uderzenia czołowe/około-czołowe, które mogą nie zostać rozpoznane przez czujniki jako wystarczające do otworzenia poduszek powietrznych.

Czołowe uderzenie w słup lub drzewo

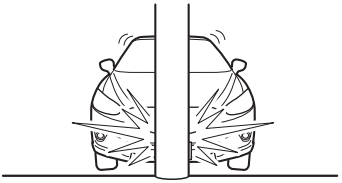

Uderzenie czołowo-boczne

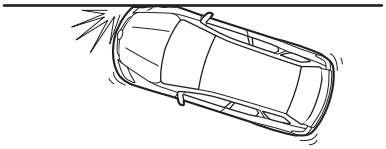

Uderzenie w tył innego pojazdu lub wjechanie pod inny pojazd

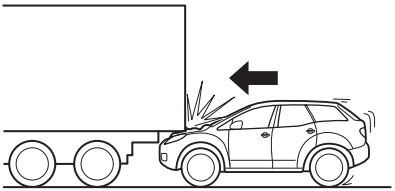

Ograniczenia w rozpoznawaniu uderzeń bocznych:
Poniższe ilustracje przedstawiają przykładowe uderzenia boczne, które mogą nie zostać rozpoznane przez czujniki jako wystarczające do otworzenia poduszek powietrznych.

Boczne uderzenie w słup lub drzewo

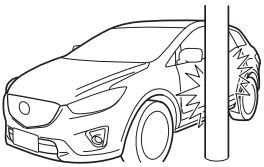

Uderzenie boczne przez pojazd jednośladowy

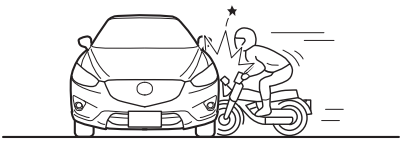

Przewrócenie się samochodu

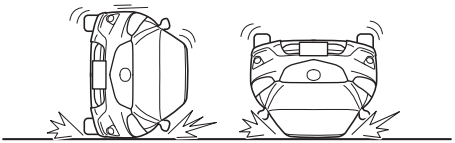

3 Poznaj swoją Mazdę

Obsługa różnych elementów, w tym kluczy, drzwi, lusterek i okien.

Klucze 3-2
Klucze 3-2
Centralny zamek ze zdalnym sterowaniem 3-3

Zaawansowany system zdalnego otwierania 3-8
Zaawansowany system zdalnego otwierania* 3-8
Zasięg działania 3-9

Drzwi i zamki 3-10
Zamki drzwi 3-10
Pokrywa bagażnika 3-17

Paliwo i emisje spalin 3-21
Środki ostrożności dotyczące paliwa i emisji spalin 3-21
Pokrywa wlewu paliwa i korek 3-26

Kierownica 3-27
Kierownica 3-27

Lusterka 3-28
Lusterka 3-28

Szyby 3-32
Szyby sterowane elektrycznie 3-32
Dach otwierany * 3-37

System zabezpieczenia przed kradzieżą 3-40
Modyfikacje i wyposażenie dodatkowe 3-40
Immobilizer 3-40
System alarmowy (Modele europejskie)* 3-42
System alarmowy (Modele spoza Europy)* 3-46

Zalecenia dotyczące jazdy 3-49
Docieranie 3-49
Zasady oszczędnej jazdy 3-49
Jazda w trudnych warunkach 3-50
Dywaniki podłogowe 3-50
Ruszanie na śliskiej nawierzchni 3-51
Jazda zimą 3-52
Jazda po wodzie 3-54
Informacje dotyczące turbosprężarki (SKYACTIV-D 2.2) 3-55

Holowanie 3-56
Holowanie przyczepy kempingowej i przyczepy bagażowej (Europa/Rosja/Turcja/Izrael/ Republika Południowej Afryki) 3-56

*Wybrane modele.

Klucze

⚠ OSTRZEŻENIE

Nie pozostawiaj kluczy w samochodzie, gdy znajdują się w nim dzieci. Trzymaj klucze w miejscu, w którym dzieci ich nie znajdą i nie będą mogły się nimi bawić:
Pozostawienie dzieci w samochodzie wraz z kluczem jest niebezpieczne. Może to doprowadzić do poważnych obrażeń lub nawet śmierci. Klucze budzą zainteresowanie dzieci. Mając klucz mogą uruchomić podnośniki szyb lub inne urządzenia, a nawet sprawić, że samochód ruszy.

⚠ PRZESTROGA

- Ponieważ klucz (nadajnik) wysyła fale radiowe o niskim natężeniu, klucz może działać nieprawidłowo w następujących warunkach:
  - W pobliżu urządzeń telekomunikacyjnych, jak telefon komórkowy.
  - Kiedy styka się lub jest przykryty przez metalowe przedmioty.
  - W pobliżu urządzeń elektronicznych, takich jak komputery osobiste.
  - Gdy sygnał zakłócają zainstalowane w samochodzie dodatkowe urządzenia elektroniczne niebędące oryginalnymi akcesoriami Mazdy.
  - Kiedy w pobliżu samochodu znajdują się urządzenia zakłócające fale radiowe.

⚠ PRZESTROGA

- Bateria klucza (nadajnika) może się nadmiernie wyładować, jeżeli klucz odbiera fale radiowe o wysokim natężeniu. Nie umieszczaj klucza zaawansowanego w pobliżu elektronicznych urządzeń, takich jak telewizory lub komputery.
- Aby uniknąć uszkodzenia klucza (nadajnika):
  - Nie upuszczaj go.
  - Nie zamocz go.
  - Nie demontuj go.
  - Nie wystawiaj go na działanie wysokich temperatur w miejscach takich jak deska rozdzielcza lub pokrywa komory silnika, kiedy działa na nie bezpośrednio światło słoneczne.
  - Nie wystawiaj go na działanie jakichkolwiek pól magnetycznych.
  - Nie umieszczaj na nim ciężkich przedmiotów.
  - Nie umieszczaj go w ultradźwiękowych urządzeniach czyszczących.
  - Nie umieszczaj w jego pobliżu jakichkolwiek przedmiotów emitujących pole magnetyczne.

Numer kodu klucza jest wytłoczony na tabliczce załączonej do zestawu kluczy; odepnij ją i przechowuj w bezpiecznym miejscu (nie w samochodzie), aby móc jej użyć, gdy konieczne będzie dorobienie dodatkowego klucza.
Zanotuj numer kodu i przechowuj go w bezpiecznym i dostępnym miejscu, ale nie w samochodzie.

W razie zgubienia klucza, zwróć się do Autoryzowanej Stacji Obsługi Mazdy i przekaż numer kodu klucza.

UWAGA

Aby system funkcjonował prawidłowo, musisz mieć przy sobie klucz.

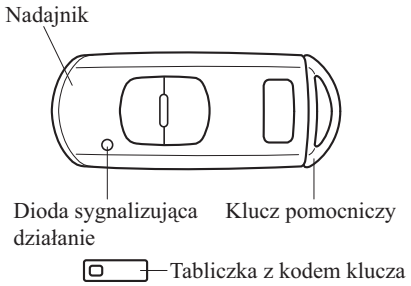

Wyjmij z klucza (nadajnika) klucz pomocniczy.

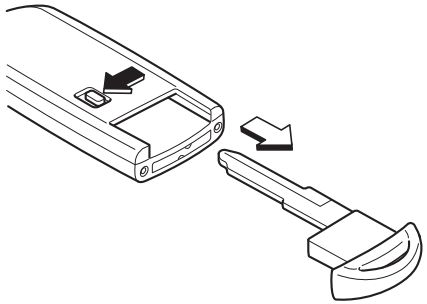

Centralny zamek ze zdalnym sterowaniem

System ten wykorzystuje przyciski w kluczu do blokowania i odblokowywania drzwi i pokrywy bagażnika.
System ten pozwala uruchomić silnik bez konieczności wyjmowania klucza z kieszeni lub torebki.
W samochodach wyposażonych w system alarmowy za pomocą tego systemu można również włączać/wyłączać alarm.
Przyciski należy naciskać powoli i ostrożnie.

O nieprawidłowościach w działaniu systemu lub ostrzeżeniach informują przedstawione poniżej lampki lub sygnały ostrzegawcze. W przypadku samochodów z zestawem wskaźników typu A sprawdź wyświetlany komunikat, aby uzyskać więcej informacji, a w razie konieczności poddaj samochód kontroli przez wyspecjalizowany serwis. Zalecamy Autoryzowaną Stację Obsługi Mazdy.

- Lampka ostrzegawcza KLUCZA (czerwona)
  Patrz rozdział „Lampki ostrzegawcze/ sygnalizacyjne“ na stronie 4-37.
- Włącznik zapłonu nie w pozycji Off (STOP) Sygnał ostrzegawczy
  Patrz Włącznik zapłonu nie w pozycji Off (STOP) Sygnał ostrzegawczy na stronie 7-46.
- Sygnał ostrzegawczy, gdy klucz znajduje się poza samochodem
  Patrz Sygnał ostrzegawczy, gdy klucz znajduje się poza samochodem na stronie 7-46.

W razie jakichkolwiek problemów z kluczem skontaktuj się ze specjalistą, zalecamy Autoryzowaną Stację Obsługi Mazdy.

Jeżeli Twój klucz zostanie zgubiony lub skradziony, skonsultuj się jak najszybciej z Autoryzowaną Stacją Obsługi Mazdy w celu dezaktywacji utraconego klucza i dorobienia nowego.

⚠ PRZESTROGA

Wszelkie zmiany lub modyfikacje wykonane bez wyraźnej autoryzacji ze strony podmiotu odpowiedzialnego za zgodność produktu mogą pozbawić użytkownika prawa do posługiwania się elementem wyposażenia.

UWAGA

- Zasięg działania centralnego zamka ze zdalnym sterowaniem może ulec zmianie w zależności od lokalnych warunków.
- System działa (blokowanie/odblokowywanie drzwi/pokrywy bagażnika), jeśli włącznik zapłonu jest wyłączony. System nie działa, jeśli włącznik zapłonu znajduje się w innej pozycji niż OFF.
- Jeżeli po naciśnięciu przycisku klucz nie działa lub zasięg jego działania jest bardzo mały, możliwe że wyładowała się bateria. Aby włożyć nową baterię, zapoznaj się z rozdziałem „Wymiana baterii elektrycznej pilota“ (strona 6-39).
- Dodatkowe klucze można nabyć w Autoryzowanych Stacjach Obsługi Mazdy. W systemie zdalnego otwierania można użyć maksymalnie sześciu nadajników do jednego samochodu. W razie potrzeby dodatkowych kluczy, należy dostarczyć wszystkie posiadane do Autoryzowanej Stacji Obsługi Mazdy.

▼Nadajnik

UWAGA

- **(Z systemem alarmowym)**
  Światła awaryjne migną wtedy, gdy nastąpi uzbrojenie lub wyłączenie systemu.
  Patrz rozdział „System alarmowy“ (Modele europejskie) na stronie 3-42.
  Patrz rozdział „System alarmowy“ (Modele spoza Europy) na stronie 3-46.
- **(Z zaawansowanym systemem zdalnego otwierania Modele europejskie)**
  Ustawienia można zmienić tak, aby sygnał dźwiękowy potwierdzał zablokowanie lub odblokowanie drzwi i pokrywy bagażnika przy użyciu klucza.
  (Z zaawansowanym systemem zdalnego otwierania Modele spoza Europy)
  Sygnał dźwiękowy może potwierdzać zablokowanie lub odblokowanie drzwi i pokrywy bagażnika przy użyciu klucza.
  Sygnał dźwiękowy można wyłączyć.
  Można również zmieniać głośność tego dźwięku.
  Patrz rozdział „Możliwości personalizacji“ na stronie 9-13.

Aby zmienić ustawienia, postępuj w następujący sposób.

1. Wyłącz zapłon i zamknij wszystkie drzwi i pokrywę bagażnika.
2. Otwórz drzwi po stronie kierowcy.

UWAGA

3. W ciągu 30 sekund od otwarcia drzwi po stronie kierowcy naciśnij i przytrzymaj przez co najmniej 5 sekund przycisk LOCK w kluczu. Wszystkie drzwi i pokrywa bagażnika zostaną zablokowane i zostanie wyemitowany sygnał dźwiękowy na aktualnie ustawionej głośności. (Jeśli w danym momencie sygnał dźwiękowy jest wyłączony, nie zostanie on wyemitowany). Ustawienie zmienia się za każdym razem, kiedy zostaje naciśnięty przycisk LOCK w kluczu, a sygnał dźwiękowy uaktywnia się na ustawionej głośności. (Jeśli sygnał dźwiękowy jest wyłączony, nie zostanie on wyemitowany).
4. Zmiana ustawienia zostanie zakończona, jeśli wykonano jedną z poniższych czynności:
   - Ustaw włącznik zapłonu w pozycji ACC lub ON.
   - Zamknięto drzwi po stronie kierowcy.
   - Otworzono pokrywę bagażnika.
   - Nie używano klucza przez 10 sekund.
   - Naciśnięto dowolny przycisk za wyjątkiem przycisku blokowania w kluczu.
   - Naciśnięto przycisk żądania.

Dioda sygnalizacyjna świeci się, kiedy naciskane są przyciski pilota.

Przycisk blokowania

Aby zablokować drzwi i pokrywę bagażnika, naciśnij przycisk blokowania, światła awaryjne migną raz.

(Z zaawansowanym systemem zdalnego otwierania modele spoza Europy)
Sygnał dźwiękowy będzie emitowany 1 raz.

UWAGA

- Gdy pokrywa bagażnika lub którekolwiek z drzwi są otwarte, pozostałe drzwi nie zostaną zablokowane po naciśnięciu przycisku blokowania. Światła awaryjne nie migną.
- Wyjęcie klucza z pojazdu, zamknięcie wszystkich drzwi i naciśnięcie przycisku blokowania w kluczu, podczas gdy funkcja i-stop działa (silnik jest zatrzymany), spowoduje wyłączenie zapłonu i zablokowanie wszystkich drzwi (Następuje również zablokowanie kierownicy).
- Po naciśnięciu przycisku upewnij się, czy wszystkie drzwi i pokrywa bagażnika zostały zablokowane.
- **(Z systemem podwójnego blokowania)**
  Dwukrotne naciśnięcie w ciągu 3 sekund przycisku blokowania uaktywni system podwójnego blokowania. Patrz „System podwójnego blokowania“ na stronie 3-11.
- **(Z systemem alarmowym)**
  Gdy drzwi zostaną zablokowane poprzez naciśnięcie przycisku blokowania w kluczu podczas, gdy system alarmowy jest uzbrojony, światła awaryjne migną raz, aby zasygnalizować, że system został uzbrojony.

Przycisk odblokowywania

Naciśnij przycisk odblokowania, aby odblokować drzwi i pokrywę bagażnika, światła awaryjne migną dwa razy.
(Z zaawansowanym systemem zdalnego otwierania modele spoza Europy)
Sygnał dźwiękowy będzie emitowany 2 razy.

UWAGA

- **(Funkcja automatycznego ponownego zablokowania)**
  Po odblokowaniu kluczem wszystkie drzwi i pokrywa bagażnika zostaną automatycznie ponownie zablokowane, kiedy jedna z poniżej podanych czynności nie zostanie wykonana w ciągu około 30 sekund. Jeśli Twój samochód posiada system alarmowy, światłą awaryjne migną celem potwierdzenia.
  Czas wymagany do automatycznego zablokowania drzwi można zmieniać.
  Patrz rozdział „Możliwości personalizacji“ na stronie 9-13.
  - Drzwi lub pokrywa bagażnika są otwarte.
  - Przycisk start jest ustawiony w innej pozycji niż OFF.
- **(Z systemem alarmowym)**
  Gdy drzwi zostaną odblokowane poprzez naciśnięcie przycisku odblokowywania w kluczu, podczas gdy system alarmowy jest wyłączony, światła awaryjne migną dwa razy, aby zasygnalizować, że system został wyłączony.

Przycisk wyłączania wewnętrznego czujnika ruchu (z systemem alarmowym)*

Aby wyłączyć wewnętrzny czujnik ruchu (część systemu alarmowego), naciśnij przycisk wyłączania czujnika w ciągu 20 sekund od naciśnięcia przycisku blokowania, światła awaryjne migną trzy razy. Patrz rozdział „System alarmowy“ (Modele europejskie) na stronie 3-42.

▼Zasięg działania

System działa wyłącznie wówczas, kiedy kierowca znajduje się w samochodzie, lub gdy klucz znajduje się w zasięgu jego działania.

Uruchamianie silnika

UWAGA

- Uruchomienie silnika jest możliwe, gdy klucz znajduje się na zewnątrz samochodu bardzo blisko drzwi lub szyb, jednak czynność ta zawsze powinna być wykonywana z miejsca kierowcy.
  Jeżeli silnik pracuje, a klucz znajdzie się poza samochodem, po wyłączeniu silnika oraz włącznika zapłonu jego ponowne uruchomienie nie będzie możliwe.
- Mimo że bagażnik jest poza zasięgiem działania systemu, jeśli klucz (nadajnik) znajduje się w zasięgu, uruchomienie silnika może być możliwe.

*Wybrane modele.

Z zaawansowanym systemem zdalnego otwierania

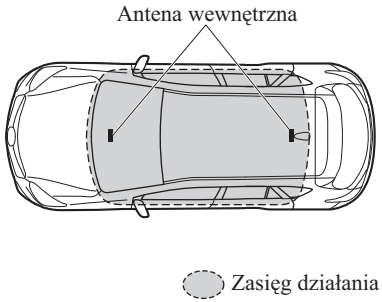

Bez zaawansowanego systemu zdalnego otwierania

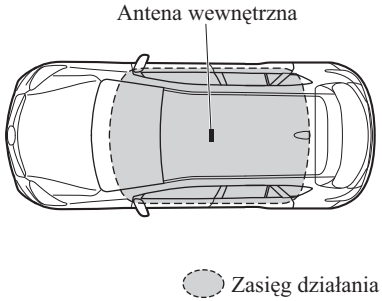

UWAGA

Silnik może nie dać się uruchomić, gdy klucz zaawansowany znajduje się:

- W pobliżu zestawu wskaźników
- W miejscach zamkniętych, np. schowek pasażera

▼Chwilowo nieaktywne funkcje klucza

Jeżeli klucz pozostanie w samochodzie, wówczas jego funkcje zostaną tymczasowo zablokowane, aby zapobiec kradzieży samochodu.
Nieaktywne są następujące funkcje:

- Uruchomienie silnika przyciskiem Start.
- **(Z zaawansowanym systemem zdalnego otwierania)**
  Obsługa przycisków żądania.

Aby ponownie uaktywnić funkcje, wykonaj jedną z poniższych czynności:

- Naciśnij przycisk w kluczu, którego funkcje zostały zablokowane.
- **(Manualna skrzynia biegów)**
  Mając przy sobie drugi klucz, wciśnij pedał sprzęgła do momentu, w którym lampka sygnalizacyjna klucza (zielona) włączy się.
  (Automatyczna skrzynia biegów)
  Mając przy sobie drugi klucz, wciśnij pedał hamulca do momentu, w którym lampka sygnalizacyjna klucza (zielona) włączy się.
  Patrz rozdział „Lampki ostrzegawcze/ sygnalizacyjne“ na stronie 4-37.

Zaawansowany system zdalnego otwierania*

⚠ OSTRZEŻENIE

Fale radiowe emitowane z klucza mogą zakłócić funkcjonowanie wyposażenia medycznego, np. rozrusznika serca:
Przed użyciem klucza w pobliżu osób, które używają sprzętu medycznego, zapytaj producenta sprzętu lub swojego lekarza, czy fale radiowe emitowane przez nadajnik nie zakłócą funkcjonowania tego sprzętu.

Zaawansowany system zdalnego otwierania umożliwia odblokowanie/zablokowanie drzwi i pokrywy bagażnika lub otwarcie pokrywy bagażnika bez używania kluczyka, wystarczy, że znajduje się on w pobliżu.

O nieprawidłowościach w działaniu systemu lub ostrzeżeniach informują przedstawione poniżej sygnały ostrzegawcze.

- Sygnał ostrzegawczy o nie działaniu przycisku Żądania
  Patrz rozdział „Sygnał ostrzegawczy o nie działaniu przycisku Żądania“ (Z zaawansowanym systemem zdalnego otwierania) na stronie 7-47.
- Sygnał ostrzegawczy o pozostawieniu klucza w bagażniku
  Patrz rozdział „Sygnał ostrzegawczy o pozostawieniu klucza w bagażniku (z zaawansowanym systemem zdalnego otwierania)“ na stronie 7-47.
- Sygnał ostrzegawczy o pozostawieniu klucza w samochodzie
  Patrz rozdział „Sygnał ostrzegawczy o pozostawieniu klucza w samochodzie (z zaawansowanym systemem zdalnego otwierania)“ na stronie 7-47.

UWAGA

Funkcje zaawansowanego systemu zdalnego otwierania można wyłączyć, aby uniknąć jakiegokolwiek niekorzystnego wpływu na użytkowników korzystających z rozruszników serca i innego wyposażenia medycznego. Jeśli system jest wyłączony, nie będziesz mógł uruchomić silnika, gdy klucz znajduje się w zasięgu działania. Skonsultuj się ze specjalistycznym serwisem, zalecamy Autoryzowaną Stację Obsługi Mazdy. Jeśli wyłączyłeś zaawansowany system zdalnego otwierania, silnik możesz uruchomić w taki sposób jak w przypadku procedury uruchamiania, gdy bateria w kluczu jest rozładowana. Patrz „Uruchamianie silnika przy rozładowanej baterii klucza“ na stronie 4-7.

*Wybrane modele.

Zasięg działania

System działa wyłącznie wówczas, kiedy kierowca znajduje się w samochodzie, lub gdy klucz znajduje się w zasięgu jego działania.

UWAGA
Gdy bateria jest wyładowana lub gdy pojazd znajduje się w miejscu, gdzie występują zakłócenia falami radiowymi o wysokim natężeniu, zasięg działania zmniejsza się lub system może wcale nie działać.

▼Blokowanie, odblokowywanie drzwi i pokrywy bagażnika

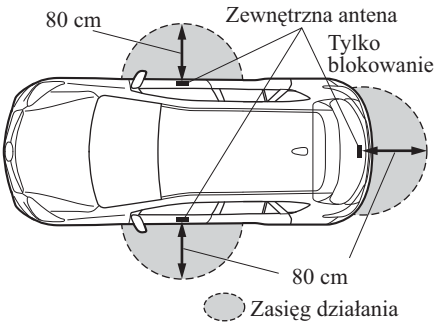

UWAGA
System może nie działać, gdy znajdujesz się zbyt blisko szyb, klamek drzwi lub pokrywy bagażnika.

▼Otwieranie pokrywy bagażnika

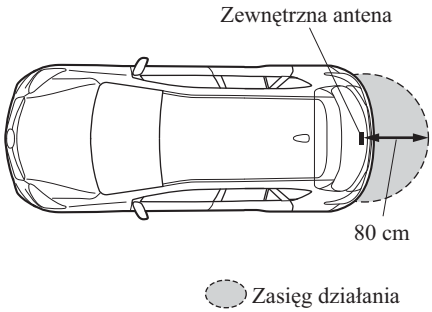

Zamki drzwi

⚠ OSTRZEŻENIE

Zawsze zabieraj dzieci lub zwierzęta ze sobą lub pozostaw pod opieką odpowiedzialnych osób:
Pozostawienie dziecka lub zwierzęcia bez opieki w zaparkowanym samochodzie jest niebezpieczne. Podczas upałów temperatura wewnątrz samochodu jest tak wysoka, że może spowodować udar mózgu lub nawet śmierć.

Nie pozostawiaj kluczy w samochodzie, gdy znajdują się w nim dzieci. Trzymaj klucze w miejscu, w którym dzieci ich nie znajdą i nie będą mogły się nimi bawić:
Pozostawienie dzieci w samochodzie wraz z kluczem jest niebezpieczne. Może to doprowadzić do poważnych obrażeń lub nawet śmierci.

Zawsze zamykaj wszystkie okna i dach otwierany, blokuj drzwi i zabieraj klucz ze sobą, gdy pozostawiasz samochód bez opieki:
Pozostawienie nie zamkniętego samochodu jest niebezpieczne, ponieważ dzieci mogą samodzielnie zablokować drzwi w nagrzanym samochodzie, co w konsekwencji może spowodować ich śmierć. Nie zamknięty samochód jest także łatwym celem dla złodziei i intruzów.

Po zamknięciu drzwi zawsze sprawdź, czy zostały prawidłowo zablokowane:
Niedokładne zamknięcie drzwi jest niebezpieczne. Podczas jazdy z niedokładnie zamkniętymi drzwiami, drzwi mogą się niespodziewanie otworzyć, powodując wypadek.

⚠ OSTRZEŻENIE

Zawsze obserwuj otoczenie zanim otworzysz drzwi samochodu:
Nagłe otwieranie drzwi jest niebezpieczne. Można w ten sposób uderzyć w przejeżdżający samochód lub pieszego, powodując wypadek.

UWAGA

- Samochód wyposażony jest w funkcję zapobiegająca niezamierzonemu zablokowaniu zamków drzwi w sytuacji, w której użytkownik znajduje się poza pojazdem.
  (Modele europejskie)
  Zamki wszystkich drzwi i pokrywy bagażnika otworzą się w sposób automatyczny, jeżeli nastąpi próba ich zamknięcia za pomocą centralnego zamka, a którekolwiek drzwi pozostały otwarte.
  Jeśli zamknięto wszystkie drzwi, mimo iż pokrywa bagażnika jest otwarta, wszystkie drzwi zostaną zablokowane.
  (Z wyjątkiem modeli europejskich)
  Zamki wszystkich drzwi i pokrywy bagażnika otworzą się w sposób automatyczny, jeżeli nastąpi próba ich zamknięcia za pomocą centralnego zamka, a którekolwiek drzwi lub pokrywa bagażnika pozostały otwarte.

UWAGA

- **(System odblokowywania (kontroli) drzwi w razie rozpoznania kolizji)***
  System ten automatycznie odblokowuje drzwi w razie, gdyby samochód uległ kolizji, aby umożliwić pasażerom natychmiastowe wydostanie się z samochodu i zapobiec przed uwięzieniem ich wewnątrz pojazdu. Gdy włącznik zapłonu znajduje się w położeniu ON, a samochód zostaje uderzony na tyle mocno, e zadziałały poduszki powietrzne, wszystkie drzwi są automatycznie odblokowywane po około 6 sekundach od momentu uderzenia. W zależności od rodzaju i siły uderzenia oraz innych okoliczności kolizji drzwi mogą nie odblokować się. Jeśli systemy drzwi lub akumulator nie działają prawidłowo, drzwi nie odblokują się.

▼ Blokowanie, odblokowywanie kluczem

Gdy drzwi kierowcy zostaną zablokowane kluczem, pozostałe drzwi i pokrywa bagażnika także automatycznie zablokują się. Wszystkie drzwi i pokrywa bagażnika zostają odblokowane wraz z odblokowaniem drzwi kierowcy.
Aby zablokować, przekręć klucz w stronę przodu samochodu, aby odblokować, przekręć klucz w stronę tyłu samochodu.

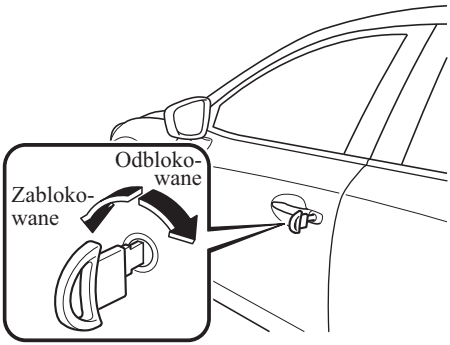

▼ System podwójnego blokowania*

System podwójnego blokowania zaprojektowany został tak, aby uniemożliwić otwarcie drzwi od wewnątrz osobie, która włamała się do samochodu.

W przypadku jakiegokolwiek problemu z systemem podwójnego blokowania skontaktuj się ze specjalistą, zalecamy Autoryzowaną Stację Obsługi Mazdy.

⚠ *OSTRZEŻENIE*

Nigdy nie uaktywniaj systemu podwójnego blokowania, gdy pasażerowie, a szczególnie dzieci, pozostają w samochodzie:
Uaktywnienie systemu, gdy pasażerowie, a szczególnie dzieci pozostają w samochodzie, zagraża bezpieczeństwu. Pasażerowie nie będą mogli otworzyć drzwi od wewnątrz. Znajdą się w pułapce i zostaną narażeni na wysoką temperaturę. Może to spowodować poważne obrażenia lub śmierć.

Jak uaktywnić system

1. Zamknij wszystkie okna i dach*.
2. Wyjmij klucz z włącznika zapłonu i zabierz z sobą.
3. Zamknij wszystkie, drzwi i pokrywę bagażnika.

4. Włóż klucz do zamka drzwi kierowcy, obróć go w pozycję blokowania, a następnie z powrotem w pozycję środkową. Następnie obróć go ponownie w pozycję blokowania w ciągu 3 sekund.

UWAGA

- System można również uaktywnić poprzez dwukrotne naciśnięcie przycisku blokowania w nadajniku w ciągu 3 sekund.
- **(Z zaawansowanym systemem zdalnego otwierania)**
  System można także uaktywnić poprzez naciśnięcie przycisku Żądania dwukrotnie w ciągu 3 sekund.

5. Lampka sygnalizacyjna włączy się na około 3 sekundy, aby zasygnalizować, że system został uzbrojony.
   Patrz rozdział „Lampki ostrzegawcze/ sygnalizacyjne“ na stronie 4-37.

UWAGA

Systemu nie można uaktywnić, gdy drzwi lub pokrywa bagażnika są otwarte.

Jak wyłączyć system

Odblokuj drzwi kierowcy lub obróć włącznik zapłonu w pozycję ON.

UWAGA

Jeżeli zasilanie zostanie przerwane (przepalony bezpiecznik lub odłączony akumulator) system można wyłączyć tylko poprzez odblokowanie drzwi kluczem.

▼ Blokowanie, odblokowywanie za pomocą Przycisku Żądania (Z zaawansowanym systemem zdalnego otwierania)

Posiadając przy sobie klucz zaawansowany można zablokować lub odblokować wszystkie drzwi i pokrywę bagażnika, naciskając przycisk Żądania w klamce drzwi przednich.
Przycisk żądania na pokrywie bagażnika może być używany wyłącznie w celu zablokowania wszystkich drzwi i pokrywy bagażnika.
Przednie drzwi

Pokrywa bagażnika (Tylko blokowanie)

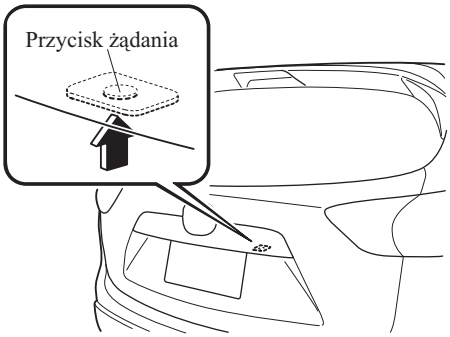

Aby zablokować

Aby zablokować drzwi i pokrywę bagażnika, naciśnij przycisk żądania, światła awaryjne migną raz.
(Modele spoza Europy)
Sygnał dźwiękowy będzie emitowany 1 raz.

Aby odblokować

Aby odblokować drzwi i pokrywę bagażnika, naciśnij przycisk żądania w drzwiach przednich, światła awaryjne migną dwa razy.
(Modele spoza Europy)
Sygnał dźwiękowy będzie emitowany 2 razy.

UWAGA

- Upewnij się, czy wszystkie drzwi i pokrywa bagażnika są właściwie zablokowane.
  W przypadku pokrywy bagażnika spróbuj przesunąć ją, nie naciskając przycisku elektrycznego otwierania, w celu sprawdzenia, czy pokrywa bagażnika nie pozostała niedomknięta.
- Gdy którekolwiek drzwi lub pokrywa bagażnika jest otwarta, blokowanie nie zadziała.
- Odblokowanie drzwi po naciśnięciu przycisku żądania może zająć kilka sekund.

UWAGA

- **(Modele europejskie)**
  Ustawienie można zmienić tak, aby sygnał dźwiękowy potwierdzał zablokowanie lub odblokowanie drzwi i pokrywy bagażnika przy użyciu przycisku żądania.
  (Modele spoza Europy)
  Sygnał dźwiękowy potwierdza zablokowanie lub odblokowanie drzwi i pokrywy bagażnika przy użyciu przycisku żądania. Sygnał dźwiękowy można wyłączyć. Można również zmieniać głośność tego dźwięku.
  Patrz rozdział „Możliwości personalizacji“ na stronie 9-13.

Aby zmienić ustawienia, postępuj w następujący sposób.

1. Wyłącz zapłon i zamknij wszystkie drzwi i pokrywę bagażnika.
2. Otwórz drzwi po stronie kierowcy.
3. W ciągu 30 sekund od otwarcia drzwi po stronie kierowcy naciśnij i przytrzymaj przez co najmniej 5 sekund przycisk LOCK w kluczu. Wszystkie drzwi i pokrywa bagażnika zostaną zablokowane i zostanie wyemitowany sygnał dźwiękowy na aktualnie ustawionej głośności. (Jeśli w danym momencie sygnał dźwiękowy jest wyłączony, nie zostanie on wyemitowany). Ustawienie zmienia się za każdym razem, gdy zostanie naciśnięty przycisk LOCK w kluczu, a sygnał dźwiękowy uaktywnia się na ustawionej głośności. (Jeśli sygnał dźwiękowy jest wyłączony, nie zostanie on wyemitowany).

UWAGA

4. Zmiana ustawienia zostanie zakończona, jeśli wykonano jedną z poniższych czynności:
   - Ustawiono włącznik zapłonu w pozycji ACC lub ON.
   - Zamknięto drzwi po stronie kierowcy.
   - Otworzono pokrywę bagażnika.
   - Nie używano klucza przez 10 sekund.
   - Naciśnięto dowolny przycisk za wyjątkiem przycisku blokowania w kluczu.
   - Naciśnięto przycisk żądania.

- **(Z systemem alarmowym)**
  Światła awaryjne migną wtedy, gdy nastąpi uzbrojenie lub wyłączenie systemu.
  Patrz rozdział „System alarmowy“ (Modele europejskie) na stronie 3-42.
  Patrz rozdział „System alarmowy“ (Modele spoza Europy) na stronie 3-46.
- **(Z systemem podwójnego blokowania)**
  Dwukrotne naciśnięcie w ciągu 3 sekund przycisku żądania uaktywni system podwójnego blokowania. Patrz „System podwójnego blokowania“ na stronie 3-11.

UWAGA

- Ustawienia można zmienić tak, aby drzwi i pokrywa bagażnika zostały zablokowane automatycznie bez naciskania przycisku żądania.
  Patrz rozdział „Możliwości personalizacji“ na stronie 9-13.
  (Funkcja samoczynnego blokowania)
  W przypadku zamknięcia wszystkich drzwi i pokrywy bagażnika, gdy klucz zaawansowany znajduje się w zasięgu działania, emitowany jest sygnał dźwiękowy. Wszystkie drzwi i pokrywa bagażnika zamykane są automatycznie po około trzech sekundach, jeśli klucz zaawansowany znajduje się poza zasięgiem działania. Światła awaryjne migną raz. (Jeśli kierowca znajduje się w zasięgu działania, wszystkie drzwi i pokrywa bagażnika zostaną automatycznie zablokowane po 30 sekundach).
  Jeżeli znajdziesz się poza zasięgiem działania, zanim drzwi i pokrywa bagażnika zostaną całkowicie zamknięte, lub inny klucz znajduje się w samochodzie, wtedy funkcja samoczynnego blokowania nie zadziała. Przed pozostawieniem samochodu upewnij się zawsze, czy wszystkie drzwi i pokrywa bagażnika są zamknięte i zablokowane. Funkcja samoczynnego blokowania nie zamyka szyb sterowanych elektrycznie.

UWAGA

- **(Funkcja automatycznego ponownego zablokowania)**
  Po odblokowaniu przyciskiem żądania wszystkie drzwi i pokrywa bagażnika zostaną automatycznie ponownie zablokowane, kiedy jedna z poniżej podanych czynności nie zostanie wykonana w ciągu około 30 sekund. Jeśli Twój samochód posiada system alarmowy, światłą awaryjne mignąą celem potwierdzenia. Czas wymagany do automatycznego zablokowania drzwi można zmieniać. Patrz rozdział „Możliwości personalizacji“ na stronie 9-13.
  - Drzwi lub pokrywa bagażnika są otwarte.
  - Włącznik zapłonu jest ustawiony w innej pozycji niż OFF.

▼ Blokowanie, odblokowywanie nadajnikiem

Wszystkie drzwi i pokrywę bagażnika można odblokować/zablokować, używając nadajnika centralnego zamka ze zdalnym sterowaniem. Patrz rozdział „System zdalnego otwierania“ (strona 3-3).

▼ Funkcja automatycznego blokowania/odblokowywania*

⚠ *OSTRZEŻENIE*

Nie ciągnij za wewnętrzną klamkę drzwi po stronie kierowcy:
Ciągnięcie za wewnętrzną klamkę drzwi po stronie kierowcy podczas jazdy zagraża bezpieczeństwu. Kierowca może wypaść z samochodu, jeśli drzwi niespodziewanie otworzą się, co może doprowadzić do poważnych obrażeń lub śmierci.

- Po przekroczeniu prędkości 20 km/h wszystkie drzwi i pokrywa bagażnika blokują się automatycznie.
- Po wyłączeniu zapłonu wszystkie drzwi i pokrywa bagażnika automatycznie odblokowują się.

Funkcje te można jednak wyłączyć, tak by nie działały.

UWAGA

Dodatkowa funkcja automatycznego blokowania/odblokowywania
Dostępne jest również takie ustawienie funkcji, które umożliwia automatyczne blokowanie i odblokowywanie drzwi oraz pokrywy bagażnika w zależności od trybu pracy skrzyni biegów. Patrz rozdział „Możliwości personalizacji“ na stronie 9-13.

▼ Blokowanie, odblokowywanie przy użyciu dźwigni blokowania

Po naciśnięciu dźwigni blokowania w drzwiach kierowcy pozostałe drzwi i pokrywa bagażnika także automatycznie zablokują się. Aby odblokować je, należy dźwignię pociągnąć do siebie.

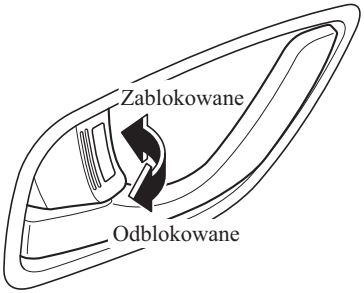

*Wybrane modele.

Aby zablokować od zewnątrz drzwi tylne oraz przednie drzwi pasażera, naciśnij dźwignię blokowania drzwi w pozycję zablokowania i zamknij drzwi (odciąganie klamki zewnętrznej podczas zamykania drzwi nie jest konieczne).

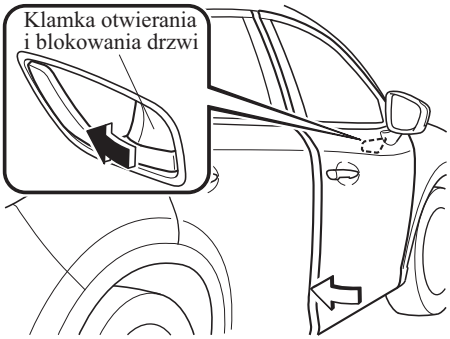

UWAGA

Przy blokowaniu drzwi w ten sposób:

- Nie pozostawiaj klucza w samochodzie.
- Dźwigni blokowania drzwi po stronie kierowcy nie można używać, gdy drzwi są otwarte.
- Gdy dźwignia blokowania drzwi jest odblokowana, widoczny jest czerwony wskaźnik.

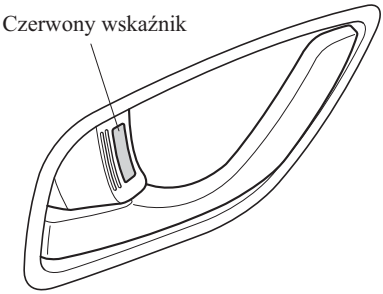

▼ Blokady zabezpieczające tylne drzwi przed otwarciem przez dzieci

Blokady te zabezpieczają tylne drzwi przed przypadkowym otwarciem ich przez dzieci. Używaj obu blokad za każdym razem, gdy przewozisz dzieci.

Jeżeli dźwigienka blokady przesunięta zostanie w pozycję blokowania przed zamknięciem drzwi, nie będzie można ich otworzyć od wewnątrz. Drzwi można jedynie otworzyć, pociągając klamkę zewnętrzną.

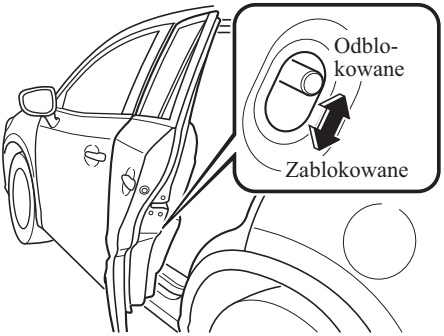

Pokrywa bagażnika

⚠ OSTRZEŻENIE

Nigdy nie przewoź pasażerów w bagażniku:
Przewożenie pasażerów w bagażniku jest niebezpieczne. Osoby te mogą doznać poważnych obrażeń lub zginąć podczas gwałtownego hamowania lub wypadku.

Nie prowadź samochodu z otwartą pokrywą bagażnika:
Spaliny przedostające się do wnętrza samochodu są niebezpieczne. Otwarta podczas jazdy pokrywa bagażnika umożliwia przedostawanie się spalin do wnętrza. Spaliny zawierają CO (tlenek węgla), który jest bezbarwny, bezwonny i silnie trujący. Może spowodować utratę przytomności lub śmierć. Ponadto otwarta pokrywa bagażnika może przyczynić się do wypadnięcie pasażerów z samochodu w chwili wypadku.

Nie pozostawiaj bagażu nieodpowiednio zabezpieczonego (ułożonego w stosy) w bagażniku:
W przeciwnym razie może on przemieścić się lub przewrócić, powodując obrażenia lub wypadek. Ponadto, nie układaj bagażu tak, aby wystawał poza wysokość oparć siedzeń. Może on w ten sposób zasłonić boczne lub tylne pole widzenia.

⚠ PRZESTROGA

- Podczas wkładania lub wyjmowania bagażu z bagażnika silnik samochodu powinien być wyłączony. W przeciwnym razie możesz zostać poparzony spalinami wydostającymi się z rury wydechowej.
- Nie naciskaj na amortyzatory pokrywy bagażnika, np. rękoma. W przeciwnym wypadku amortyzatory mogą się wygiąć, uniemożliwiając poruszanie pokrywą.

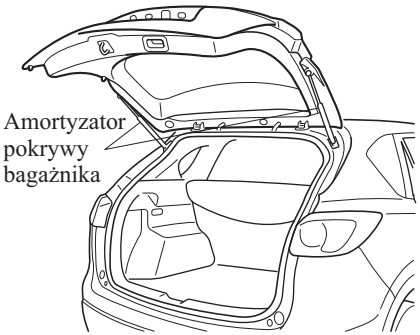

▼Otwieranie i zamykanie pokrywy bagażnika

Otwieranie pokrywy bagażnika za pomocą przycisku elektrycznego otwierania pokrywy bagażnika

Odblokuj drzwi i pokrywę bagażnika, naciśnij przycisk elektrycznego otwierania pokrywy bagażnika, a następnie podnieś pokrywę po zwolnieniu zatrzasku.

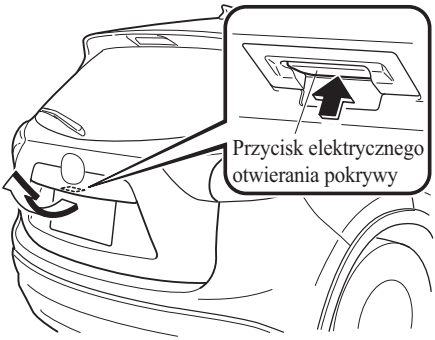

Gdy włącznik zapłonu znajduje się w pozycji ON, pokrywę bagażnika można otwierać wyłącznie, kiedy samochód jest zatrzymany.

UWAGA

(Z zaawansowanym systemem zdalnego otwierania)

- Zablokowaną pokrywę bagażnika można również otworzyć, gdy klucz znajduje się w zasięgu działania.
- Podczas otwierania pokrywy bagażnika, w sytuacji gdy wszystkie drzwi i pokrywa są zablokowane, odblokowanie pokrywy po naciśnięciu przycisku elektrycznego otwierania pokrywy bagażnika może zająć kilka sekund.
- Pokrywę bagażnika można zamknąć, gdy drzwi są zablokowane, a klucz pozostał w samochodzie. Pokrywę bagażnika można jednak otworzyć przyciskiem elektrycznego otwierania, by wyjąć z pojazdu pozostawiony klucz.

UWAGA

- W przypadku odblokowania pokrywy bagażnika za pomocą przycisku elektrycznego otwierania pokrywa unosi się lekko, aby umożliwić jej całkowite otwarcie. Jeżeli po upłynięciu zadanego czasu pokrywa bagażnika nie zostanie całkowicie otwarta, nie będzie można jej otworzyć i pozostanie w pozycji lekko uniesionej. Aby ją otworzyć całkowicie, należy nacisnąć ponownie przycisk eklektycznego otwierania. Aby zamknąć lekko uniesioną pokrywę bagażnika, należy najpierw otworzyć ją całkowicie, naciskając przycisk eklektycznego otwierania, zaczekać 1 sekundę lub dłużej, a następnie zamknąć ją.
  Jeśli pokrywa bagażnika nie jest całkowicie zamknięta, kierowca jest powiadamy poprzez ostrzeżenie wyświetlane w zestawie wskaźników.
- Kilka sekund po naciśnięciu przycisku elektrycznego otwierania słychać będzie dźwięk zatrzaśnięcia, jednak nie jest to oznaka wystąpienia usterki.

Zamykanie pokrywy bagażnika

Aby zamknąć pokrywę, opuść ją powoli w dół korzystając z wytłoczonego uchwytu, a następnie oburącz dociśnij pokrywę.
Nie trzaskaj pokrywą. Spróbuj otworzyć pokrywę, aby upewnić się, czy jest właściwie zablokowana.

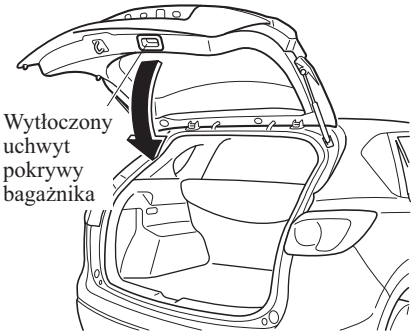

▼ Roleta bagażnika*

Roleta bagażnika

Rolety bagażnika używaj do przykrycia przewożonego ładunku lub bagażu.
Roletę bagażnika można przechowywać pod podłogą bagażnika.

⚠ *OSTRZEŻENIE*

Nie umieszczaj żadnych przedmiotów na rolecie bagażnika:
Umieszczanie bagażu lub innych przedmiotów na półce bagażnika zagraża bezpieczeństwu. Podczas nagłego hamowania lub zderzenia przedmioty z rolety mogą spaść i uderzyć lub zranić pasażerów.

⚠ PRZESTROGA

Przed rozpoczęciem jazdy sprawdź, czy bagaż i ładunek są dobrze zabezpieczone. Niewłaściwie zabezpieczony bagaż i ładunek może przemieścić się i spowodować obrażenia ciała u pasażerów.

UWAGA

- Przy próbie uniesienia pokrywy bagażnika w zimnych warunkach atmosferycznych, przy zamontowanej rolecie, amortyzatory mogą nie działać poprawnie i mogą wystąpić trudności z unoszeniem pokrywy bagażnika. W zimnych warunkach atmosferycznych pokrywa bagażnika łatwiej się unosi, jeśli nie ma zamontowanej rolety.
- Podczas otwierania/zamykania pokrywy bagażnika masa pokrywy jest różna w zależności od tego, czy roleta bagażnika jest używana czy też nie, jednak nie jest to oznaka nieprawidłowego działania.

Wyjmowanie rolety

1. Podnieś obiema rękoma roletę bagażnika, trzymając za uchwyty, wyjmij ją z zaczepów i pozwól, aby swobodnie zwinęła się.

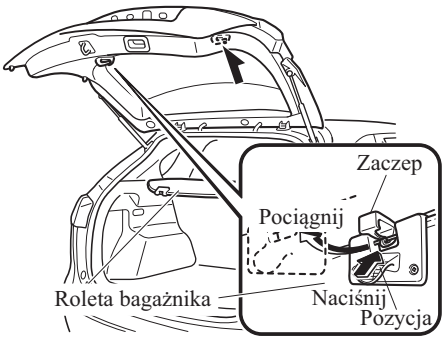

*Wybrane modele.

2. Wciśnij do środka uchwyty sprężynowe na obu końcach belki i zdejmij roletę.

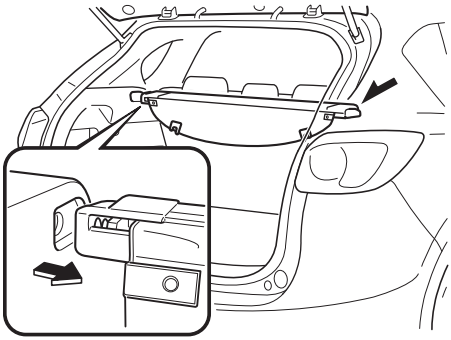

⚠ PRZESTROGA

Wyjmowanie rolety bagażnika pod niewielkim kątem ułatwi jej wyjęcie.

Chowanie rolety*

1. Otwórz matę bagażnika.

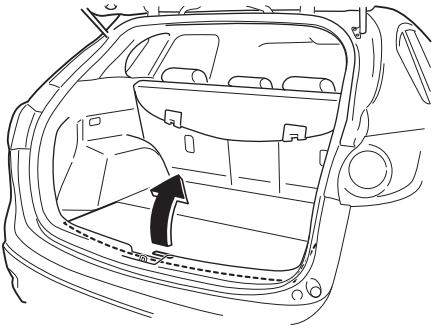

2. Schowaj roletę tak, aby uchwyty skierowane były w dół.

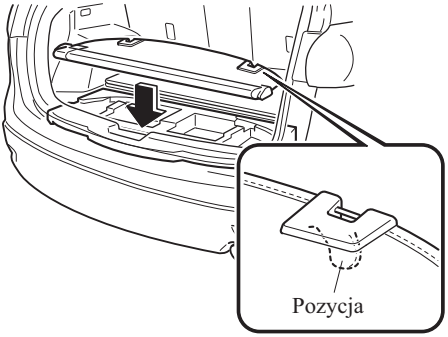

3. Zamknij płytę podłogi bagażnika.

Montaż rolety

Zastosuj w odwrotnej kolejności procedurę wyjmowania.

 *Wybrane modele.

Środki ostrożności dotyczące paliwa i emisji spalin

▼Wymogi dotyczące paliwa (SKYACTIV-G 2.0, SKYACTIV-G 2.5)

W pojazdach wyposażonych w sondy Lambda lub katalizator należy stosować WYŁĄCZNIE BENZYNĘ BEZOŁOWIOWĄ. Pozwala to zmniejszyć emisję spalin i zanieczyszczenie świec zapłonowych.

Twoja Mazda uzyska najlepsze osiągi, jeśli stosujesz paliwo zgodnie z poniższą tabelą.

Paliwo	Liczba oktanowa	Kraj
Benzyna bezołowiowa (zgodna z normą EN 228 i w ramach normy E10)*1	95 lub wyższa	Nowa Kaledonia, Turcja, Azerbejdżan, Armenia, Gruzja, Wyspy Kanaryjskie, Reunion, Maroko, Austria, Grecja, Włochy, Szwajcaria, Belgia, Dania, Finlandia, Norwegia, Portugalia, Hiszpania, Szwecja, Węgry, Niemcy, Polska, Bułgaria, Chorwacja, Słowenia, Luksemburg, Słowacja, Łotwa, Litwa, Rosja, Białoruś, Francja, Ukraina, Czechy, Estonia, Wyspy Owcze, Islandia, Rumunia, Holandia, Macedonia, Bośnia i Hercegowina, Serbia, Czarnogóra, Albania, Mołdawia, Martynika, Gujana Francuska, Gwadelupa, Cypr, Malta, Irlandia, Wielka Brytania, Tahiti, Republika Vanuatu, Iran, Zjednoczone Emiraty Arabskie, Liban, Izrael, Algieria, Libia, Tunezja, Madagaskar, Gwatemala, Boliwia, Honduras, Nikaragua, Aruba, Singapur, Hongkong, Malezja, Makau, Mauritius, Jamajka, Barbados, Grenada, St. Lucia, St. Vincent, Antigua
Benzyna bezołowiowa (E20)	95 lub wyższa	Tajlandia
Zwykła benzyna bezołowiowa	92 lub wyższa	Egipt, Birma
	90 lub wyższa	Tajwan, Wietnam, Filipiny, Wyspy Marshalla, Ustt*2, Kuwejt, Oman, Katar, Arabia Saudyjska, Syria, Bahrajn, Jordania, Nigeria, Angola, Chile, Salwador, Kostaryka, Ekwador, Haiti, Kolumbia, Dominikana (LHD), Panama, Peru, Brytyjskie Wyspy Dziewicze, Curacao, Saint Martin, Indonezja, Brunei, Nepal, Sri Lanka, Fidżi, Papua Nowa Gwinea, Zimbabwe, RPA, Trynidad i Tobago, Dominika, Laos, Kambodża, Irak

*1 Europa

*2 Republika Palau i Sfederowane Stany Mikronezji

Paliwo gorszej jakości może obniżyć skuteczność systemu kontroli emisji spalin. Może również spowodować spalanie detonacyjne (tzw. „spalanie stukowe“) oraz poważne uszkodzenie silnika.

⚠ PRZESTROGA

- STOSUJ TYLKO BENZYNĘ BEZOŁOWIOWĄ.
  Benzyna ołowiowa ma niekorzystny wpływ na sondy Lambda i katalizator. Pogarsza sprawność systemu kontroli emisji spalin, powoduje trwałe uszkodzenie katalizatora i inne poważne awarie.
- Użycie paliwa E10 z 10% domieszką etanolu jest bezpieczne dla Twojego samochodu (Europa). Nieprzestrzeganie zaleceń dotyczących ilości etanolu może spowodować uszkodzenie Twojego samochodu.
- Nigdy nie dolewaj dodatków do paliwa. W przeciwnym razie system kontroli emisji spalin może ulec uszkodzeniu. Skonsultuj się ze specjalistycznym serwisem, zalecamy Autoryzowaną Stację Obsługi Mazdy.

▼Wymogi dotyczące paliwa (SKYACTIV-D 2.2)

Twoja Mazda będzie pracować optymalnie przy zasilaniu olejem napędowym, zgodnym ze specyfikacją EN590 lub porównywalnym.

⚠ PRZESTROGA

- Nigdy nie stosuj w Twoim samochodzie oleju napędowego odbiegającego od specyfikacji EN590. Stosowanie benzyny lub oleju opałowego w silnikach Diesla spowoduje uszkodzenie silnika.
- Nigdy nie dolewaj dodatków do paliwa. W przeciwnym razie system kontroli emisji spalin może ulec uszkodzeniu. Skonsultuj się ze specjalistycznym serwisem, zalecamy Autoryzowaną Stację Obsługi Mazdy.

UWAGA

Podczas uzupełniania zbiornika, zawsze wlewaj przynajmniej 10 litrów paliwa.

▼System kontroli emisji spalin (SKYACTIV-G 2.0, SKYACTIV-G 2.5)

Twój samochód jest wyposażony w system kontroli emisji spalin (katalizator jest częścią tego systemu), dzięki któremu pojazd spełnia obowiązujące normy emisji spalin.

⚠ OSTRZEŻENIE

Nigdy nie parkuj na lub w pobliżu jakichkolwiek łatwopalnych materiałów:
Parkowanie na lub w pobliżu łatwopalnych materiałów (np. sucha trawa) zagraża bezpieczeństwu. Nawet po wyłączeniu silnika po podróży, układ wydechowy jest bardzo gorący i może spowodować zapalenie się. Powstały pożar może być przyczyną poważnych obrażeń lub śmierci.

⚠ PRZESTROGA

Nie stosowanie się do zalecanych niżej środków ostrożności może doprowadzić do zniszczenia katalizatora lub do jego przegrzania. Spowoduje to obniżenie osiągów samochodu.

- STOSUJ TYLKO BENZYNĘ BEZOŁOWIOWĄ.
- Nigdy nie kontynuuj podróży, gdy zauważysz jakikolwiek sygnał, świadczący o nieprawidłowej pracy silnika.
- Nie zjeżdżaj ze wzniesienia przy wyłączonym silniku.
- Nigdy nie zjeżdżaj ze wzniesienia z włączonym biegiem i wyłączonym zapłonem.
- Nie utrzymuj wysokich obrotów silnika na biegu jałowym dłużej niż 2 minuty.
- Nigdy nie wykonuj żadnych czynności przy systemie kontroli emisji spalin. Wszystkie przeglądy i regulacje powinien wykonywać wykwalifikowany mechanik.
- Nigdy nie uruchamiaj samochodu pchając go lub holując za innym pojazdem.

▼System kontroli emisji spalin (SKYACTIV-D 2.2)

Twój samochód jest wyposażony w system kontroli emisji spalin (katalizator jest częścią tego systemu), dzięki któremu pojazd spełnia obowiązujące normy emisji spalin.

⚠ *OSTRZEŻENIE*

Nigdy nie parkuj na lub w pobliżu jakichkolwiek łatwopalnych materiałów:
Parkowanie na lub w pobliżu łatwopalnych materiałów (np. sucha trawa) zagraża bezpieczeństwu. Nawet po wyłączeniu silnika po podróży, układ wydechowy jest bardzo gorący i może spowodować zapalenie się. Powstały pożar może być przyczyną poważnych obrażeń lub śmierci.

Paliwo i emisje spalin

⚠ PRZESTROGA

Nie stosowanie się do zalecanych niżej środków ostrożności może doprowadzić do zniszczenia katalizatora lub do jego przegrzania. Spowoduje to obniżenie osiągów samochodu.

- Nigdy nie kontynuuj podróży, gdy zauważysz jakikolwiek sygnał, świadczący o nieprawidłowej pracy silnika.
- Nie zjeżdżaj ze wzniesienia przy wyłączonym silniku.
- Nigdy nie zjeżdżaj ze wzniesienia z włączonym biegiem i wyłączonym zapłonem.
- Nie utrzymuj wysokich obrotów silnika na biegu jałowym dłużej niż 2 minuty.
- Nigdy nie wykonuj żadnych czynności przy systemie kontroli emisji spalin. Wszystkie przeglądy i regulacje powinien wykonywać wykwalifikowany mechanik.
- Nigdy nie uruchamiaj samochodu pchając go lub holując za innym pojazdem.

▼Spaliny emitowane przez silnik (tlenek węgla)

⚠ OSTRZEŻENIE

Nie kontynuuj jazdy, jeśli wyczuwasz zapach spalin w samochodzie:
Spaliny wydzielane przez silnik są niebezpieczne. Zawierają tlenek węgla (CO), który jest bezbarwny, bezwonny i trujący. Wdychany, może spowodować utratę przytomności i śmierć. Jeśli wyczuwasz zapach spalin w samochodzie, opuść wszystkie szyby i skontaktuj się natychmiast z wyspecjalizowanym serwisem. Zalecamy Autoryzowaną Stację Obsługi Mazdy.

Nie uruchamiaj silnika w zamkniętym pomieszczeniu:
Praca silnika w zamkniętym pomieszczeniu, takim jak garaż, zagraża bezpieczeństwu. Spaliny, które zawierają trujący tlenek węgla, mogą łatwo przedostać się do wnętrza pojazdu. Wdychane mogą spowodować utratę przytomności lub nawet śmierć.

Otwórz okna lub wyreguluj system wentylacji tak, by zapewniał nawiew świeżego powietrza, gdy silnik pracuje na biegu jałowym:
Spaliny zagrażają bezpieczeństwu. Gdy samochód został zatrzymany na dłuższy czas z pracującym silnikiem, z zamkniętymi oknami, nawet na otwartym terenie, spaliny z układu wydechowego (zawierające tlenek węgla) mogą przedostać się do kabiny. Wdychane mogą spowodować utratę przytomności lub nawet śmierć.

Przed uruchomieniem silnika usuń śnieg spod samochodu i wokół niego, szczególnie z okolic rury wydechowej:
Pracujący silnik w samochodzie stojącym w głębokim śniegu zagraża bezpieczeństwu. Zatkana śniegiem rura wydechowa może spowodować przedostawanie się spalin do wnętrza kabiny. Ponieważ spaliny zawierają tlenek węgla, mogą wywołać utratę przytomności lub nawet śmierć osób znajdujących się w samochodzie.

Pokrywa wlewu paliwa i korek

⚠ OSTRZEŻENIE

Podczas odkręcania korka wlewu paliwa, poluzuj go lekko i zaczekaj, aż ustanie syczenie: Następnie wyjmij go:
Opary paliwa są niebezpieczne. Paliwo może oparzyć skórę i oczy, a także spowodować zatrucie, jeśli zostanie połknięte. Pary paliwa wydostają się na zewnątrz, gdy w zbiorniku paliwa jest nadciśnienie, a korek wlewu zostanie zbyt szybko wyjęty.

Przed zatankowaniem wyłącz silnik, nie zbliżaj się z ogniem lub źródłem iskier do wlewu paliwa:
Opary paliwa są niebezpieczne. Mogą zapalić się od iskier lub płomienia, powodując poważne oparzenia i obrażenia.
Użycie nieodpowiedniego korka wlewu paliwa lub niezakręcenie go może spowodować wyciek paliwa, a w konsekwencji poważne oparzenia lub śmierć w razie wypadku.

⚠ PRZESTROGA

Używaj zawsze oryginalnego korka wlewu paliwa, dostępnego w Autoryzowanej Stacji Obsługi Mazdy. Niewłaściwy korek może spowodować poważne uszkodzenie układu zasilania paliwem i układu kontroli emisji spalin.

▼ Pokrywa wlewu paliwa

Aby otworzyć, pociągnij dźwignię otwierania pokrywy wlewu paliwa.

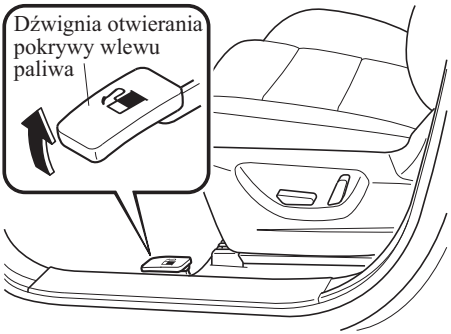

▼ Korek wlewu paliwa

Aby zdjąć korek wlewu paliwa, odkręć go w kierunku przeciwnym do ruchu wskazówek zegara.
Zamocuj wyjęty korek na wewnętrznej części pokrywy wlewu paliwa.

Aby założyć korek wlewu paliwa, wkręć go obracając w kierunku zgodnym z ruchem wskazówek zegara do momentu usłyszenia kliknięcia.

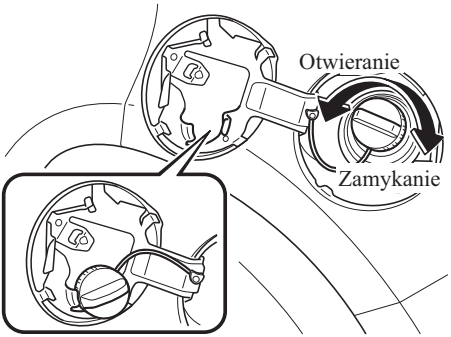

Kierownica

⚠ OSTRZEŻENIE

Nigdy nie reguluj ustawienia kierownicy podczas jazdy:
Regulacja ustawienia kierownicy podczas jazdy jest niebezpieczna, ponieważ może spowodować gwałtowny skręt w lewo lub w prawo. Może to prowadzić do utraty kontroli nad samochodem i spowodować wypadek.

▼ Regulacja kierownicy

Aby zmienić kąt nachylenia lub wysunięcie kierownicy:

1. Zatrzymaj samochód, pociągnij w dół dźwignię odblokowania znajdującą się pod kolumną kierownicy.

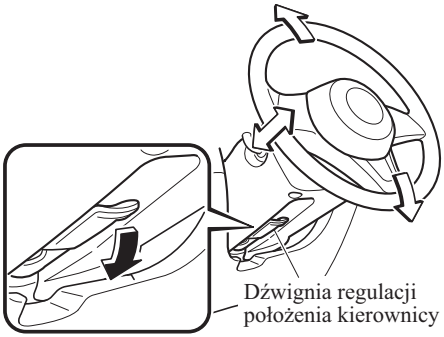

2. Pochyl kierownicę i/lub wyreguluj wysunięcie do żądanej pozycji, naciśnij dźwignię w górę, aby zablokować kolumnę kierownicy.
3. Po wyregulowaniu spróbuj przesunąć kierownicę do góry i w dół, aby przed rozpoczęciem jazdy upewnić się, czy jest właściwie zablokowana.

Lusterka

Przed rozpoczęciem jazdy sprawdź ustawienie lusterek wewnętrznych i zewnętrznych.

▼Lusterka zewnętrzne

⚠ *OSTRZEŻENIE*

Przed zmianą pasa ruchu spójrz przez ramię:
Zmiana pasa bez sprawdzenia aktualnej odległości od samochodu widocznego w lusterku sferycznym zagraża bezpieczeństwu. Możesz spowodować poważny wypadek. Wszystko to, co widać w lusterku sferycznym, jest bliżej niż się wydaje.

UWAGA

(Szerokokątne lusterko boczne kierowcy*)

- Lusterko szerokokątne ma dwie krzywizny powierzchni, podzielone linią na strefę wewnętrzną i zewnętrzną. Strefa wewnętrzna to standardowe lusterko sferyczne, natomiast strefa zewnętrzna poszerza zakres widoczności. Ta kombinacja zapewnia lepsze bezpieczeństwo przy zmianie pasów ruchu.

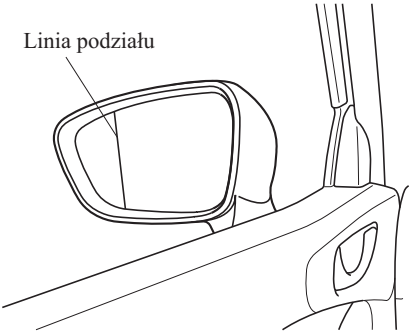

- Obserwowana odległość obiektów widocznych w wewnętrznej i zewnętrznej strefie lusterka szerokokątnego jest różna. Przedmioty widoczne w strefie zewnętrznej lusterka, wydają się być dalej niż te widziane w strefie wewnętrznej.

Lusterka regulowane elektrycznie

Włącznik zapłonu musi znajdować się w pozycji ACC lub ON.

Aby wyregulować:

1. Obróć w lewo (L) lub prawo (R) przełącznik regulacji lusterka, aby wybrać lusterko lewe lub prawe.

 *Wybrane modele.

2. Naciśnij przełącznik regulacji lusterka w odpowiednim kierunku.

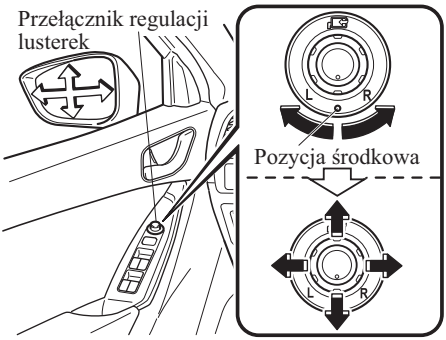

Po wyregulowaniu lusterka, zablokuj sterowanie, ustawiając przełącznik regulacji lusterka w pozycję środkową.

Składanie lusterka

⚠ *OSTRZEŻENIE*

Przed rozpoczęciem jazdy ustaw zawsze lusterka w pozycji jazdy:
Jazda ze złożonymi lusterkami jest niebezpieczna. Widoczność do tyłu zostanie ograniczona i można spowodować wypadek.

Lusterka składane ręcznie

Złóż lusterko równolegle do samochodu.

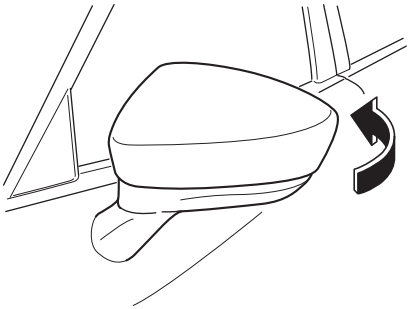

Lusterka składane elektrycznie

Włącznik zapłonu musi znajdować się w pozycji ACC lub ON.

Aby złożyć lusterko, obróć przełącznik.

Aby przywrócić lusterko w położenie do jazdy, ustaw przełącznik wyboru lusterka w pozycję środkową.

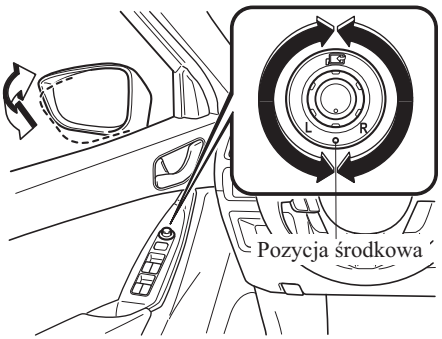

⚠ OSTRZEŻENIE

Nie dotykaj lusterka podczas składania:
Dotykanie składanego lusterka podczas obrotu jest niebezpieczne. Ręka może zostać przyciśnięta lub lusterko może ulec uszkodzeniu.

Dla przywracania lusterka w pozycję jazdy używaj tylko przycisku składania/rozkładania:
Ustawienie ręką lusterka składanego elektrycznie w pozycję jazdy jest niebezpieczne. Lusterko nie zablokuje się we właściwej pozycji, co spowoduje ograniczenie widoczności do tyłu.

Składaj lusterka wsteczne tylko wtedy, gdy samochód jest zaparkowany:
Składanie lub rozkładanie lusterek wstecznych podczas jazdy jest niebezpieczne. Siła wiatru podczas jazdy złoży lusterko i nie będzie można go przywrócić w pozycję otwartą do jazdy. Spowoduje to ograniczenie widoczności do tyłu.

Działanie lusterek zewnętrznych po wyłączeniu silnika*

Użycie elektrycznego składania lusterek jest możliwe przez około 40 sekund po przełączeniu zapłonu z pozycji ON do OFF. Regulacja lusterka zewnętrznego nie jest możliwa, jeśli otwarte są którekolwiek z drzwi.

▼ Lusterko wsteczne wewnętrzne

⚠ OSTRZEŻENIE

Nie umieszczaj bagażu lub przedmiotów powyżej wysokości oparć siedzeń tylnych:
Bagaż umieszczony powyżej oparć siedzeń tylnych zagraża bezpieczeństwu. Może ograniczyć widoczność w lusterku i być przyczyną zderzenia z innym samochodem podczas zmiany pasa ruchu.

Regulacja lusterka wstecznego

Przed rozpoczęciem jazdy ustaw lusterko wsteczne wewnętrzne tak, aby skierowane było w stronę środka szyby tylnej.

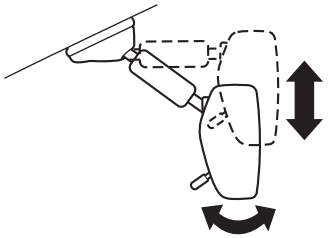

UWAGA

W przypadku lusterek z ręcznym przestawianiem pozycji przeciwodblaskowej, wykonaj regulację lusterka w pozycji dźwigni jak dla ustawienia dziennego.

 *Wybrane modele.

Zmniejszenie oślepienia reflektorami pojazdu jadącego z tyłu

Lusterko z ręcznym ustawieniem pozycji przeciwodblaskowej

Naciśnij dźwignię do przodu, aby ustawić lusterko w pozycji dziennej. Pociągnij dźwignię do tyłu dla zmniejszenia odblasku od świateł pojazdów jadących z tyłu.

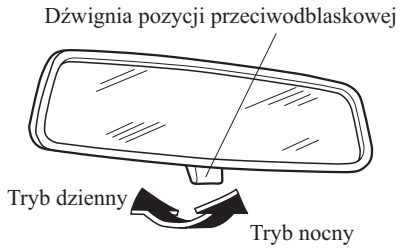

Lusterko samoprzyciemniające

Lusterko samoprzyciemniające zmniejsza automatycznie odblask od świateł pojazdów znajdujących się z tyłu, kiedy włącznik zapłonu znajduje się w pozycji ON.

Naciśnij przycisk ON/OFF, ⏻ aby wyłączyć działanie samoprzyciemniania. Lampka sygnalizacyjna zgaśnie.
Aby ponownie uaktywnić funkcję automatycznego przyciemniania lusterka, naciśnij przycisk ON/OFF ⏻. Lampka sygnalizacyjna włączy się.

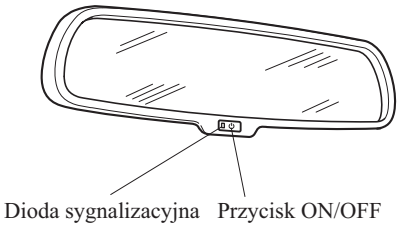

UWAGA

Nie używaj płynu do mycia szyb oraz nie wieszaj żadnych przedmiotów na lub wokół czujnika światła.
W przeciwnym wypadku istnieje możliwość zmniejszenia czułości czujnika i jego nieprawidłowego działania.

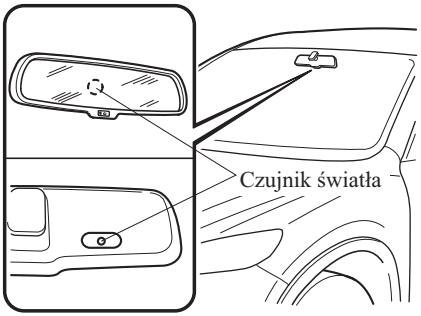

Funkcja samoprzyciemniania jest wyłączana, gdy zapłon znajduje się w pozycji ON i zostanie włączony wsteczny bieg (R).

Szyby sterowane elektrycznie

Aby podnośniki działały, włącznik zapłonu musi znajdować się w pozycji ON.

⚠ OSTRZEŻENIE

Przed zamknięciem okna upewnij się, czy będzie to bezpieczne:
Używanie elektrycznych podnośników szyb zagraża bezpieczeństwu. Ręce pasażerów, głowa lub szyja mogą zostać zgniecione przez szybę, co może być przyczyną poważnych obrażeń lub śmierci. Dotyczy to szczególnie dzieci.

Nigdy nie pozwalaj bawić się dzieciom włącznikami podnośników szyb:
Niezablokowane włączniki podnośników szyb umożliwią dzieciom sterowanie podnośnikami, co może spowodować poważne obrażenia rąk, głowy lub szyi dzieci, wskutek zgniecenia przez szybę.

⚠ PRZESTROGA

Aby zapobiec przepaleniu się bezpiecznika i uszkodzeniu systemu podnośników szyb, nie otwieraj/zamykaj więcej niż trzech okien równocześnie.

▼ Obsługa szyb sterowanych elektrycznie (Typ A)

UWAGA

- W drzwiach pasażerów każdą szybę można opuścić lub podnieść włącznikiem znajdującym się w poszczególnych drzwiach, gdy włącznik blokowania elektrycznego podnoszenia szyb w drzwiach kierowcy znajduje się w pozycji odblokowanej (strona 3-36).
- Szyby pasażerów można opuścić lub podnieść za pomocą głównych włączników podnośników szyb, znajdujących się w drzwiach kierowcy.

Główne włączniki podnośników szyb

Ręczne otwieranie/zamykanie

Aby opuścić szybę do żądanej pozycji, naciśnij lekko włącznik podnośnika szyby. Aby podnieść szybę do żądanej pozycji, pociągnij lekko włącznik.

Główne włączniki podnośników szyb

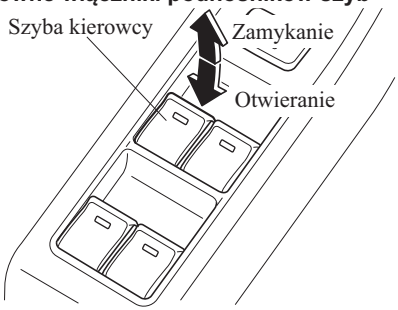

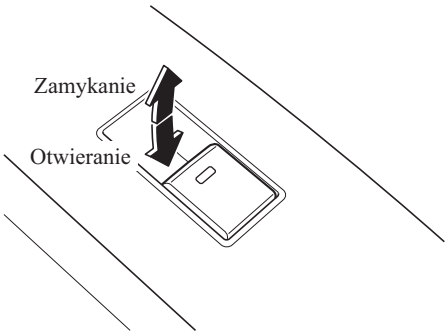

Automatyczne otwieranie/zamykanie

Aby automatycznie opuścić całkowicie szybę, naciśnij włącznik do oporu.
Aby automatycznie podnieść całkowicie szybę, pociągnij włącznik do oporu.

Aby zatrzymać szybę w żądanej pozycji, pociągnij lub naciśnij włącznik w kierunku przeciwnym do ruchu szyb, a następnie puść go.

Procedura przywracania ustawień szyb sterowanych elektrycznie

Jeżeli podczas obsługi samochodu odłączony zostanie akumulator lub inna okoliczność (jak na przykład przytrzymanie naciśniętego włącznika po całkowitym opuszczeniu/podniesieniu szyby), okno nie będzie się do końca automatycznie zamykać i otwierać. Funkcja automatycznej pracy może zostać przywrócona przy pomocy zespołu włączników w drzwiach kierowcy lub włączników w drzwiach każdego z pasażerów. Przywrócenie automatycznego działania może być przeprowadzone dla wszystkich włączników w drzwiach. Automatyczne działanie zostanie przywrócone tylko dla podnośnika, którego funkcję przywrócono.

1. Ustaw włącznik zapłonu w pozycji ON.
2. Upewnij się, czy włącznik blokowania podnośników szyb, znajdujący się w drzwiach kierowcy, nie jest włączony.
3. Naciśnij włącznik podnośnika i całkowicie otwórz szybę.
4. Pociągnij włącznik, aby zamknąć szybę i przytrzymaj go przez około 2 sekundy po całkowitym podniesieniu szyby.
5. Powtórz 3 i 4 punkt dla przedniego podnośnika szyby pasażera.
6. Powtórz punkty 3 i 4 dla obu podnośników szyb prawych i lewych tylnych drzwi, siedząc na tylnym siedzeniu.
7. Upewnij się, czy podnośniki szyb działają prawidłowo, używając włączników w drzwiach.

Po zakończeniu inicjalizacji, wszystkie szyby można otworzyć lub zamknąć automatycznie, używając zespołu włączników podnośników szyb w drzwiach kierowcy.

Funkcja zapobiegająca zgnieceniu przez szybę

Jeżeli ręce, głowa pasażera lub inne przedmioty zablokują podnoszenie się szyby podczas zamykania ręcznego/automatycznego, szyba zatrzyma się i opuści do połowy.

⚠ *OSTRZEŻENIE*

Upewnij się, czy nic nie blokuje szyby gdy dochodzi do pozycji pełnego zamknięcia lub gdy przytrzymujesz podniesiony włącznik podnośnika szyby:
Zablokowanie szyby, gdy dochodzi do pozycji pełnego zamknięcia lub podczas przytrzymywania podniesionego włącznika zagraża bezpieczeństwu. W tym przypadku funkcja bezpieczeństwa nie zatrzyma podnoszącej się szyby. Jeżeli przyciśnięte zostaną palce, można doznać poważnych obrażeń.

UWAGA

- W zależności od warunków jazdy, zamykanie szyby zostanie wstrzymane i rozpocznie się otwieranie, gdy podnośnik rozpozna wstrząs podobny jak w przypadku blokowania ruchu szyby.
  W przypadku zadziałania funkcji zapobiegającej zgnieceniu, gdy szyby nie mogą być automatycznie zamknięte, pociągnij i przytrzymaj przełącznik, aż do pełnego zamknięcia szyby.
- Funkcja zabezpieczająca przed zgnieceniem nie działa do chwili przywrócenia ustawień systemu.

Działanie podnośnika szyby po wyłączeniu silnika

Podnośnik szyby działa do około 40 sekund po obróceniu włącznika zapłonu z pozycji ON w pozycję OFF, gdy wszystkie drzwi są zamknięte. Jeżeli którekolwiek drzwi zostaną otwarte, podnośnik szyby będzie nieaktywny.

UWAGA

Po wyłączeniu silnika nie jest aktywna funkcja automatycznego zamykania szyb. Aby zamknąć okno, należy podnieść i przytrzymać włącznik podnośnika szyby.

▼Obsługa szyby sterowanej elektrycznie po stronie kierowcy (Typ B)

Ręczne otwieranie/zamykanie

Aby opuścić szybę do żądanej pozycji, naciśnij lekko włącznik podnośnika szyby. Aby podnieść szybę do żądanej pozycji, pociągnij lekko włącznik.

Automatyczne otwieranie/zamykanie

Aby automatycznie opuścić całkowicie szybę, naciśnij włącznik do oporu, a następnie puść. Szyba otworzy się całkowicie w sposób automatyczny.
Aby automatycznie podnieść całkowicie szybę, pociągnij włącznik do oporu, a następnie puść. Szyba zamknie się całkowicie w sposób automatyczny.

Aby zatrzymać szybę w żądanej pozycji, pociągnij lub naciśnij włącznik w kierunku przeciwnym do ruchu szyb, a następnie puść go.

Procedura przywracania ustawień szyb sterowanych elektrycznie

Jeżeli podczas obsługi samochodu odłączony zostanie akumulator lub inna okoliczność (jak na przykład przytrzymanie naciśniętego włącznika po całkowitym opuszczeniu/podniesieniu szyby), okno nie będzie się do końca automatycznie zamykać i otwierać. Automatyczne działanie zostanie przywrócone tylko dla podnośnika, którego funkcję przywrócono.

1. Ustaw włącznik zapłonu w pozycji ON.
2. Upewnij się, czy włącznik blokowania podnośników szyb, znajdujący się w drzwiach kierowcy, nie jest włączony.
3. Naciśnij włącznik podnośnika i całkowicie otwórz szybę.
4. Pociągnij włącznik, aby zamknąć szybę i przytrzymaj go przez około 2 sekundy po całkowitym podniesieniu szyby.

Funkcja zapobiegająca zgnieceniu przez szybę

Jeżeli ręce, głowa pasażera lub inne przedmioty zablokują podnoszenie się szyby podczas zamykania automatycznego, szyba zatrzyma się i opuści do połowy.

⚠ *OSTRZEŻENIE*

Upewnij się, czy nic nie blokuje szyby gdy dochodzi do pozycji pełnego zamknięcia lub gdy przytrzymujesz podniesiony włącznik podnośnika szyby:
Zablokowanie szyby, gdy dochodzi do pozycji pełnego zamknięcia lub podczas przytrzymywania podniesionego włącznika zagraża bezpieczeństwu. W tym przypadku funkcja bezpieczeństwa nie zatrzyma podnoszącej się szyby. Jeżeli przyciśnięte zostaną palce, można doznać poważnych obrażeń.

UWAGA

- W zależności od warunków jazdy, zamykanie szyby zostanie wstrzymane i rozpocznie się otwieranie, gdy podnośnik rozpozna wstrząs podobny jak w przypadku blokowania ruchu szyby.
  W przypadku zadziałania funkcji zapobiegającej zgnieceniu, gdy szyby nie mogą być automatycznie zamknięte, pociągnij i przytrzymaj przełącznik, aż do pełnego zamknięcia szyby.
- Funkcja zabezpieczająca przed zgnieceniem nie działa do chwili przywrócenia ustawień systemu.

Działanie podnośnika szyby po wyłączeniu silnika

Podnośnik szyby działa do około 40 sekund po obróceniu włącznika zapłonu z pozycji ON w pozycję OFF, gdy wszystkie drzwi są zamknięte. Jeżeli którekolwiek drzwi zostaną otwarte, podnośnik szyby będzie nieaktywny.

UWAGA
Po wyłączeniu silnika nie jest aktywna funkcja automatycznego zamykania szyb. Aby zamknąć okno, należy podnieść i przytrzymać włącznik podnośnika szyby.

▼ Obsługa szyb pasażera sterowanych elektrycznie (Typ B)

Szyby sterowane elektrycznie zadziałają, kiedy włącznik blokowania elektrycznego podnoszenia szyb w drzwiach kierowcy znajduje się w pozycji odblokowanej.

Szyby pasażera można opuścić lub podnieść za pomocą głównych włączników podnośników szyb, znajdujących się w drzwiach kierowcy.

Główne włączniki podnośników szyb

Aby opuścić szybę do żądanej pozycji, naciśnij włącznik podnośnika szyby.
Aby podnieść szybę do żądanej pozycji, pociągnij włącznik.

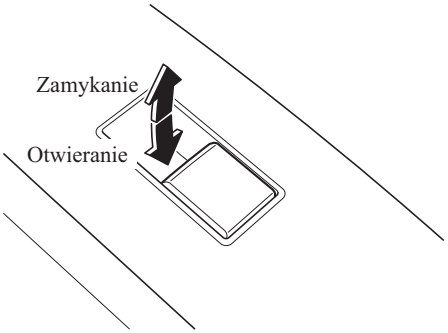

▼ Przycisk blokowania elektrycznych podnośników szyb

Funkcja ta uniemożliwia działanie wszystkich elektrycznych podnośników szyb, z wyjątkiem szyby po stronie kierowcy. Gdy w samochodzie znajdują się dzieci, przycisk ten należy pozostawić w pozycji zablokowanej.
Pozycja zablokowana (przycisk wciśnięty):
Jedynie szyba po stronie kierowcy może być podnoszona i opuszczana.
Pozycja odblokowana (przycisk nie wciśnięty):
Szyby wszystkich drzwi mogą być podnoszone i opuszczane.

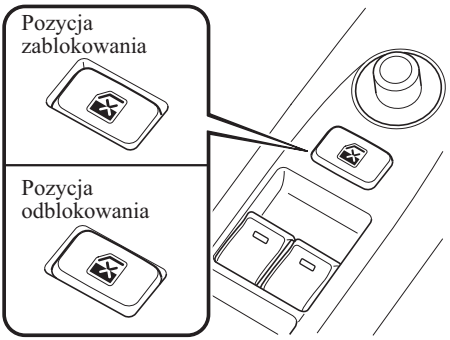

UWAGA

Gdy włącznik blokowania podnośników szyb znajduje się w pozycji zablokowanej, podświetlenie każdego włącznika podnośnika, z wyjątkiem włącznika podnośnika szyby kierowcy, zgaśnie. Podświetlenie może być trudne do zauważenia ze względu na światło otoczenia.

Dach otwierany*

Dach otwierany można zamknąć lub otworzyć elektrycznie tylko, gdy włącznik zapłonu znajduje się w pozycji ON.

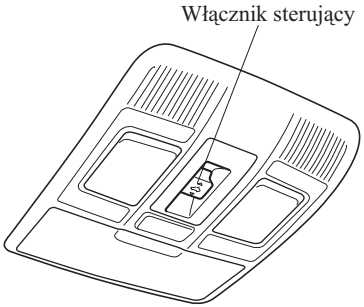

⚠ *OSTRZEŻENIE*

Nie pozwalaj, by pasażerowie stali lub wychylali się przez otwarty dach podczas jazdy samochodu:
Wychylanie głowy, ramion lub innych części ciała przez otwarty dach zagraża bezpieczeństwu. Głowa lub ramiona mogą o coś uderzyć podczas jazdy samochodu. Może to grozić poważnymi urazami lub śmiercią.

Przed zamknięciem dachu upewnij się, czy będzie to bezpieczne:
Zamykanie dachu może być niebezpieczne. Ręce, głowa lub szyja osoby, zwłaszcza dziecka, może zostać uwięziona i zgnieciona podczas zamykania, powodując poważne obrażenia lub śmierć.

*Wybrane modele.

UWAGA

Zanim rozpoczniesz mycie Twojej Mazdy upewnij się, czy dach jest zamknięty, aby woda nie przedostała się do wnętrza samochodu. Po umyciu Twojej Mazdy lub po deszczu wytrzyj wodę z dachu przed jego otwarciem, aby uniknąć przenikania wody, która może być przyczyną powstania korozji oraz uszkodzenia podsufitki.

▼Operacja podnoszenia

Tylną cześć dachu można podnieść, aby umożliwić lepszą wentylację wnętrza.

Aby podnieść całkowicie tylną część dachu w trybie automatycznym, naciśnij krótko włącznik sterujący.
Aby zatrzymać tylną część dachu w pozycji pośredniej, naciśnij włącznik sterujący.

Aby zamknąć w żądanej pozycji, naciśnij włącznik sterujący w kierunku do przodu.

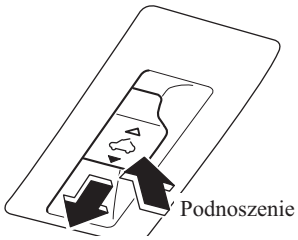

▼Operacja przesuwania

Aby otworzyć dach całkowicie w trybie automatycznym, naciśnij krótko włącznik sterujący w kierunku do tyłu.
Aby zatrzymać tylną część dachu w pozycji pośredniej, naciśnij włącznik sterujący.

Aby zamknąć w żądanej pozycji, naciśnij włącznik sterujący w kierunku do przodu.

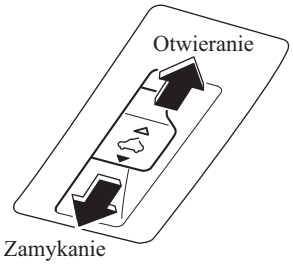

▼Procedura przywracania ustawień otwieranego dachu

Po odłączeniu akumulatora dach otwierany nie będzie działał. Dach nie będzie działał prawidłowo dopóki nie zostanie wykonane przywrócenie ustawień początkowych. Wykonaj następujące czynności, aby przywrócić ustawienia i prawidłowe działanie dachu:

1. Ustaw włącznik zapłonu w pozycji ON.
2. Naciśnij włącznik sterujący, aby częściowo podnieść tylną część dachu.
3. Powtórz procedurę z punktu 2. Tylna część otwieranego dachu zostanie całkowicie podniesiona, a następnie nieco opuszczona.

UWAGA

Jeżeli procedura przywracania ustawień wykonana zostanie w chwili, gdy dach znajduje się w pozycji pośredniej (częściowo otwarty), wówczas zamknie się on przed podniesieniem tylnej części.

▼ Zasłona przeciwsłoneczna

Zasłonę przeciwsłoneczną można otworzyć i zamknąć ręcznie.

Zasłona przeciwsłoneczna otwiera się automatycznie, gdy dach jest otwierany, ale musi być zamknięta ręcznie.

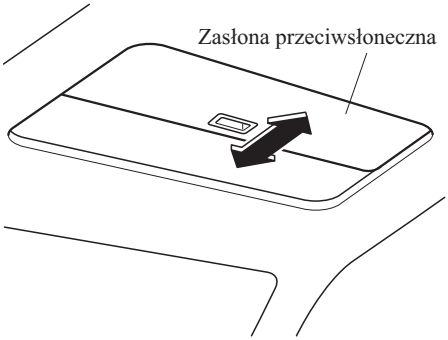

⚠ PRZESTROGA

- Zasłony przeciwsłonecznej nie można podnieść. Aby uniknąć uszkodzenia zasłony przeciwsłonecznej, nie wypychaj jej w górę.
- Nie zamykaj zasłony przeciwsłonecznej, gdy dach jest otwierany. Próbując siłą zamknąć osłonę przeciwsłoneczną możesz ją uszkodzić.

Modyfikacje i wyposażenie dodatkowe

Mazda nie gwarantuje prawidłowego działania immobilizera oraz systemu alarmowego, gdy zostaną one zmodyfikowane lub zostanie zainstalowane do nich jakiekolwiek wyposażenie dodatkowe.

⚠ PRZESTROGA

Aby uniknąć uszkodzenia samochodu, nie modyfikuj systemu i nie instaluj jakiegokolwiek dodatkowego wyposażenia immobilazera oraz systemu alarmowego w samochodzie.

Immobilizer

Immobilizer umożliwia uruchomienie silnika tylko wtedy, gdy system rozpozna klucz.

Jeżeli ktoś spróbuje uruchomić silnik nie rozpoznanym kluczem, silnik nie uruchomi się, co zapobiega kradzieży samochodu.
Jeżeli masz problem z systemem immobilizera lub z kluczem, skonsultuj się z Autoryzowaną Stacją Obsługi Mazdy.

⚠ PRZESTROGA

- Wszelkie zmiany lub modyfikacje wykonane bez wyraźnej autoryzacji ze strony podmiotu odpowiedzialnego za zgodność produktu mogą pozbawić użytkownika prawa do posługiwania się elementem wyposażenia.
- Aby uniknąć uszkodzenia klucza:
  - Nie upuszczaj go.
  - Nie zamocz go.
  - Nie wystawiaj go na działanie jakichkolwiek pól magnetycznych.
  - Nie wystawiaj go na działanie wysokich temperatur w miejscach takich jak deska rozdzielcza lub pokrywa komory silnika, kiedy działa na nie bezpośrednio światło słoneczne.
- Jeżeli silnik nie uruchomi się właściwym kluczem, a lampka sygnalizacyjna systemu zabezpieczenia przed kradzieżą świeci się lub miga, system może być uszkodzony. Skonsultuj się z Autoryzowaną Stacją Obsługi Mazdy.

UWAGA

- Klucz posiada niepowtarzalny kod elektroniczny. Z tego powodu oraz dla zapewnienia bezpieczeństwa, wymiana klucza wymaga czasu. Klucze można otrzymać tylko w Autoryzowanej Stacji Obsługi Mazdy.
- Na wszelki wypadek zachowaj zapasowy klucz. W razie zgubienia klucza skonsultuj się jak najszybciej z Autoryzowaną Stacją Obsługi Mazdy.
- W przypadku zgubienia klucza Autoryzowana Stacja Obsługi Mazdy skasuje kody elektroniczne Twoich pozostałych kluczy i systemu immobilizera. Dlatego musisz dostarczyć wszystkie pozostałe egzemplarze do Autoryzowanej Stacji Obsługi Mazdy. Uruchomienie samochodu nieprzeprogramowanym kluczem nie będzie możliwe.

▼ Działanie

UWAGA

- Silnik może nie uruchomić się, a lampka sygnalizacyjna systemu zabezpieczenia przed kradzieżą może świecić się lub migać, gdy klucz umieszczony zostanie w miejscu, w którym systemowi trudno jest wykryć sygnał, np. na zestawie wskaźników lub w schowku. Przenieś klucz w inne miejsce, wyłącz zapłon, a następnie uruchom silnik.
- Sygnały stacji radiowych lub TV, nadajników lub telefonów komórkowych mogą zakłócać system immobilizera samochodu. Jeżeli używasz właściwego klucza, a silnik nie uruchamia się, sprawdź lampkę sygnalizacyjną systemu zabezpieczenia przed kradzieżą.

Uzbrojenie

System uzbraja się, gdy włącznik zapłonu przekręcony zostanie z pozycji ON w pozycję OFF.
Lampka sygnalizacyjna systemu zabezpieczenia przed kradzieżą w zestawie wskaźników miga co 2 sekundy, do chwili rozbrojenia systemu.
Patrz rozdział „Lampki ostrzegawcze/ sygnalizacyjne“ na stronie 4-37.

Rozbrojenie

System rozbraja się, gdy włącznik zapłonu obrócony zostanie w pozycję ON przy użyciu właściwego zaprogramowanego klucza. Lampka sygnalizacyjna systemu zabezpieczenia przed kradzieżą włączy się na około 3 sekundy i zgaśnie. Jeżeli silnik nie uruchomi się właściwym kluczem, a lampka sygnalizacyjna systemu zabezpieczenia przed kradzieżą świeci się lub miga, spróbuj co następuje:
Sprawdź, czy klucz znajduje się w zasięgu działania transmisji sygnału. Ustaw włącznik zapłonu w pozycji OFF, a następnie ponownie uruchom silnik.
Jeśli po 3 lub więcej próbach silnik nie uruchomi się, skontaktuj się z Autoryzowaną Stacją Obsługi Mazdy.

UWAGA

- Jeżeli lampka sygnalizacyjna systemu zabezpieczenia przed kradzieżą miga podczas jazdy, nie wyłączaj silnika. Dojedź do najbliższej Autoryzowanej Stacji Obsługi Mazdy w celu sprawdzenia samochodu. Jeżeli wyłączysz silnik, gdy lampka miga, nie będzie można uruchomić go ponownie.
- Ponieważ zabezpieczające kody elektroniczne zostaną skasowane podczas naprawy systemu immobilizera, potrzebne będą klucze. Dostarcz wszystkie klucze do Autoryzowanej Stacji Obsługi Mazdy w celu ich zaprogramowania.

System alarmowy (Modele europejskie)*

Jeżeli system alarmowy wykryje próbę otwarcia lub wewnętrzny czujnik ruchu alarmu rozpozna ruch w samochodzie, co może świadczyć o kradzieży pojazdu lub znajdujących się w nim przedmiotów, alarm uruchomi syrenę oraz światła awaryjne.

System nie funkcjonuje dopóki nie zostanie właściwie uzbrojony. Opuszczając samochód należy wykonać prawidłowo procedurę uzbrojenia.

Wewnętrzny czujnik ruchu

Ultradźwiękowy czujnik wykrywa ruch wewnątrz samochodu i uruchamia alarm w razie włamania.

Czujnik alarmu wykrywa określone rodzaje ruchu wewnątrz samochodu, może jednak reagować na zjawiska zewnętrzne, takie jak wibracje, hałas, wiatr.

⚠ PRZESTROGA

Aby zapewnić prawidłowe działanie wewnętrznego czujnika ruchu, należy przestrzegać poniższych zaleceń:

- Nie wieszaj ubrań lub przedmiotów na zagłówkach lub wieszakach.
- Złóż daszki przeciwsłoneczne do pierwotnej pozycji.
- Nie zasłaniaj czujnika ruchu alarmu przykrywając go lub umieszczając na nim przedmioty.

*Wybrane modele.

⚠ PRZESTROGA

- Nie dopuszczaj do zabrudzenia czujnika i nie przecieraj go płynami.
- Nie potrząsaj, ani nie uderzaj w czujnik lub jego obudowę.
- Nie instaluj siedzeń lub pokrowców siedzeń, które nie są oryginalnymi produktami Mazdy.
- Aby zapobiec zasłonięciu czujnika, nie umieszczaj przedmiotów lub bagaży w pobliżu czujnika powyżej wysokości zagłówków.

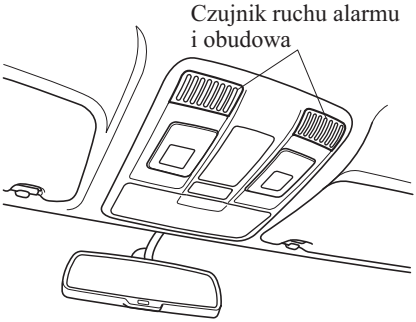

▼ Działanie

Warunki uruchomienia syreny

Syrena emituje dźwięk przerywany, a światła awaryjne migają przez 30 sekund, gdy system zostanie uruchomiony wskutek:

- Odblokowania drzwi kluczem lub za pomocą wewnętrznej dźwigni blokowania drzwi.
- Wymuszenia otwarcia drzwi, pokrywy komory silnika lub pokrywy bagażnika.
- Otwarcia pokrywy komory silnika dźwignią odblokowania pokrywy.
- Obrócenia włącznika zapłonu w pozycję ON bez użycia przycisku start.
- Wykrycia ruchu w samochodzie przez wewnętrzny czujnik ruchu.

Alarm uruchomi się ponownie (do 10 razy), jeżeli jedna z powyższych przyczyn będzie trwała nadal.

- W razie odłączenia akumulatora (światła awaryjne nie migają).

Alarm zostanie uruchomiony około 10 razy.

UWAGA

Jeżeli dojdzie do rozładowania akumulatora przy uzbrojonym alarmie, syrena włączy się, a światła awaryjne zaczną migać, kiedy akumulator zostanie doładowany lub wymieniony.

▼ Jak uzbroić system

1. Zamknij dokładnie wszystkie okna i otwierany dach*.

UWAGA

System można włączyć również przy opuszczonej szybie lub otwartym dachu*. Jednak pozostawienie nawet częściowo opuszczonej szyby lub częściowo otwartego dachu* może stanowić zachętę dla złodzieja, a podmuchy wiatru mogą uruchomić alarm.
Czujnik ruchu alarmu można wyłączyć.
Patrz rozdział „Wyłączenie wewnętrznego czujnika ruchu“ na stronie 3-44.

2. Ustaw włącznik zapłonu w pozycji OFF.
3. Upewnij się, czy pokrywa komory silnika, drzwi i pokrywa bagażnika są zamknięte.

*Wybrane modele.

4. Naciśnij przycisk blokowania w nadajniku.
   Światła awaryjne migną raz.
   (Z zaawansowanym systemem zdalnego otwierania)
   Naciśnij przycisk żądania.

   Lampka sygnalizacyjna systemu zabezpieczenia przed kradzieżą w zestawie wskaźników miga dwa razy na sekundę przez 20 sekund.
   Patrz rozdział „Lampki ostrzegawcze/ sygnalizacyjne“ na stronie 4-37.

5. Po 20 sekundach alarm jest w pełni uzbrojony.

UWAGA

- System alarmowy można również uzbroić, jeśli uaktywni się funkcja automatycznego ponownego blokowania, gdy wszystkie drzwi, pokrywa bagażnika i pokrywa komory silnika są zamknięte.
  Patrz „Nadajnik“ na stronie 3-4.
- Alarm zostanie rozbrojony, gdy wykonana zostanie jedna z poniższych czynności w ciągu 20 sekund od chwili naciśnięcia przycisku blokowania:
  - Odblokowanie drzwi.
  - Otwarcie dowolnych drzwi lub pokrywy bagażnika.
  - Otwarcie pokrywy komory silnika.
  - Włącznik zapłonu w pozycji ON.

  Aby ponownie uzbroić system, wykonaj powtórnie procedurę uzbrojenia.
- Gdy drzwi są zablokowane nadajnikiem poprzez naciśnięcie przycisku blokowania w nadajniku, gdy system alarmowy jest uzbrojony, światła awaryjne migną raz, sygnalizując, że system alarmowy jest uzbrojony.

▼Wyłączenie wewnętrznego czujnika ruchu

Gdy alarm został uzbrojony i wystąpi jeden z poniższych przypadków, wyłącz czujnik ruchu alarmu, aby zapobiec niepotrzebnemu uruchomieniu.
(Wewnętrzny czujnik ruchu)

- Pozostawienie w samochodzie ruchomych przedmiotów, pasażerów lub zwierząt.
- Pozostawienie w samochodzie przedmiotów, które mogą przemieszczać się, gdy samochód stoi na niestabilnej powierzchni.

- Wieszanie w samochodzie niewielkich przedmiotów/akcesoriów, ubrań na wieszaku na ubrania lub umieszczanie innych przedmiotów, które w łatwy sposób mogą przemieszczać się.
- Parkowanie w miejscach o silnych drganiach lub natężeniu hałasu.
- W wysokociśnieniowych lub automatycznych myjniach samochodowych.
- Długotrwałe uderzenia i wibracje spowodowane gradem i burzą.
- Zablokowanie drzwi z otwartymi oknami lub dachem*.
- Uruchomienie dodatkowej nagrzewnicy lub urządzenia wywołującego ruch powietrza i wibracje, podczas gdy system alarmowy jest uzbrojony.

UWAGA

Jeśli którekolwiek drzwi lub pokrywa bagażnika pozostaną zamknięte przez 30 sekund, wszystkie drzwi i pokrywa bagażnika zostaną ponownie automatycznie zablokowane, a system alarmowy zostanie uzbrojony, nawet w przypadku pozostawienia otwartych okien i dachu*.

Aby wyłączyć czujnik ruchu, naciśnij przycisk wyłączania czujnika w nadajniku w ciągu 20 sekund po naciśnięciu przycisku blokowania.
Światła awaryjne migną trzy razy.

UWAGA

- Aby uaktywnić ponownie czujnik ruchu alarmu, wyłącz alarm i włącz go ponownie.
- Czujnik ruchu jest aktywny, gdy alarm jest uzbrojony. Aby wyłączyć czujnik ruchu, naciśnij przycisk wyłączania czujnika ruchu w nadajniku za każdym razem, gdy system alarmowy jest uzbrojony.

▼ Wyłączanie uzbrojonego alarmu

Uzbrojony system można wyłączyć za pomocą jednej z następujących metod:

- Naciśnij przycisk odblokowania w nadajniku.
- Uruchomienie silnika za pomocą przycisku start.
- **(Z zaawansowanym systemem zdalnego otwierania)**
  - Naciśnięcie przycisku żądania w drzwiach.
  - Naciśnij przycisk elektrycznego otwierania pokrywy bagażnika, gdy klucz znajduje się w zasięgu działania.

Światła awaryjne migną dwa razy.

UWAGA

Gdy drzwi zostaną odblokowane poprzez naciśnięcie w nadajniku przycisku odblokowywania podczas, gdy system alarmowy jest wyłączany, światła awaryjne migną dwukrotnie, aby zasygnalizować, że system został wyłączony.

*Wybrane modele.

▼Aby wyłączyć sygnał alarmu

Sygnał alarmu można wyłączyć na jeden z wymienionych poniżej sposobów:

- Naciśnij przycisk odblokowania w nadajniku.
- Uruchomienie silnika za pomocą przycisku start.
- **(Z zaawansowanym systemem zdalnego otwierania)**
  - Naciśnięcie przycisku żądania w drzwiach.
  - Naciśnij przycisk elektrycznego otwierania pokrywy bagażnika, gdy klucz znajduje się w zasięgu działania.

Światła awaryjne mignął dwa razy.

▼Naklejki dotyczące alarmu

Naklejka wskazująca, że Twój samochód jest wyposażony w alarm znajduje się w schowku.

Mazda zaleca przykleić ją w dolnym prawym dolnym rogu szyby przednich drzwi.

System alarmowy (Modele spoza Europy)*

Jeżeli system alarmowy wykryje próbę nietypowego wtargnięcia do samochodu, co może świadczyć o kradzieży pojazdu lub znajdujących się w nim przedmiotów, alarm uruchomi syrenę oraz światła awaryjne.

System nie funkcjonuje dopóki nie zostanie właściwie uzbrojony. Opuszczając samochód należy wykonać prawidłowo procedurę uzbrojenia.

▼Działanie

Warunki uruchomienia systemu

Syrena emituje dźwięk przerywany, a światła awaryjne migają przez 30 sekund, gdy system zostanie uruchomiony wskutek:

- Odblokowania drzwi kluczem* lub za pomocą wewnętrznej dźwigni blokowania drzwi.
- Wymuszenia otwarcia drzwi, pokrywy komory silnika lub pokrywy bagażnika.
- Otwarcia pokrywy komory silnika dźwignią odblokowania pokrywy.
- Obrócenia włącznika zapłonu w pozycję ON bez użycia przycisku start.

Jeśli system uruchomi się ponownie, światła i syrena będą działać dopóki drzwi po stronie kierowcy i pokrywa bagażnika nie zostaną odblokowane za pomocą klucza pomocniczego* lub nadajnika.
(Z kluczem zaawansowanym)
Światła oraz syrenę można również wyłączyć naciskając w drzwiach przycisk żądania.

 *Wybrane modele.

UWAGA

Jeżeli dojdzie do rozładowania akumulatora przy uzbrojonym systemie alarmowym, syrena włączy się, a światła awaryjne zaczną migać, kiedy akumulator zostanie doładowany lub wymieniony.

▼Jak uzbroić system

1. Zamknij dokładnie wszystkie okna i otwierany dach*.
2. Ustaw włącznik zapłonu w pozycji OFF.
3. Upewnij się, czy pokrywa komory silnika, drzwi i pokrywa bagażnika są zamknięte.
4. Naciśnij w nadajniku przycisk blokowania lub zablokuj drzwi po stronie kierowcy z zewnątrz za pomocą klucza pomocniczego.
   Światła awaryjne migną raz.
   (Z zaawansowanym systemem zdalnego otwierania)
   Naciśnij przycisk żądania.

   Lampka sygnalizacyjna systemu zabezpieczenia przed kradzieżą w zestawie wskaźników miga dwa razy na sekundę przez 20 sekund.
   Patrz rozdział „Lampki ostrzegawcze/ sygnalizacyjne“ na stronie 4-37.

5. Po 20 sekundach alarm jest w pełni uzbrojony.

UWAGA

- System alarmowy można również uzbroić, jeśli uaktywni się funkcja automatycznego ponownego blokowania, gdy wszystkie drzwi, pokrywa bagażnika i pokrywa komory silnika są zamknięte.
  Patrz „Nadajnik“ na stronie 3-4.
- Alarm zostanie rozbrojony, gdy wykonana zostanie jedna z poniższych czynności w ciągu 20 sekund od chwili naciśnięcia przycisku blokowania:
  - Odblokowanie drzwi.
  - Otwarcie dowolnych drzwi lub pokrywy bagażnika.
  - Otwarcie pokrywy komory silnika.
  - Włącznik zapłonu w pozycji ON.
  - **(Z zaawansowanym systemem zdalnego otwierania)**
    Naciśnięcie przycisku elektrycznego otwierania pokrywy bagażnika, gdy klucz znajduje się w zasięgu działania.

  Aby ponownie uzbroić system, wykonaj powtórnie procedurę uzbrojenia.
- Gdy drzwi są zablokowane nadajnikiem poprzez naciśnięcie przycisku blokowania w nadajniku lub klucza pomocniczego, gdy system alarmowy jest uzbrojony, światła awaryjne migną raz, sygnalizując, że system alarmowy jest uzbrojony.

▼Wyłączanie uzbrojonego alarmu

Uzbrojony system można wyłączyć za pomocą jednej z następujących metod:

- Odblokuj drzwi po stronie kierowcy za pomocą klucza pomocniczego.*
- Naciśnij przycisk odblokowania w nadajniku.
- Ustaw włącznik zapłonu w pozycji ON.
- **(Z zaawansowanym systemem zdalnego otwierania)**
  Naciśnij przycisk żądania w drzwiach.

*Wybrane modele.

Światła awaryjne migną dwa razy.

UWAGA
Gdy drzwi zostaną odblokowane poprzez naciśnięcie przycisku odblokowywania w nadajniku lub za pomocą klucza pomocniczego*, podczas gdy system alarmowy jest wyłączony, światła awaryjne migną dwukrotnie, aby zasygnalizować, że system został wyłączony.

▼Aby wyłączyć sygnał alarmu

Sygnał alarmu można wyłączyć na jeden z wymienionych poniżej sposobów:

- Odblokuj drzwi po stronie kierowcy za pomocą klucza pomocniczego.*
- Naciśnij przycisk odblokowania w nadajniku.
- Uruchom silnika za pomocą przycisku start.

(Z zaawansowanym systemem zdalnego otwierania)

- Naciśnij przycisk żądania w drzwiach.
- Naciśnij przycisk elektrycznego otwierania pokrywy bagażnika, gdy klucz znajduje się w zasięgu działania.

Światła awaryjne migną dwa razy.

▼Naklejki dotyczące alarmu

Naklejka wskazująca, że Twój samochód jest wyposażony w alarm znajduje się w schowku.

Mazda zaleca przykleić ją w dolnym prawym dolnym rogu szyby przednich drzwi.

 *Wybrane modele.

Docieranie

Docieranie zespołów układu napędowego nie jest konieczne, lecz zastosowanie się do poniższych zaleceń podczas pierwszego 1 000 km zapewni wyższe osiągi, ekonomiczną eksploatację oraz dłuższą żywotność Twojej Mazdy.

- Nie przeciążaj silnika.
- Nie utrzymuj przez dłuższy czas jednostajnej, niskiej lub wysokiej prędkości jazdy.
- Nie jedź z maksymalnie otwartą przepustnicą lub na bardzo wysokich obrotach silnika przez dłuższy czas.
- Jeśli to możliwe unikaj gwałtownego hamowania.
- Unikaj gwałtownego ruszania.
- Nie holuj przyczepy.

Zasady oszczędnej jazdy

Sposób eksploatacji Twojej Mazdy decyduje o tym, jak daleko dojedziesz na jednym zbiorniku paliwa. Stosuj się do poniższych zaleceń, by wydać mniej pieniędzy na paliwo i naprawy.

- Unikaj długiego rozgrzewania zimnego silnika na postoju. Gdy po rozruchu silnik zacznie równo pracować, rozpocznij jazdę.
- Unikaj gwałtownego ruszania.
- Stosuj się do planu obsługi (strona 6-3) i korzystaj ze specjalistycznego serwisu. Zalecamy wykonywanie przeglądów i serwisu w Autoryzowanych Stacjach Obsługi Mazdy.
- Używaj klimatyzacji tylko wtedy, gdy jest to konieczne.
- Jedź powoli po nierównej drodze.
- Dbaj o prawidłowe ciśnienie w oponach.
- Niepotrzebnie nie przewoź ciężkich przedmiotów.
- Podczas jazdy nie opieraj nogi o pedał hamulca.
- Dbaj o prawidłową geometrię zawieszenia.
- Zamykaj okna przy dużej prędkości.
- Zwolnij podczas jazdy przy silnym bocznym i czołowym wietrze.

⚠ *OSTRZEŻENIE*

Nigdy nie wyłączaj silnika podczas zjazdu ze wzniesienia:
Wyłączanie silnika podczas zjazdu ze wzniesienia zagraża bezpieczeństwu. Po wyłączeniu silnika przestaje działać system wspomagania układu kierowniczego i hamulcowego. Uszkodzeniu może ulec układ napędowy. Utrata kontroli nad układem kierowniczym i hamulcowym może być przyczyną wypadku.

Jazda w trudnych warunkach

⚠ OSTRZEŻENIE

Bądź bardzo ostrożny redukując bieg na śliskiej nawierzchni:
Redukcja biegu na śliskiej nawierzchni zagraża bezpieczeństwu. Nagła zmiana prędkości kół może spowodować poślizg opon. Taka sytuacja może doprowadzić do utraty panowania nad samochodem i w konsekwencji do wypadku.

Podczas jazdy po wodzie, lodzie, śniegu, błocie, piasku lub w podobnych trudnych warunkach:

- Bądź ostrożny i zachowaj bezpieczny odstęp od poprzedzającego pojazdu na wypadek konieczności gwałtownego hamowania.
- Unikaj gwałtownego hamowania i nagłych manewrów.
- Nie hamuj w sposób pulsacyjny. Naciskaj pedał hamulca w sposób ciągły. Patrz „System zapobiegający blokowaniu kół (ABS)“ na stronie 4-115.
- Jeśli nie możesz ruszyć z miejsca, włącz niższy bieg i delikatnie naciskaj pedał przyspieszenia. Nie dopuszczaj, aby przednie koła obracały się w miejscu.
- Aby ruszyć z miejsca na śliskiej nawierzchni takiej jak lód lub ubity śnieg, użyj piasku, soli, łańcuchów, dywaników albo innych materiałów antypoślizgowych pod przednie koła.

UWAGA

Stosuj łańcuchy antypoślizgowe tylko na przednich kołach.

Dywaniki podłogowe

⚠ OSTRZEŻENIE

Upewnij się, czy dywaniki podłogowe zostały odpowiednio zabezpieczone przed przesunięciem się pod pedały przy użyciu zaczepów (po stronie kierowcy):
Użycie niezabezpieczonego dywanika jest niebezpieczne, gdyż może on zakłócić operowanie pedałami przyspieszenia oraz hamulca (po stronie kierowcy) i doprowadzić do wypadku.

Używaj dywaników, które odpowiadają kształtowi oraz rozmiarom podłogi po stronie kierowcy i sprawdzaj czy są one dobrze ułożone.
Zabezpiecz dywanik przy pomocy zaczepów.
W zależności od typu dywanika, są różne sposoby jego zabezpieczenia, dlatego użyj sposobu odpowiadającego użytemu typowi dywanika.
Po założeniu dywanika, upewnij się, czy nie przesuwa się on na boki ani w przód i w tył, oraz czy pod pedałami hamulca i przyspieszenia po stronie kierowcy jest wystarczająca przestrzeń.

Po usunięciu dywanika w celu sprzątania lub z innych powodów, zawsze zabezpieczaj dywanik podczas ponownego montażu mając na uwadze powyższe środki ostrożności.

⚠ *OSTRZEŻENIE*

Po stronie kierowcy nie używaj dwóch dywaników jeden na drugim:
Użycie dwóch dywaników jeden na drugim po stronie kierowcy jest niebezpieczne, gdyż zaczepy zabezpieczające mogą utrzymać tylko jeden dywanik.

Luźne dywaniki mogą zakłócić operowanie pedałami i doprowadzić do wypadku.

Aby użyć gumowego dywanika zimowego, usuń dywanik welurowy.

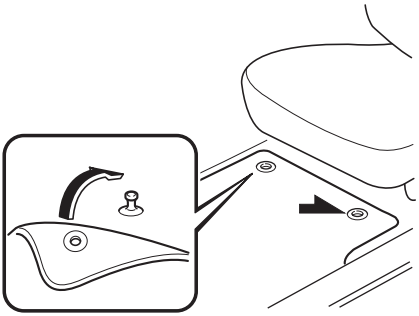

Podczas montażu ułóż dywanik w takiej pozycji, aby jego otwory do mocowania były przełożone przez końcówki zaczepów mocujących.

Ruszanie na śliskiej nawierzchni

⚠ *OSTRZEŻENIE*

Nie dopuść, aby koła obracały się w miejscu z dużą prędkością i aby ktokolwiek stał za kołami, pchając samochód:
Kiedy samochód nie może ruszyć, koła obracające się w miejscu z wysoką prędkością zagrażają bezpieczeństwu. Może dojść do przegrzania i rozerwania opony co stwarza zagrożenie poważnymi urazami.

⚠ PRZESTROGA

Zbyt gwałtowne próby ruszenia na śliskiej nawierzchni mogą spowodować przegrzanie silnika, uszkodzenie skrzyni biegów i opon.

Jeśli samochód ugrzązł w śniegu, piasku lub błocie, rozkołysz samochód ruszając na przemian do przodu i do tyłu, używając pierwszego (lub pozycji D) i wstecznego biegu posługując się delikatnie pedałem przyspieszenia.

Jazda zimą

Woź ze sobą łańcuchy na koła, skrobaczkę do szyb, lampę sygnalizacyjną, małą łopatkę, dodatkowe przewody do rozruchu oraz małą torbę z piaskiem lub solą. Poproś w specjalistycznym serwisie, zalecamy Autoryzowane Stacje Obsługi Mazda, o kontrolę i wykonanie niezbędnych czynności:

- Sprawdzenie poziomu i temperatury zamarzania płynu w chłodnicy. Patrz „Płyn chłodzący silnika“ na stronie 6-28.
- Sprawdzenie stanu akumulatora oraz jego podłączenia. Niskie temperatury znacząco obniżają wydajność akumulatora.
- Używaj oleju silnikowego właściwego dla najniższych temperatur otoczenia, w jakich samochód będzie eksploatowany (strona 6-24).
- Sprawdzenie układu zapłonowego pod kątem uszkodzeń lub luźnych połączeń.
- Stosuj zimowy płyn do spryskiwaczy. Nie używaj płynu do układu chłodzenia jako płynu do spryskiwaczy (strona 6-31).
- Nie używaj hamulca postojowego w niskich temperaturach, gdyż może zamarznąć. Zamiast tego ustaw dźwignię zmiany biegów automatycznej skrzyni biegów w pozycji P lub włącz pierwszy albo wsteczny bieg skrzyni manualnej. Zablokuj tylne koła.
- Śnieg pozostawiony na szybie przedniej zagraża bezpieczeństwu, ponieważ może pogorszyć pole widzenia drogi. Przed rozpoczęciem jazdy usuń z szyby śnieg.
- Nie używaj nadmiernej siły usuwając lód z szyb i lusterek.
- Nie używaj wrzątku, ani ciepłej wody do usuwania lodu z szyb i lusterek, gdyż może to doprowadzić do pęknięcia szkła.
- Na wydajność układu hamulcowego może mieć niekorzystny wpływ przylegający do niego śnieg lub lód. Gdyby miała miejsce taka sytuacja, jedź samochodem powoli zwalniając pedał przyspieszenia i delikatnie naciskając kilka razy na pedał hamulca, aż do momentu przywrócenia układu do normalnego działania.

▼Opony zimowe

⚠ *OSTRZEŻENIE*

Używaj zawsze opon tego samego rozmiaru i rodzaju (zimowe, radialne lub nieradialne) na wszystkich czterech kołach:
Używanie opon o różnych wymiarach i typach zagraża bezpieczeństwu. Może spowodować utratę panowania nad samochodem, a nawet doprowadzić do wypadku.

⚠ PRZESTROGA

Przed użyciem opon z kolcami sprawdź lokalne przepisy.

Stosuj opony zimowe na wszystkich czterech kołach

Nie przekraczaj maksymalnej prędkości dopuszczalnej dla opon zimowych lub przewidzianej przepisami ograniczeń prędkości.

Europa

Przed montażem opon zimowych dobierz ich właściwy rozmiar i ciśnienie (strona 9-10).

▼Łańcuchy na koła

Sprawdź lokalne przepisy przed użyciem łańcuchów na koła.

⚠ PRZESTROGA

- Łańcuchy mogą mieć wpływ na zachowanie się pojazdu na drodze.
- Nie przekraczaj prędkości 50 km/h ani prędkości zalecanej przez producenta łańcuchów, zależnie od tego, która jest niższa.
- Jedź ostrożnie, unikaj garbów, dziur i gwałtownych skrętów.
- Unikaj hamowania z zablokowanymi kołami.
- Nie stosuj łańcuchów na dojazdowym kole zapasowym; może to spowodować uszkodzenie pojazdu i opony. Twój samochód nie jest wyposażony fabrycznie w tymczasowe koło zapasowe.
- Nie używaj łańcuchów na drogach, na których nie ma śniegu ani lodu. Opony i łańcuchy mogą ulec uszkodzeniu.
- Łańcuchy mogą spowodować rysy lub odpryski lakieru na obręczach aluminiowych.

UWAGA

Jeśli Twój samochód wyposażony jest w system monitorowania ciśnienia w oponach, podczas używania łańcuchów system może nie działać prawidłowo.

Zakładaj łańcuchy tylko na przednie koła. Nie używaj łańcuchów na tylnych kołach.

Wybór łańcuchów na koła (Europa)

Mazda zaleca łańcuchy typu sześciokątnego ze stalowymi ogniwami. Wybierz właściwy typ, odpowiedni do rozmiaru Twojej opony.

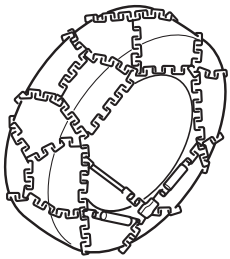

Rozmiar opony	Łańcuch na koła
225/55R19	Typ sześciokątny
225/65R17	Typ sześciokątny

UWAGA

Choć Mazda zaleca łańcuchy typu sześciokątnego ze stalowymi ogniwami, można stosować wszystkie łańcuchy w zakresie określonym specyfikacją montażu.

Specyfikacje montażu (Europa)

Przy zakładaniu łańcuchów na koła dystans między bieżnikiem opony, a łańcuchem musi się zawierać w granicach podanych w poniższej tabeli.

Dystans [Jednostka: mm]	
A	B
MAX 13	MAX 13

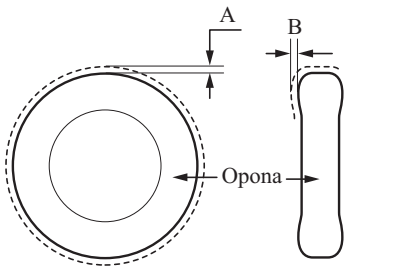

Widok z boku Widok od czoła

Zakładanie łańcuchów

1. Zamocuj łańcuchy na przednich kołach tak mocno, jak to tylko możliwe. Zawsze stosuj się do instrukcji producenta łańcuchów.
2. Ponownie sprawdź mocowanie łańcuchów po przejechaniu 1/2 — 1 km.

Jazda po wodzie

⚠ *OSTRZEŻENIE*

Mokre hamulce wysusz jadąc bardzo powoli zwalniając pedał przyspieszenia i lekko naciskając na pedał hamulca dopóki układ nie będzie ponownie normalnie pracował:
Jazda z mokrymi hamulcami zagraża bezpieczeństwu. Wydłużona droga hamowania lub ściąganie samochodu na jedną stronę podczas hamowania może być przyczyną poważnego wypadku. Delikatne naciśnięcie hamulca pozwoli stwierdzić, czy hamulce są mokre.

⚠ PRZESTROGA

Nie jedź po zalanych wodą drogach, gdyż może to spowodować zwarcie w instalacji elektrycznej lub modułach elektronicznych, uszkodzenie lub unieruchomienie silnika z powodu zawilgocenia. Jeśli samochód został zanurzony w wodzie, skonsultuj się ze specjalistycznym serwisem. Zalecamy Autoryzowaną Stację Obsługi Mazdy.

Informacje dotyczące turbosprężarki (SKYACTIV-D 2.2)

⚠ PRZESTROGA

- Po szybkiej, intensywnej jeździe z dużą prędkością lub podjeździe na długie wzniesienie, przed wyłączeniem pozostaw silnik na jałowym biegu przynajmniej przez 30 sekund. W przeciwnym razie turbosprężarka może ulec uszkodzeniu. Niemniej jednak, gdy działa funkcja i-stop, pozostawienie silnika na biegu jałowym nie jest konieczne.
- Jazda na nadmiernych obrotach silnika, zwłaszcza bezpośrednio po uruchomieniu go, może uszkodzić turbosprężarkę.
- Aby uchronić silnik przed uszkodzeniem, zaprojektowano go tak, aby uniemożliwić jazdę na nadmiernych obrotach bezpośrednio po uruchomieniu go w maksymalnie niskiej temperaturze.

Turbosprężarka ma olbrzymi wpływ na podniesienie mocy silnika. Jej nowoczesna konstrukcja zapewnia skuteczne działanie i ogranicza obsługę do minimum.

Aby uzyskać optymalne osiągi Twojego silnika z turbodoładowaniem, stosuj się do następujących wskazówek:

1. Wymieniaj olej silnikowy i filtr oleju zgodnie z Planem Przeglądów Okresowych (strona 6-3).
2. Używaj tylko zalecanego oleju silnikowego (strona 6-24). Nie używaj dodatków do oleju silnikowego.

Holowanie przyczepy kempingowej i przyczepy bagażowej (Europa/Rosja/Turcja/Izrael/Republika Południowej Afryki)

Twoja Mazda została zaprojektowana i wyprodukowana głównie z myślą o przewożeniu pasażerów i bagażu.
Jeśli holujesz przyczepę, stosuj się do poniższej instrukcji, ponieważ bezpieczeństwo kierowcy i pasażerów zależy od właściwego wyposażenia i bezpiecznych zachowań podczas jazdy. Holowanie przyczepy wpływa na prowadzenie pojazdu, skuteczność hamowania, trwałość, osiągi i ekonomikę eksploatacji.
Nigdy nie przeciążaj pojazdu ani przyczepy. Skonsultuj się z Autoryzowaną Stacją Obsługi Mazdy, jeśli potrzebujesz dodatkowych informacji.

⚠ PRZESTROGA

- Nie holuj przyczepy podczas pierwszego 1 000 km eksploatacji Twojej Mazdy, ponieważ możesz uszkodzić silnik, skrzynię biegów, mechanizm różnicowy, łożyska kół oraz inne elementy zespołu napędowego.
- Uszkodzenia spowodowane przez jazdę z przyczepą w Turcji nie są objęte gwarancją na samochód.

▼Ograniczenia masy

Całkowita masa przyczepy, całkowita masa zestawu oraz nacisk na hak holowniczy pojazdu muszą mieścić się w wartościach podanych w Tabeli Masy Holowanej Przyczepy.

CAŁKOWITA MASA PRZYCZEPY:

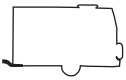

Suma masy przyczepy i jej ładunku.

MASA ZESTAWU:

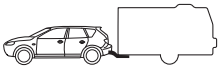

Suma całkowitej masy przyczepy i masy holującego pojazdu łącznie z hakiem holowniczym, pasażerami pojazdu oraz ładunkiem pojazdu.

NACISK NA HAK HOLOWNICZY:

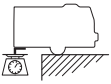

Wartość siły działającej na hak pojazdu. Wartość zmienna, zależna od rozłożenia mas podczas ładowania przyczepy.

Wraz ze wzrostem wysokości nad poziomem morza, na której eksploatujemy samochód, moc silnika obniża się. Z tego powodu zalecane jest zmniejszenie o 10% na każde 1 000 mnpm całkowitej masy przyczepy oraz masy zestawu.

Tabela maksymalnej masy holowanej przyczepy

Europa/Stopień nachylenia do 12%

MODEL				CAŁKOWITA MASA PRZYCZEPY		MASA ZESTAWU
Silnik	**Skrzynia biegów**	**Poziom emisji**	**Napęd**	**Przyczepa bez hamulca**	**Przyczepa z hamulcem**	**Przyczepa z hamulcem**
SKYACTIV-G 2.0	Manualna skrzynia biegów	EURO5	2WD	690 kg	1 800 kg	3 730 kg
SKYACTIV-G 2.0	Manualna skrzynia biegów	EURO5	4WD	725 kg	1 800 kg	3 805 kg
SKYACTIV-G 2.0	Automatyczna skrzynia biegów	EURO5	4WD	735 kg	1 800 kg	3 835 kg
SKYACTIV-D 2.2 STANDARD POWER	Manualna skrzynia biegów	EURO6	2WD	740 kg	2 000 kg	4 035 kg
SKYACTIV-D 2.2 STANDARD POWER	Automatyczna skrzynia biegów	EURO6	2WD	750 kg	2 000 kg	4 050 kg
SKYACTIV-D 2.2 STANDARD POWER	Manualna skrzynia biegów	EURO6	4WD	750 kg	2 000 kg	4 110 kg
SKYACTIV-D 2.2 STANDARD POWER	Automatyczna skrzynia biegów	EURO6	4WD	750 kg	2 000 kg	4 125 kg
SKYACTIV-D 2.2 HIGH POWER	Manualna skrzynia biegów	EURO6	4WD	750 kg	2 000 kg	4 110 kg
SKYACTIV-D 2.2 HIGH POWER	Automatyczna skrzynia biegów	EURO6	4WD	750 kg	2 000 kg	4 125 kg

NACISK NA HAK HOLOWNICZY: 88 kg

Niemcy i Austria/Stopień nachylenia do 8%

MODEL				CAŁKOWITA MASA PRZYCZEPY		MASA ZESTAWU
Silnik	**Skrzynia biegów**	**Poziom emisji**	**Napęd**	**Przyczepa bez hamulca**	**Przyczepa z hamulcem**	**Przyczepa z hamulcem**
SKYACTIV-G 2.0	Manualna skrzynia biegów	EURO5	2WD	690 kg	1 900 kg	3 830 kg
SKYACTIV-G 2.0	Manualna skrzynia biegów	EURO5	4WD	725 kg	1 900 kg	3 905 kg

MODEL				CAŁKOWITA MASA PRZYCZEPY		MASA ZESTAWU
Silnik	Skrzynia biegów	Poziom emisji	Napęd	Przyczepa bez hamulca	Przyczepa z hamulcem	Przyczepa z hamulcem
SKYACTIV-G 2.0	Automatyczna skrzynia biegów	EURO5	4WD	735 kg	2 000 kg	4 035 kg
SKYACTIV-D 2.2 STANDARD POWER	Manualna skrzynia biegów	EURO6	2WD	740 kg	2 000 kg	4 035 kg
SKYACTIV-D 2.2 STANDARD POWER	Automatyczna skrzynia biegów	EURO6	2WD	750 kg	2 000 kg	4 050 kg
SKYACTIV-D 2.2 STANDARD POWER	Manualna skrzynia biegów	EURO6	4WD	750 kg	2 100 kg	4 210 kg
SKYACTIV-D 2.2 STANDARD POWER	Automatyczna skrzynia biegów	EURO6	4WD	750 kg	2 100 kg	4 225 kg
SKYACTIV-D 2.2 HIGH POWER	Manualna skrzynia biegów	EURO6	4WD	750 kg	2 100 kg	4 210 kg
SKYACTIV-D 2.2 HIGH POWER	Automatyczna skrzynia biegów	EURO6	4WD	750 kg	2 100 kg	4 225 kg

NACISK NA HAK HOLOWNICZY: 88 kg

Rosja/Stopień nachylenia do 12%

MODEL				CAŁKOWITA MASA PRZYCZEPY		MASA ZESTAWU
Silnik	Skrzynia biegów	Poziom emisji	Napęd	Przyczepa bez hamulca	Przyczepa z hamulcem	Przyczepa z hamulcem
SKYACTIV-G 2.0	Manualna skrzynia biegów	EURO4	2WD	720 kg	1 800 kg	3 745 kg
SKYACTIV-G 2.0	Automatyczna skrzynia biegów	EURO4	2WD	740 kg	1 800 kg	3 785 kg
SKYACTIV-G 2.0	Automatyczna skrzynia biegów	EURO4	4WD	750 kg	1 800 kg	3 850 kg
SKYACTIV-G 2.5	Automatyczna skrzynia biegów	EURO4	4WD	750 kg	1 800 kg	3 875 kg
SKYACTIV-D 2.2 HIGH POWER	Automatyczna skrzynia biegów	EURO6	4WD	750 kg	2 000 kg	4 140 kg

NACISK NA HAK HOLOWNICZY: 88 kg

Izrael/Stopień nachylenia do 12%

MODEL				CAŁKOWITA MASA PRZYCZEPY		MASA ZESTAWU
Silnik	Skrzynia biegów	Poziom emisji	Napęd	Przyczepa bez hamulca	Przyczepa z hamulcem	Przyczepa z hamulcem
SKYACTIV-G 2.0	Automatyczna skrzynia biegów	EURO5	2WD	740 kg	1 500 kg	3 470 kg
SKYACTIV-G 2.0	Automatyczna skrzynia biegów	EURO5	4WD	750 kg	1 500 kg	3 535 kg
SKYACTIV-G 2.5	Automatyczna skrzynia biegów	EURO5	4WD	750 kg	1 500 kg	3 575 kg
SKYACTIV-D 2.2	Automatyczna skrzynia biegów	EURO5	4WD	750 kg	1 500 kg	3 625 kg

NACISK NA HAK HOLOWNICZY: 88 kg

Południowa Afryka/Stopień nachylenia do 12%

MODEL				CAŁKOWITA MASA PRZYCZEPY		MASA ZESTAWU
Silnik	Skrzynia biegów	Poziom emisji	Napęd	Przyczepa bez hamulca	Przyczepa z hamulcem	Przyczepa z hamulcem
SKYACTIV-G 2.0	Manualna skrzynia biegów	EURO4	2WD	750 kg	1 000 kg	2 938 kg
SKYACTIV-G 2.0	Manualna skrzynia biegów	EURO4	4WD	750 kg	1 250 kg	3 252 kg
SKYACTIV-G 2.0	Automatyczna skrzynia biegów	EURO4	2WD	750 kg	1 000 kg	2 978 kg
SKYACTIV-G 2.0	Automatyczna skrzynia biegów	EURO4	4WD	750 kg	1 250 kg	3 291 kg
SKYACTIV-G 2.5	Automatyczna skrzynia biegów	EURO4	2WD	750 kg	1 500 kg	3 511 kg
SKYACTIV-G 2.5	Automatyczna skrzynia biegów	EURO4	4WD	750 kg	1 500 kg	3 574 kg
SKYACTIV-D 2.2	Automatyczna skrzynia biegów	EURO4	2WD	700 kg	1 500 kg	3 518 kg
SKYACTIV-D 2.2	Automatyczna skrzynia biegów	EURO4	4WD	700 kg	1 500 kg	3 623 kg

NACISK NA HAK HOLOWNICZY: 88 kg

⚠ *OSTRZEŻENIE*

Masa przyczepy powinna zawsze mieścić się w granicach określonych w Tabeli Masy Holowanej Przyczepy:
Holowanie mas większych od wartości określonych w tabeli zagraża bezpieczeństwu, gdyż może utrudnić panowanie nad samochodem i ograniczyć jego osiągi. Skutkiem tego mogą być urazy i/lub uszkodzenia pojazdu.

Wartość siły nacisku na hak holowniczy powinna zawsze mieścić się w granicach określonych w Tabeli Masy Holowanej Przyczepy:
Obciążenie przyczepy większą masą z tyłu niż z przodu zagraża bezpieczeństwu. Może to doprowadzić do utraty panowania nad samochodem i wypadku.

UWAGA

- Całkowita masa przyczepy oraz siła nacisku na hak holowniczy mogą być określone poprzez zważenie przyczepy na wadze pomostowej na stacji ważenia przy autostradach lub w firmie spedycyjnej.
- Właściwa masa całkowita przyczepy oraz wartość siły nacisku na hak holowniczy pojazdu może zapobiec niebezpieczeństwu przechylenia się przyczepy na skutek bocznych wiatrów, nierównej nawierzchni lub z innych powodów.

▼Hak holowniczy

Przy holowaniu przyczepy stosuj odpowiedni hak holowniczy. Zalecamy stosowanie oryginalnego haka Mazdy. Używaj oryginalnych otworów pod śruby, wykonanych przez producenta do mocowania haka holowniczego. Skontaktuj się z Autoryzowaną Stacją Obsługi Mazdy, aby uzyskać więcej informacji.

Miejsce montażu haka holowniczego

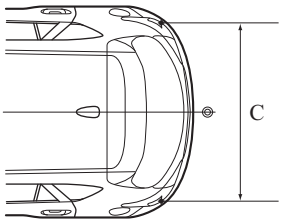

Jednostka: mm

A: 350—420
B: 1 001,5
C: 1 046,9

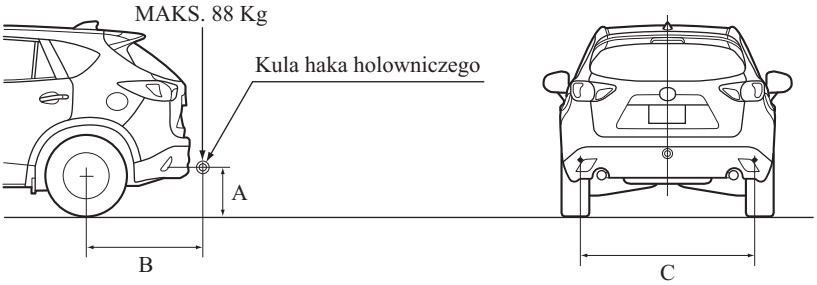

▼Opony

Holując przyczepę upewnij się, czy wartość ciśnienia powietrza w oponach, mierzonego w temperaturze otoczenia, jest zgodna z zaleceniami na naklejce umieszczonej na drzwiach kierowcy. Rozmiar opon przyczepy, wartość obciążenia oraz ciśnienia powietrza w oponach powinny być zgodne z danymi określonymi przez producenta opon.

⚠ *OSTRZEŻENIE*

Nigdy nie używaj dojazdowego koła zapasowego podczas holowania:
Stosowanie dojazdowego koła zapasowego w Twoim samochodzie podczas holowania przyczepy zagraża bezpieczeństwu, gdyż może spowodować uszkodzenie opony, utratę panowania nad samochodem i obrażenia ciała u podróżnych.

▼Łańcuchy zabezpieczające

Łańcuchy zabezpieczające należy stosować jako środek ostrożności, gdyby przyczepa przypadkowo odpięła się lub została odpięta. Łańcuchy powinny krzyżować się pod dyszlem przyczepy i być zamocowane do haka holowniczego. Pozostaw wystarczający luz łańcuchów, by umożliwić pełne skręty samochodu z przyczepą. Zapoznaj się z informacjami opublikowanymi przez producenta Twojej przyczepy lub haka holowniczego, by uzyskać więcej szczegółów.

⚠ *OSTRZEŻENIE*

Upewnij się przed rozpoczęciem jazdy, czy każdy łańcuch zabezpieczający jest dokładnie zamocowany do przyczepy i do haka:
Holowanie przyczepy bez łańcuchów zabezpieczających starannie zamocowanych do przyczepy i do haka zagraża bezpieczeństwu. W razie uszkodzenia haka holowniczego lub zaczepu przyczepy, przyczepa może zjechać na sąsiedni pas jezdni i spowodować wypadek.

▼Oświetlenie przyczepy

⚠ PRZESTROGA

Nie podłączaj oświetlenia przyczepy bezpośrednio do lamp Twojej Mazdy. W ten sposób możesz uszkodzić instalację elektryczną oraz elementy oświetlenia Twojego samochodu. Aby prawidłowo podłączyć oświetlenie przyczepy, skonsultuj się z Autoryzowaną Stacją Obsługi Mazdy.

▼Hamulce przyczepy

Sprawdź dopuszczalną masę holowanej przyczepy Tabeli maksymalnej masy holowanej przyczepy (strona 3-56), a jeśli masa holowanej przyczepy przekracza wartości podane w kolumnie CAŁKOWITA MASA PRZYCZEPY (Przyczepa bez hamulca), konieczne jest zastosowanie przyczepy z hamulcem.
Jeśli Twoja przyczepa jest wyposażona w hamulec, upewnij się, czy spełnia on obowiązujące normy i przepisy.

⚠ *OSTRZEŻENIE*

Nie podłączaj hydraulicznego układu hamulcowego przyczepy do układu hamulcowego Twojego samochodu:
Podłączenie hydraulicznego układu hamulcowego przyczepy bezpośrednio do układu hamulcowego samochodu powoduje nieprawidłowe hamowanie i zagraża bezpieczeństwu.

▼Zalecenia dotyczące holowania przyczepy

Poznaj swoją Mazdę

- Sprawdź, czy Twoja Mazda zachowuje się prawidłowo po dołączeniu załadowanej lub pustej przyczepy. Nie rozpoczynaj podróży, jeśli przyczepa znajduje się w nieprawidłowej pozycji, przód jest znacznie uniesiony w górę lub pochylony w dół. Sprawdź, czy nacisk na hak holowniczy jest prawidłowy, części zawieszenia nie są zużyte oraz czy przyczepa nie jest przeciążona. W razie nieprawidłowości skonsultuj się ze specjalistycznym serwisem, zalecamy Autoryzowane Stacje Obsługi Mazdy.
- Upewnij się, czy ładunek przyczepy jest zabezpieczony przed przemieszczaniem się.
- Upewnij się, czy lusterka wsteczne spełniają obowiązujące przepisy. Sprawdź je.
- Przed rozpoczęciem jazdy sprawdź działanie wszystkich świateł samochodu i przyczepy oraz połączenia między samochodem i przyczepą. Zatrzymaj się i ponownie sprawdź wszystkie światła i połączenia po przejechaniu krótkiego dystansu.

Jazda

- Twoja Mazda, holując przyczepę, będzie się prowadzić inaczej. Poćwicz skręcanie, cofanie, hamowanie na wolnej przestrzeni z dala od ruchu ulicznego.
- Daj sobie czas na przyzwyczajenie się do dodatkowej masy i długości zespołu pojazdów.
- Nie przekraczaj 100 km/h holując przyczepę. Jeśli maksymalna, dopuszczalna lokalnymi przepisami prędkość jazdy z przyczepą wynosi poniżej 100 km/h, nie przekraczaj dopuszczalnej prędkości.

⚠ PRZESTROGA

Przekraczanie 100 km/h samochodem holującym przyczepę może doprowadzić do jego uszkodzenia.

- Podczas jazdy pod górę stosuj niższy bieg, aby zmniejszyć możliwość przeciążenia i/lub przegrzania silnika.
- Podczas zjeżdżania w dół, używaj niższego biegu i hamuj silnikiem. Cały czas zwracaj uwagę na prędkość i używaj hamulców tylko w razie konieczności. Używanie hamulców przez dłuższy czas może spowodować ich przegrzanie i obniżenie sprawności układu hamulcowego.

Parkowanie

Unikaj parkowania z przyczepą na pochyłej drodze. Jeśli jest to konieczne, postępuj zgodnie z podanymi instrukcjami.

Parkowanie na pochyłej drodze

1. Włącz hamulec postojowy oraz naciśnij pedał hamulca.
2. Poproś kogoś, aby zablokował klinami koła samochodu i przyczepy, gdy naciskasz na pedał hamulca.

3. Gdy koła zostaną zablokowane, powoli opuść dźwignię hamulca postojowego i zdejmij nogę z pedału hamulca tak, by kliny blokujące pod kołami przejęły obciążenie.
4. Włącz hamulec postojowy.
5. Jeśli samochód jest wyposażony w automatyczną skrzynię biegów, ustaw dźwignię zmiany biegów w pozycji P. Jeśli jest wyposażony w manualną skrzynię, włącz pierwszy lub wsteczny bieg.

Ruszanie na pochyłej nawierzchni

1. Uruchom silnik (strona 4-3).
2. Wyłącz hamulec postojowy i powoli odjedź od klinów blokujących koła.
3. Zatrzymaj się na najbliższej płaskiej drodze, włącz hamulec postojowy i zabierz kliny blokujące z jezdni.

4 Podczas jazdy

Informacje dotyczące bezpiecznej jazdy i zatrzymywania się.

Włączanie/wyłączanie silnika 4-2
Włącznik zapłonu 4-2
Uruchamianie silnika 4-3
Wyłączanie silnika 4-9
Funkcja i-stop* 4-11

Zestaw liczników i wskaźników 4-21
Liczniki i wskaźniki 4-21
Lampki ostrzegawcze/sygnalizacyjne 4-37

Skrzynia biegów 4-69
Sterowanie manualną skrzynią biegów 4-69
Sterowanie automatyczną skrzynią biegów 4-72

Wyłączniki i przełączniki sterujące 4-81
Sterowanie oświetleniem zewnętrznym 4-81
System automatycznego przełączania świateł (HBC)* 4-87
Przednie światła przeciwmgielne* 4-92
Tylne światło przeciwmgielne* 4-93
Sygnalizacja skrętu i zmiany pasa ruchu 4-95
Wycieraczki i spryskiwacz przedniej szyby 4-96
Wycieraczka i spryskiwacz tylnej szyby 4-100
Spryskiwacze reflektorów* 4-101
Ogrzewanie tylnej szyby 4-101
Sygnał dźwiękowy 4-102
Światła awaryjne 4-103

Hamulec 4-104
Układ hamulcowy 4-104
System sygnalizacji awaryjnego hamowania 4-107
Wspomaganie ruszania na wzniesieniu (HLA) 4-107
System wspomagania hamowania w ruchu miejskim SCBS (Smart City Brake Support)* ...4-109

ABS/TCS/DSC 4-115
System zapobiegający blokowaniu kół (ABS) 4-115
System kontroli trakcji (TCS) 4-116
System dynamicznej kontroli stabilności toru jazdy (DSC) 4-118

4WD 4-119
Napęd na 4 koła (4WD) 4-119

Wspomaganie układu kierowniczego 4-121
Wspomaganie układu kierowniczego 4-121

Tempomat 4-122
Tempomat* 4-122

System kontroli ciśnienia w oponach 4-126
System kontroli ciśnienia w oponach 4-126

System monitorowania przestrzeni za samochodem (RVM) 4-130
System monitorowania przestrzeni za samochodem (RVM)* 4-130

System ostrzegania o niezamierzonej zmianie pasa ruchu (LDWS) 4-136
System ostrzegania o niezamierzonej zmianie pasa ruchu (LDWS)* 4-136

Filtr Cząstek Stałych 4-144
Filtr cząstek stałych (SKYACTIV-D 2.2) 4-144

Monitor cofania 4-145
Monitor cofania* 4-145

Czujniki parkowania 4-162
Czujniki parkowania* 4-162

*Wybrane modele.

Włączanie/wyłączanie silnika

Włącznik zapłonu

▼Pozycje przycisku Start

System działa wyłącznie wówczas, kiedy kierowca znajduje się w samochodzie, lub gdy klucz znajduje się w zasięgu jego działania.
Każdorazowe naciśnięcie przycisku Start powoduje, że włącznik zapłonu ustawia się w pozycji OFF, ACC i ON. Ponowne naciśnięcie przycisku Start z pozycji ON powoduje wyłączenie zapłonu.

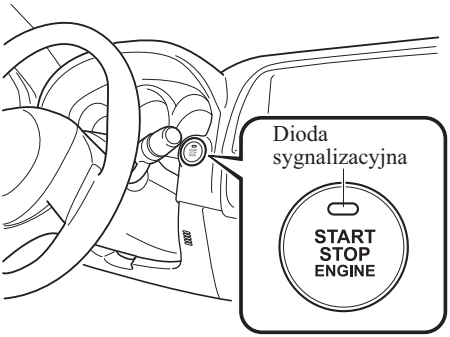

UWAGA

- Silnik uruchamia się poprzez naciśnięcie przycisku Start przy naciśniętym pedale sprzęgła (manualna skrzynia biegów) lub pedale hamulca (automatyczna skrzynia biegów). Aby zmienić pozycję włącznika zapłonu, naciśnij przycisk Start bez naciskania na pedał.
- Nie pozostawiaj włącznika zapłonu w pozycji ON, jeśli silnik nie pracuje. Może to spowodować rozładowanie akumulatora. Jeśli pozostawisz włącznik w pozycji ACC (W przypadku automatycznej skrzyni biegów dźwignia zmiany biegów znajduje się w położeniu P, a włącznik zapłonu w pozycji ACC), wówczas wyłączy się on automatycznie po około 25 minutach.

Pozycja wyłączenia (OFF)

Zasilanie urządzeń elektrycznych zostaje wyłączone i gaśnie dioda sygnalizacyjna (pomarańczowa) w przycisku Start.

⚠ *OSTRZEŻENIE*

Przed opuszczeniem miejsca kierowcy zawsze wyłącz zapłon, włącz hamulec postojowy i upewnij się, czy dźwignia zmiany biegów znajduje się w pozycji P (automatyczna skrzynia biegów) bądź w pozycji 1 lub R (manualna skrzynia biegów):
Opuszczenie miejsca kierowcy bez wyłączenia zapłonu, włączenia hamulca postojowego i ustawienia dźwigni zmiany biegów w pozycji P (automatyczna skrzynia biegów) bądź w pozycji 1 lub R (manualna skrzynia biegów) zagraża bezpieczeństwu. Samochód może niespodziewanie ruszyć, co może być przyczyną wypadku.
Dodatkowo, jeśli zamierzasz opuścić samochód nawet na krótki czas, ważne jest, aby ustawić włącznik zapłonu w pozycji OFF, ponieważ pozostawienie go w innej pozycji nie spowoduje włączenia niektórych z systemów bezpieczeństwa samochodu i rozładowanie akumulatora.

UWAGA

(Zablokowana kierownica)
Jeśli dioda sygnalizacyjna przycisku start (zielona) miga i emitowany jest sygnał dźwiękowy, oznacza to, że kierownica nie jest odblokowana (w przypadku samochodów z zestawem wskaźników typu A wyświetlane są odpowiednie komunikaty). Aby odblokować kierownicę, podczas naciskania przycisku Start obróć kierownicą w lewo lub w prawo.

Pozycja Akcesoria (ACC)

W tej pozycji działają niektóre urządzenia elektryczne i dioda sygnalizacyjna (pomarańczowa) świeci się. Dodatkowo, w przypadku samochodów z funkcją blokowania kolumny kierowniczej, następuje odblokowanie kierownicy.

UWAGA

Centralny zamek ze zdalnym sterowaniem nie działa po ustawieniu włącznika zapłonu w pozycji ACC i drzwi nie zostaną zablokowane/odblokowane, nawet jeśli zablokowano je ręcznie.

Pozycja pracy (ON)

Jest to normalna pozycja pracy silnika po jego uruchomieniu. Dioda sygnalizacyjna (pomarańczowa) gaśnie. (Dioda sygnalizacyjna (pomarańczowa) świeci się, kiedy włącznik zapłonu ustawiony jest w pozycji ON, a silnik nie pracuje). Sprawdź lampki ostrzegawcze/sygnalizacyjne przed uruchomieniem silnika (strona 4-37).

UWAGA

(SKYACTIV-G 2.0, SKYACTIV-G 2.5)
Jeśli naciśniesz przycisk Start w pozycję ON, możesz usłyszeć pracującą pompę paliwa. Nie świadczy to o usterce.

Uruchamianie silnika

⚠ *OSTRZEŻENIE*

Fale radiowe emitowane z klucza mogą zakłócić funkcjonowanie wyposażenia medycznego, np. rozrusznika serca:
Przed użyciem klucza w pobliżu osób, które używają sprzętu medycznego, zapytaj producenta sprzętu lub swojego lekarza, czy fale radiowe emitowane przez nadajnik nie zakłócą funkcjonowania tego sprzętu.

UWAGA

- Klucz musi być w pobliżu, ponieważ znajduje się w nim chip immobilizera, który łączy się z centralką sterowania silnikiem w krótkim zasięgu działania.
- Silnik można uruchomić poprzez naciśnięcie przycisku Start z pozycji OFF, ACC lub ON.
- Funkcje przycisku Start (funkcja, która umożliwia uruchomienie silnika, gdy tylko klucz znajduje się w zasięgu działania) można wyłączyć, aby uniknąć jakiegokolwiek niekorzystnego wpływu na użytkowników korzystających z rozruszników serca i innego wyposażenia medycznego. Jeśli system jest wyłączony, nie będziesz mógł uruchomić silnika, gdy klucz znajduje się w zasięgu działania. Skonsultuj się ze specjalistycznym serwisem, zalecamy Autoryzowaną Stację Obsługi Mazdy. Jeśli wyłączyłeś funkcje przycisku Start, silnik możesz uruchomić w taki sposób jak w przypadku procedury uruchamiania, gdy bateria w kluczu jest rozładowana. Patrz „Uruchamianie silnika przy rozładowanej baterii klucza“ na stronie 4-7.

Włączanie/wyłączanie silnika

UWAGA

- Po uruchomieniu zimnego silnika jego prędkość wzrasta i możliwe, że z jego komory usłyszysz specyficzny odgłos wycia.
  Jest to związane z poprawą procesu oczyszczania spalin i nie oznacza usterki.

1. Upewnij się, czy masz przy sobie klucz.
2. Sprawdź, czy pasażerowie zapięli pasy bezpieczeństwa.
3. Upewnij się, czy hamulec postojowy jest włączony.
4. Trzymaj naciśnięty pedał hamulca do momentu całkowitego uruchomienia silnika.
5. **(Manualna skrzynia biegów)**
   Trzymaj naciśnięty pedał sprzęgła do momentu całkowitego uruchomienia silnika.
   (Automatyczna skrzynia biegów)
   Ustaw dźwignię zmiany biegów w pozycji (P). Jeżeli musisz ponowić uruchomienie silnika, gdy samochód porusza się, ustaw dźwignię w pozycji neutralnej (N).

UWAGA

(Manualna skrzynia biegów)
Rozrusznik nie zadziała, gdy pedał sprzęgła nie jest wystarczająco naciśnięty.
(Automatyczna skrzynia biegów)
Rozrusznik nie zadziała, gdy dźwignia zmiany biegów nie znajduje się w pozycji P lub N, a pedał hamulca nie jest wystarczająco naciśnięty.

6. Sprawdź, czy lampka sygnalizacyjna klucza (zielona) (jeżeli znajduje się na wyposażeniu) świeci się w zestawie wskaźników oraz czy świeci się dioda sygnalizacyjna w przycisku Start (zielona). Patrz rozdział „Lampki ostrzegawcze/sygnalizacyjne“ na stronie 4-37.
   Jeżeli dioda sygnalizacyjna w przycisku Start (zielona) miga, upewnij się, czy masz przy sobie klucz (w przypadku samochodów z zestawem wskaźników typu A (strona 4-37) wyświetlane są w zestawie wskaźników odpowiednie komunikaty). Jeśli dioda sygnalizacyjna w przycisku Start (zielona) miga, a klucz znajduje się w zasięgu działania, dotknij kluczem przycisku Start i uruchom silnik (w przypadku samochodów z zestawem wskaźników typu A (strona 4-37) wyświetlane są w zestawie wskaźników odpowiednie komunikaty). Patrz „Uruchamianie silnika przy rozładowanej baterii klucza“ na stronie 4-7.

⚠ PRZESTROGA

Jeżeli świeci się lampka ostrzegawcza klucza (czerwona) lub miga dioda sygnalizacyjna (pomarańczowa) w przycisku Start, może to oznaczać, że wystąpiła usterka w systemie uruchamiania silnika i uruchomienie silnika lub ustawienie włącznika zapłonu w pozycji ACC lub ON jest niemożliwe (w przypadku samochodów z zestawem wskaźników typu A (strona 4-37) wyświetlane są w zestawie wskaźników odpowiednie komunikaty). Skonsultuj się jak najszybciej ze specjalistycznym serwisem, zalecamy Autoryzowaną Stację Obsługi Mazdy.

UWAGA

- Lampka ostrzegawcza klucza (czerwona) miga po naciśnięciu przycisku Start, aby poinformować kierowcę, że przycisk Start nie zostanie przełączony w pozycję ACC, nawet jeśli naciska się go z pozycji OFF w następujących okolicznościach (w przypadku samochodów z zestawem wskaźników typu A (strona 4-37) w zestawie wskaźników wyświetlane są odpowiednie komunikaty):
  - Bateria klucza jest rozładowana.
  - Klucz znajduje się poza zasięgiem działania.
  - Klucz znajduje się w miejscu, w którym system nie może wykryć jego sygnału (strona 3-6).
  - Obcy klucz, podobny w działaniu do klucza Twojego samochodu, znajduje się w zasięgu działania.
- **(Metoda wymuszonego uruchomienia silnika)**
  Gdy świeci się lampka ostrzegawcza KLUCZA (czerwona) lub miga lampka sygnalizacyjna przycisku Start (pomarańczowa), oznacza to, że uruchomienie silnika korzystając ze zwyczajnej metody uruchamiania może być niemożliwe (w przypadku pojazdów z wyświetlaczem typu A w zestawie wskaźników pojawiają się właściwe komunikaty). Skonsultuj się jak najszybciej ze specjalistycznym serwisem, zalecamy Autoryzowaną Stację Obsługi Mazdy. Jeśli taka sytuacja będzie miała miejsce, silnik można uruchomić w sposób wymuszony. Naciśnij i przytrzymaj przycisk Start do momentu uruchomienia silnika. Aby uruchomić silnik muszą być również spełnione pozostałe warunki, takie jak obecność klucza w zasięgu działania i naciśnięcie na pedał sprzęgła (Manualna skrzynia biegów) lub na pedał hamulca (Automatyczna skrzynia biegów).

UWAGA

- Podczas uruchamiania silnika sposobem wymuszonym, lampka ostrzegawcza kluczyka (czerwona) (o ile znajduje się na wyposażeniu) nadal świeci się, a dioda sygnalizacyjna w przycisku Start (pomarańczowa) nadal miga.
- **(Automatyczna skrzynia biegów)**
  Gdy dźwignia zmiany biegów znajduje się w pozycji neutralnej (N), lampka sygnalizacyjna klucza (zielona) (o ile znajduje się na wyposażeniu) oraz dioda sygnalizacyjna (zielona) w przycisku Start nie świecą się.

7. Naciśnij przycisk Start po włączeniu się zarówno lampki sygnalizacyjnej klucza (zielonej) (o ile znajduje się na wyposażeniu) w zestawie wskaźników jak i diody sygnalizacyjnej (zielonej) w przycisku Start.

UWAGA

- Po uruchomieniu silnika dioda sygnalizacyjna w przycisku Start (pomarańczowa) gaśnie, a włącznik zapłonu znajduje się w pozycji ON.
- **(SKYACTIV-G 2.0, SKYACTIV-G 2.5)**
  Po naciśnięciu przycisku Start i przed uruchomieniem silnika, możesz usłyszeć pracującą pompę paliwa, jednak nie jest to oznaka usterki.

Włączanie/wyłączanie silnika

UWAGA

- **(SKYACTIV-D 2.2)**
  - Podczas uruchamiania silnika nie puszczaj pedału sprzęgła (manualna skrzynia biegów) lub pedału hamulca (automatyczna skrzynia biegów) do momentu, w którym lampka sygnalizacyjna świec żarowych w zestawie wskaźników nie zgaśnie, a silnik nie uruchomi się po naciśnięciu przycisku Start.
  - Jeśli pedał sprzęgła (manualna skrzynia biegów) lub pedał hamulca (automatyczna skrzynia biegów) zostanie puszczony przed uruchomieniem silnika, naciśnij pedał sprzęgła (manualna skrzynia biegów) lub pedał hamulca (automatyczna skrzynia biegów) ponownie i wciśnij przycisk Start, aby uruchomić silnik.
  - Jeśli włącznik zapłonu pozostawiony jest w położeniu ON przez dłuższy okres czasu bez uruchomienia silnika po podgrzaniu świec żarowych, może mieć miejsce ponowne ich podgrzanie, co spowoduje włączenie się lampki sygnalizacyjnej świec żarowych.
  - Rozrusznik nie uruchomi się, do momentu aż lampka sygnalizacyjna świec żarowych nie zgaśnie.

8. Po uruchomieniu silnika pozostaw go na biegu jałowym przez około dziesięć sekund (zabronione w Niemczech).

UWAGA

- **(Niemcy)**
  Rozpocznij jazdę natychmiast po uruchomieniu silnika. Jednak nie wykorzystuj wysokich obrotów do momentu osiągnięcia przez silnik właściwej temperatury pracy.

(SKYACTIV-G 2.0, SKYACTIV-G 2.5)

- Niezależnie od tego, czy silnik jest rozgrzany czy zimny, podczas rozruchu silnika nie naciskaj pedału przyspieszenia.
- Jeśli silnik nie uruchomił się przy pierwszej próbie, zobacz rozdział „Uruchamianie zalanego silnika“. Jeżeli silnika w dalszym ciągu nie można uruchomić, skontaktuj sie z wyspecjalizowanym serwisem, zalecamy Autoryzowaną Stację Obsługi Mazdy (strona 7-24).
- **(SKYACTIV-D 2.2)**
  Jeśli temperatura otoczenia nie przekracza około – 10 °C, dla ochrony silnika jego maksymalna prędkość obrotowa może nie zostać osiągnięta przez około trzy minuty od jego uruchomienia.

UWAGA

- **(Samochody z manualną skrzynią biegów i z funkcją i-stop)**
  Jeśli silnik zatrzymał się z powodu „dławienia się“, można go uruchomić ponownie, wciskając pedał sprzęgła w ciągu 3 sekund od wyłączenia się.
  Silnika nie można uruchomić ponownie, nawet po wciśnięciu pedału sprzęgła, w następujących okolicznościach:
  - Drzwi kierowcy zostały otwarte.
  - Pas bezpieczeństwa kierowcy jest niezapięty.
  - Pedału sprzęgła nie zwolniono całkowicie po „dławieniu się“ silnika.
  - Pedał sprzęgła wciśnięto, gdy silnik całkowicie się nie zatrzymał.

▼ Uruchamianie silnika przy rozładowanej baterii klucza

⚠ PRZESTROGA

Podczas uruchamiania silnika poprzez trzymanie nadajnika nad przyciskiem Start w przypadku rozładowania baterii klucza lub nieprawidłowego działania klucza, uważaj, aby nie dopuścić do wystąpienia poniżej wymienionych okoliczności.
W przeciwnym razie sygnał z klucza nie zostanie odebrany poprawnie i silnik może się nie uruchomić.

- Metalowe części innych kluczy lub przedmioty metalowe stykają się z uchwytem klucza.

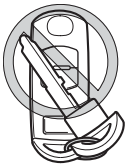

- Zapasowe klucze lub klucze innych pojazdów, wyposażonych w system immobilizera, stykają się lub znajdują w pobliżu klucza.

- Inne urządzenia elektroniczne stykają się lub znajdują w pobliżu klucza.

Włączanie/wyłączanie silnika

Jeśli silnika nie można uruchomić z powodu rozładowania baterii, silnik może zostać uruchomiony w następujący sposób:

1. Naciśnij pedał hamulca (automatyczna skrzynia biegów) lub naciśnij do oporu pedał sprzęgła (manualna skrzynia biegów).
2. Upewnij się, czy dioda sygnalizacyjna (zielona) w przycisku Start miga.

UWAGA

Dioda sygnalizacyjna przycisku Start (zielona) będzie migać, nawet jeśli wciśnięto przycisk Start przed naciśnięciem na pedał hamulca (automatyczna skrzynia biegów) lub pedał sprzęgła (manualna skrzynia biegów). Jeśli w samochodzie z manualną skrzynią biegów wciśnięto pedał sprzęgła lub w samochodzie z automatyczną skrzynią biegów pedał hamulca, silnik można uruchomić wykonując poniżej opisane czynności.

3. Dotknij przycisku Start tylną stroną klucza (jak pokazano), kiedy dioda sygnalizacyjna przycisku Start (zielona) miga.

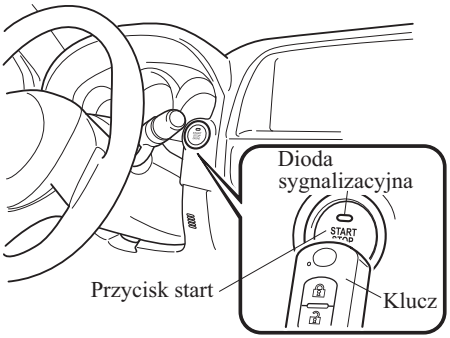

4. Po przejściu diody sygnalizacyjnej przycisku Start (zielonej) z trybu migania w tryb świecenia się na stałe, naciśnij przycisk Start.

UWAGA

- Silnika nie można uruchomić, dopóki nie zostanie wciśnięty do oporu pedał sprzęgła (w przypadku manualnej skrzyni biegów) lub pedał hamulca (w przypadku automatycznej skrzyni biegów).
- W razie nieprawidłowego działania funkcji przycisku Start, dioda sygnalizacyjna (pomarańczowa) tego przycisku miga. Można wówczas uruchomić silnik, niemniej jednak poddaj samochód kontroli w specjalistycznym serwisie, zalecamy Autoryzowaną Stacją Obsługi Mazdy.
- Jeśli dioda sygnalizacyjna przycisku Start (zielona) nie świeci się, wykonaj powyższe czynności od początku. Jeśli dioda nadal się nie świeci, poddaj samochód kontroli w specjalistycznym serwisie, zalecamy Autoryzowaną Stacją Obsługi Mazdy.
- Jeśli zamierzasz jedynie zmienić pozycję włącznika zapłonu (przy rozładowanej baterii klucza), po zmianie trybu diody sygnalizacyjnej przycisku Start (zielonej) na tryb stałego świecenia, zwolnij pedał hamulca (w przypadku automatycznej skrzyni biegów) lub pedał sprzęgła (w przypadku manualnej skrzyni biegów) i naciśnij przycisk Start. Każdorazowe naciśnięcie przycisku powoduje przełączenie włącznika zapłonu w porządku ACC, ON oraz OFF. Po wyłączeniu włącznika zapłonu, pozycji włącznika nie można już przełączać. W związku z tym, jeśli chcesz uruchomić silnik, wykonaj powyższe czynności ponownie od początku.

▼Awaryjne uruchamianie silnika

Jeśli lampka ostrzegawcza klucza (czerwona) świeci się lub dioda sygnalizacyjna w przycisku Start (pomarańczowa) miga, oznacza to, że silnik może nie uruchomić się przy zastosowaniu normalnej metody (w przypadku samochodów z zestawem wskaźników typu A w zestawie wskaźników wyświetlane są odpowiednie komunikaty). Skonsultuj się jak najszybciej ze specjalistycznym serwisem, zalecamy Autoryzowaną Stację Obsługi Mazdy. Jeśli taka sytuacja będzie miała miejsce, silnik można uruchomić w sposób wymuszony. Naciśnij i przytrzymaj przycisk Start do momentu uruchomienia silnika. Aby uruchomić silnik muszą być również spełnione pozostałe warunki, takie jak obecność klucza w zasięgu działania i naciśnięcie na pedał sprzęgła (Manualna skrzynia biegów) lub na pedał hamulca (Automatyczna skrzynia biegów).

Wyłączanie silnika

⚠ *OSTRZEŻENIE*

Nie wyłączaj silnika, gdy samochód jest w ruchu:
Zatrzymanie silnika, gdy samochód jest w ruchu, z jakiejkolwiek przyczyny innej niż sytuacja awaryjna, jest niebezpieczne. Zatrzymanie silnika w trakcie jazdy skutkuje znacznym ograniczeniem skuteczności hamowania, w wyniku utraty wspomagania układu hamulcowego, co może być przyczyną wypadku i poważnych obrażeń.

1. Zatrzymaj całkowicie samochód.
2. **(Manualna skrzynia biegów)**
   Ustaw skrzynię biegów w pozycji neutralnej.
   (Automatyczna skrzynia biegów)
   Ustaw dźwignię zmiany biegów w pozycji P.
3. Naciśnij przycisk Start, aby wyłączyć silnik. Pozycja włącznika zapłonu to OFF.

⚠ PRZESTROGA

Gdy opuszczasz samochód, upewnij się, czy przycisk Start został naciśnięty i znajduje się pozycji OFF.

Włączanie/wyłączanie silnika

UWAGA

- **(SKYACTIV-G 2.0, SKYACTIV-G 2.5)**
  Wentylator układu chłodzenia w komorze silnika może być włączony przez kilka minut po przełączeniu włącznika zapłonu z pozycji ON do pozycji OFF, niezależnie od tego, czy klimatyzacja A/C jest uruchomiona czy też nie, aby ochłodzić w szybki sposób komorę silnika.
- W razie wykrycia przez system, że bateria w kluczu jest bliska wyczerpania, po przełączeniu włącznika zapłonu z pozycji ON do pozycji ACC lub OFF użytkownik jest o tym informowany.
  Wymień baterię zanim klucz przestanie działać.
  Patrz „Wymiana baterii pilota“ na stronie 6-39.
  (Samochód wyposażony w Zestaw wskaźników typu A*1)
  Na wyświetlaczu w zestawie wskaźników widnieje komunikat.

  *1 Patrz Typ A na stronie 4-37.

  (Samochód wyposażony w Zestaw wskaźników typu B*2)
  Lampka sygnalizacyjna KLUCZA (zielona) miga przez około 30 sekund.
  *2 Patrz Typ B na stronie 4-42.
- **(Automatyczna skrzynia biegów)**
  Jeśli po ustawieniu dźwigni zmiany biegów w pozycji innej niż P silnik jest wyłączony, włącznik zapłonu przełącza się w pozycję ACC.

▼Awaryjne wyłączanie silnika

Długie naciśnięcie przycisku Start podczas pracy silnika lub kiedy samochód jest zatrzymany, lub szybkie wielokrotne naciskanie go spowoduje natychmiastowe wyłączenie silnika. Pozycją włącznika zapłonu będzie ACC.

Funkcja i-stop*

Po rozgrzaniu silnika (SKYACTIV-G 2.0, SKYACTIV-G 2.5) lub w sytuacji, kiedy silnik nie jest zimny (SKYACTIV-D 2.2), funkcja i-stop automatycznie zatrzymuje pracę silnika na czas postoju samochodu na skrzyżowaniu lub w korku, po czym automatycznie uruchamia go ponownie aby wznowić jazdę. Dzięki temu systemowi zostaje obniżone zużycie paliwa, ograniczona emisja gazów spalinowych i wyeliminowany hałas silnika pracującego na biegu jałowym, kiedy samochód stoi.
O nieprawidłowym funkcjonowaniu systemu lub jego stanie informuje specjalne ostrzeżenie.
Patrz rozdział „Lampki ostrzegawcze/sygnalizacyjne“ na stronie 4-37.
Patrz „Sygnał ostrzegawczy funkcji i-stop““ na stronie 7-47.

Wyłączanie i ponowne uruchamianie silnika

(Manualna skrzynia biegów)

1. **(Model spoza Europy)**
   Gdy warunki działania funkcji i-stop podczas jazdy są spełnione, świeci się lampka sygnalizacyjna funkcji i-stop (zielona).
2. Naciśnij pedał hamulca, a następnie pedał sprzęgła, po czym całkowicie zatrzymaj samochód.
3. Po zatrzymaniu samochodu wciskając pedał sprzęgła ustaw dźwignię zmiany biegów w pozycji neutralnej. Silnik zatrzymuje się automatycznie po zwolnieniu pedału sprzęgła. Podczas działania funkcji i-stop świeci się również lampka sygnalizacyjna funkcji i-stop (zielona).
4. Aby ponownie uruchomić silnik, wciśnij pedał sprzęgła (lampka sygnalizacyjna funkcji i-stop (zielona) zgaśnie). Lampka sygnalizacyjna funkcji i-stop (zielona) świeci się, gdy warunki działania funkcji i-stop podczas jazdy są ponownie spełnione (modele spoza Europy).

Wyłączenie silnika

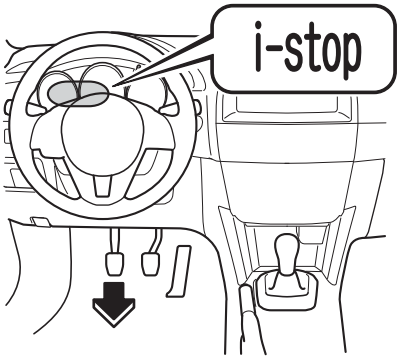

Ponowne włączenie silnika

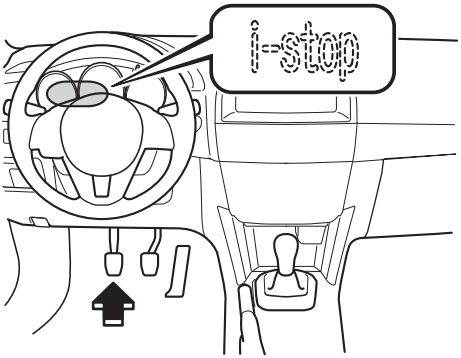

*Wybrane modele.

Włączanie/wyłączanie silnika

(Automatyczna skrzynia biegów)

1. **(Model spoza Europy)**
   Gdy warunki działania funkcji i-stop podczas jazdy są spełnione, świeci się lampka sygnalizacyjna funkcji i-stop (zielona).
2. Funkcja i-stop działa, kiedy podczas jazdy zostanie wciśnięty pedał hamulca (z wyjątkiem jazdy na biegu wstecznym) i pojazd jest zatrzymany. Podczas działania funkcji i-stop świeci się również lampka sygnalizacyjna funkcji i-stop (zielona).
3. Gdy pedał hamulca nie jest wciśnięty, a dźwignia zmiany biegów znajduje się w pozycji D/M (nie w trybie stałego drugiego biegu), silnik automatycznie uruchamia się ponownie, a lampka sygnalizacyjna funkcji i-stop (zielona) gaśnie. Lampka sygnalizacyjna funkcji i-stop (zielona) świeci się, gdy warunki działania funkcji i-stop podczas jazdy są ponownie spełnione (z wyjątkiem modeli europejskich)
   Gdy wybierak znajduje się w położeniu N lub P, silnik nie uruchomi się ponownie, nawet jeśli pedał hamulca jest zwolniony. Jeśli pedał hamulca zostanie wciśnięty ponownie, silnik uruchomi się.

Wyłączenie silnika

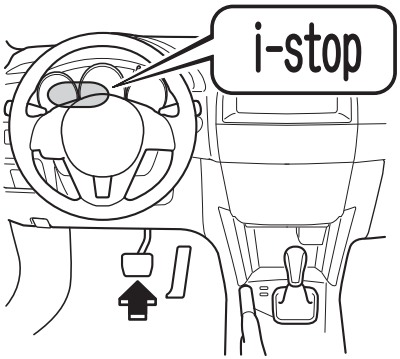

Ponowne włączenie silnika

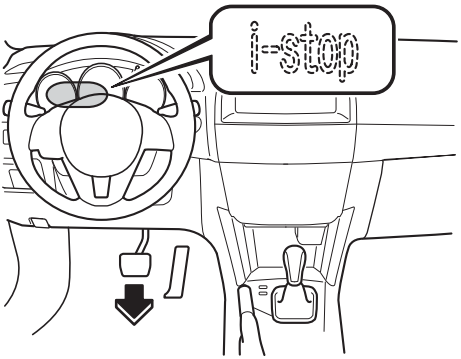

⚠ PRZESTROGA

(Automatyczna skrzynia biegów)
W razie wystąpienia jednego z poniższych warunków funkcja i-stop nie działa.

- Koła nie są ustawione w pozycji na wprost.
- Samochód stoi na stromym wzniesieniu.

UWAGA

Dla zapewnienia bezpiecznego i wygodnego użycia samochodu, funkcja i-stop steruje pracą silnika, wyłączając i uruchamiając go automatycznie, stale monitorując jednocześnie nie tylko operacje wykonywane przez kierowcę, ale również otoczenie wewnętrzne i zewnętrzne pojazdu, a także stan ogólnej pracy samochodu.

- Silnik wyłączy się w sposób automatyczny, jeżeli spełnione zostaną wszystkie poniższe warunki:
  - Silnik został uruchomiony, a samochód jechał przez pewien okres czasu. Funkcja i-stop nie zadziała, jeśli samochód po uruchomieniu nie jechał, niezależnie od tego jak długo silnik pozostawał na biegu jałowym. Również w przypadku, kiedy samochód jechał przez pewien czas i następnie został zatrzymany, funkcja i-stop (automatyczne wyłączanie i ponowne uruchamianie silnika) zadziała tylko jeden raz.
  - Silnik został uruchomiony z zamkniętą pokrywą komory silnika.
  - Silnik osiągnął odpowiednią temperaturę pracy.
  - **(Manualna skrzynia biegów)**
    Prędkość samochodu wynosi nie więcej niż 3 km/h.
    (Automatyczna skrzynia biegów)
    Samochód jest zatrzymany.
  - Akumulator jest w dobrym stanie.
  - Pokrywa komory silnikowej jest zamknięta.
  - Wszystkie drzwi i pokrywa bagażnika są zamknięte.
  - Zapięty jest pas bezpieczeństwa kierowcy.
  - Układ odmrażania szyby przedniej jest wyłączony.
  - **(Klimatyzacja automatyczna)**
    Pokrętło regulacji temperatury układu klimatyzacji po stronie kierowcy nie jest ustawione w położeniu najwyższej lub najniższej temperatury.
  - **(Klimatyzacja automatyczna)**
    Nie występuje znaczna różnica między temperaturą w kabinie, a temperaturą ustawioną w układzie klimatyzacji.
  - **(Model europejski)**
    Samochód nie znajduje się na wysokości powyżej 1 800 m n.p.m.
    (Model spoza Europy)
    Samochód nie znajduje się na wysokości powyżej 1 500 m n.p.m.
  - Nie świeci się lub nie miga lampka ostrzegawcza (pomarańczowa) funkcji i-stop.
  - System zdalnego otwierania działa normalnie.
  - Hamulce są wystarczająco zaciśnięte (poziom podciśnienia w układzie wspomagania hamulców jest wystarczający).
  - Kierownica nie jest poruszana.

UWAGA

(Automatyczna skrzynia biegów)
- Dźwignia zmiany biegów znajduje się w pozycji D/M (nie w trybie stałego drugiego biegu) lub w pozycji N.
- Płyn automatycznej skrzyni biegów ma odpowiednio wysoką temperaturę.
- Temperatura płynu automatycznej skrzyni biegów nie jest nietypowo wysoka.
- Kierownica ustawiona jest tak, że koła skierowane są na wprost (w wyniku wywarcia siły względem kierownicy, mimo iż koła są ustawione niemal na wprost, funkcja i-stop może nie zadziałać. Zmniejsz siłę wywieraną na kierownicę, aby umożliwić działanie funkcji i-stop).
- Pedał hamulca został wciśnięty, aby zatrzymać samochód (jeśli lampka sygnalizacyjna (zielona) miga, a funkcja i-stop nie działa, prawdopodobnie pedał hamulca nie został wciśnięty wystarczająco mocno. Wciśnij pedał hamulca trochę mocniej (z wyjątkiem modeli europejskich)).
- Nie miało miejsca nagłe hamowanie awaryjne.
- Samochód nie jest zatrzymany na płaszczyźnie pochylonej, na przykład w miejscach takich jak parkingi wielopoziomowe.
- **(SKYACTIV-D 2.2)**
  Dostosowanie wtrysku paliwa, które odbywa się okresowo i automatycznie, nie jest wykonywane.

- Jeśli wystąpi jedna z poniższych okoliczności, funkcja automatycznego wyłączenia silnika zostanie aktywowana z pewnym opóźnieniem.
  - Poziom naładowania akumulatora jest niski z powodu nie używania pojazdu przez dłuższy czas.
  - Panuje niska lub wysoka temperatura otoczenia.
  - Akumulator został odłączony w celu dokonania wymiany, a następnie ponownie podłączony.
  - **(SKYACTIV-D 2.2)**
    Cząstki stałe (PM) są usuwane przez filtr cząstek stałych.

- Ze względów bezpieczeństwa, jeżeli wystąpi jedno z poniższych zdarzeń, po wyłączeniu silnika w sposób automatyczny, włączy się lampka ostrzegawcza (pomarańczowa) funkcji i-stop, a silnik nie zostanie ponownie uruchomiony, nawet po wciśnięciu pedału sprzęgła (manualna skrzynia biegów) lub puszczeniu pedału hamulca (automatyczna skrzynia biegów). Silnik należy wówczas uruchomić w normalny sposób.
  - Otwarcie pokrywy komory silnika.
  - Kierowca zamierza wysiąść z samochodu, gdy dźwignia zmiany biegów znajduje się w pozycji innej niż neutralna (manualna skrzynia biegów) lub w pozycji D/M (nie w trybie stałego drugiego biegu) (pas kierowcy jest odpięty i drzwi po jego stronie są otwarte).

UWAGA

- **(Automatyczna skrzynia biegów)**
  Po przesunięciu dźwigni zmiany biegów z pozycji D/M (nie w trybie stałego drugiego biegu) w pozycję N lub z pozycji D/M (nie w trybie stałego drugiego biegu) w pozycję P, gdy funkcja i-stop jest aktywna, silnik nie uruchomi się ponownie automatycznie, nawet jeśli pedał hamulca jest zwolniony. Silnik uruchomi się ponownie, jeśli pedał hamulca zostanie ponownie wciśnięty lub dźwignia zmiany biegów zostanie przesunięta w pozycję D/M (nie w trybie stałego drugiego biegu) lub w pozycję R. Ponadto, gdy kierowca zamierza wysiąść z samochodu, a dźwignia zmiany biegów znajduje się w pozycji N lub P (pas kierowcy jest odpięty i drzwi są otwarte), silnik uruchamia się ponownie (z wyjątkiem modeli europejskich).
  (Ze względów bezpieczeństwa zawsze trzymaj wciśnięty pedał hamulca podczas posługiwania się dźwignią zmiany biegów, gdy funkcja i-stop działa).

Z położenia D/M (nie z trybu stałego drugiego biegu) w położenie N

Z położenia D/M (nie z trybu stałego drugiego biegu) w położenie P

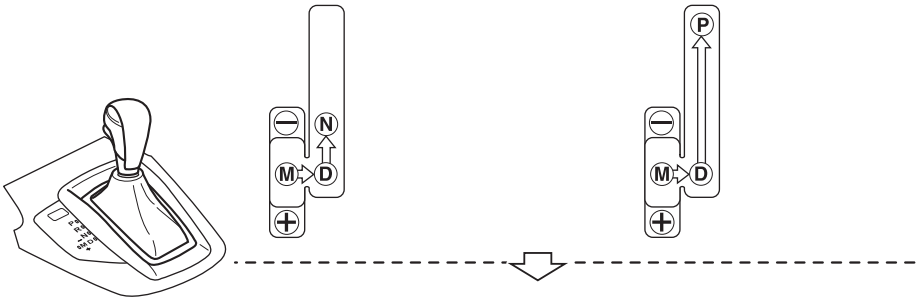

Z położenia N w położenie D/M (nie z trybu stałego drugiego biegu) lub w położenie R

Z położenia P w położenie D/M (nie z trybu stałego drugiego biegu) lub położenie R

Włączanie/wyłączanie silnika

UWAGA

- Jeśli po automatycznym zatrzymaniu silnika (dźwignia zmiany biegów w pozycji neutralnej w przypadku samochodów z manualną skrzynią biegów) zostanie wykonana jedna z poniższych czynności, silnik automatycznie uruchomi się ponownie, nawet jeśli nie zostanie wciśnięty pedał sprzęgła (manualna skrzynia biegów) ani nie zostanie zwolniony pedał hamulca (automatyczna skrzynia biegów). Jednak z przyczyn bezpieczeństwa, jeżeli jest włączony bieg inny niż neutralny w przypadku samochodów z manualną skrzynią biegów, silnik nie uruchomi się ponownie w sposób automatyczny.

  - Zostanie wciśnięty na kilka sekund przycisk OFF funkcji i-stop.
  - **(Klimatyzacja automatyczna)**
    Pokrętło regulacji temperatury układu klimatyzacji po stronie kierowcy jest ustawione w położeniu najwyższej lub najniższej temperatury.
  - Włączone jest ogrzewanie szyby przedniej.
  - Kierowca zamierza wysiąść z samochodu (odpięty jest pas bezpieczeństwa kierowcy i otwarte są dowolne drzwi lub pokrywa bagażnika).
  - Zwolnienie hamulca zasadniczego podczas postoju na pochyłości spowoduje nieznaczny ruch samochodu.

  (Automatyczna skrzynia biegów)
  - Pedał przyspieszenia jest naciśnięty, a dźwignia zmiany biegów znajduje się w pozycji D/M (nie w trybie stałego drugiego biegu).
  - Dźwignia zmiany biegów zostaje ustawiona w pozycji R.
  - Dźwignia zmiany biegów zostaje ustawiona z pozycji N lub P w pozycję D/M (nie w trybie stałego drugiego biegu).
  - Następuje ruch kierownicy, gdy dźwignia zmiany biegów znajduje się w pozycji D/M (nie w trybie stałego drugiego biegu).
  - Dźwignia zmiany biegów znajduje się w pozycji M, tryb stałego drugiego biegu.

- Jeśli po automatycznym zatrzymaniu silnika (dźwignia zmiany biegów w pozycji neutralnej w przypadku samochodów z manualną skrzynią biegów) zostanie wykonana jedna z poniższych czynności, silnik automatycznie uruchomi się ponownie, nawet jeśli nie zostanie wciśnięty pedał sprzęgła (manualna skrzynia biegów) ani nie zostanie zwolniony pedał hamulca (automatyczna skrzynia biegów). Jednak z przyczyn bezpieczeństwa, jeżeli jest włączony bieg inny niż neutralny w przypadku samochodów z manualną skrzynią biegów, silnik nie uruchomi się ponownie w sposób automatyczny.

  - **(Klimatyzacja automatyczna)**
    Występuje znaczna różnica między temperaturą w kabinie, a temperaturą ustawioną w układzie klimatyzacji.
  - Upłynęły dwie minuty od rozpoczęcia działania funkcji i-stop.
  - Poziom naładowania akumulatora jest znacznie obniżony.

UWAGA

- W następujących warunkach czas działania funkcji automatycznego wyłączenia silnika może zostać skrócony lub czas wymagany zanim funkcja i-stop zacznie działać ponownie może zostać wydłużony.
  - Panuje niska lub wysoka temperatura otoczenia.
  - Poziom naładowania akumulatora jest znacznie obniżony.
  - Pobór energii przez wyposażenie samochodu jest wysoki.
- Funkcja i-stop nie działa, gdy temperatura otoczenia jest zbyt wysoka lub zbyt niska.
- Silnik może nie wyłączać się automatycznie po odłączeniu akumulatora, nawet krótkotrwałym. Ponadto, po wymianie akumulatora, funkcja i-stop wymaga przywrócenia ustawień fabrycznych oraz sprawdzenia pod kątem poprawności działania. Przed wymianą akumulatora skontaktuj się z wyspecjalizowanym serwisem. Zalecamy Autoryzowaną Stację Obsługi Mazdy.

▼Wyłącznik funkcji i-stop

Funkcję i-stop można wyłączyć przez naciśnięcie przycisku, aż do momentu wyemitowania sygnału akustycznego i zapalenia się w zestawie wskaźników lampki ostrzegawczej funkcji i-stop (pomarańczowej). Aby ponownie włączyć funkcję i-stop, należy wcisnąć przycisk do momentu usłyszenia sygnału dźwiękowego i zgaśnięcia lampki ostrzegawczej funkcji i-stop (pomarańczowej).

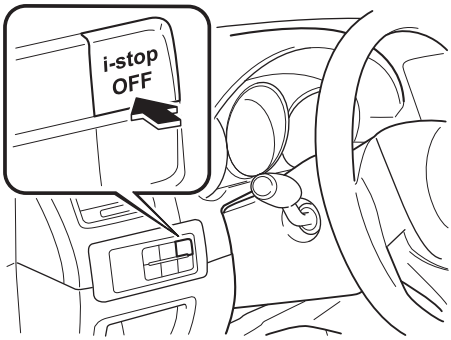

UWAGA

Po wyłączeniu funkcji i-stop przy użyciu przycisku i-stop OFF, zostanie ona automatycznie przywrócona po ponownym włączeniu zapłonu i uruchomieniu silnika.

▼ Funkcja zapobiegająca stoczeniu się samochodu (Automatyczna skrzynia biegów)

Samochody z funkcją i-stop wyposażone są w funkcję zapobiegającą stoczeniu się samochodu. Funkcja ta zapobiega stoczeniu się samochodu po zwolnieniu pedału hamulca, stojąc na wzniesieniu, w następujących okolicznościach:

- Podczas działania funkcji i-stop (zapobiega stoczeniu się samochodu)
- Przy ruszaniu z miejsca (zapobiega nagłemu ruchowi samochodu z powodu pełzania)
  Po zwolnieniu pedału hamulca i podczas ponownego uruchamiania silnika siła hamowania jest automatycznie utrzymywana.

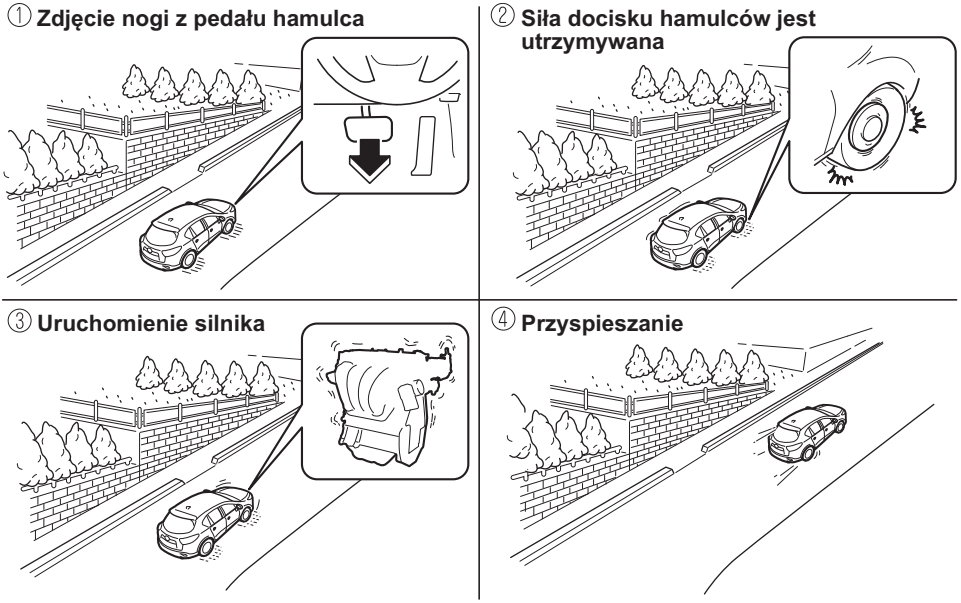

⚠ *OSTRZEŻENIE*

Funkcja zapobiegająca stoczeniu się samochodu jest to dodatkowa funkcja działająca przez maksimum cztery sekundy od momentu zwolnienia pedału hamulca, w sytuacji ponownego uruchomienia silnika po tym, jak został zatrzymany przez działanie funkcji i-stop:

- ***Poleganie wyłącznie na działaniu systemu może doprowadzić do nieoczekiwanego wypadku, jeśli samochód zacząłby nagle ruszać. Zanim ruszysz samochodem, upewnij się zawsze, czy wokół niego nie ma żadnego zagrożenia i w prawidłowy sposób posługuj się dźwignią zmiany biegów, pedałem hamulca i pedałem przyspieszenia.***
- ***Samochód może niespodziewanie stoczyć się, w zależności od obciążenia i od tego, czy holuje przyczepę, czy też nie. Pamiętaj, że w poniższych okolicznościach samochód może nagle ruszyć po zakończeniu działania funkcji zapobiegającej stoczeniu się go: (Dźwignia zmiany biegów znajduje się w pozycji N).***
  Jeśli dźwignia zmiany biegów zostanie ustawiona w pozycji N, a pedał hamulca zostanie zwolniony, gdy aktywna jest funkcja i-stop, siła działająca na hamulce jest stopniowo zwalniana. Aby przyspieszyć samochodem, puść pedał hamulca po ponownym uruchomieniu silnika i ustawieniu dźwigni zmiany biegów w pozycji innej niż N.

UWAGA

- Gdy samochód jest zatrzymany na stromym podjeździe, funkcja zapobiegająca jego stoczeniu się nie działa, ponieważ nie działa wtedy funkcja i-stop.
- Podczas działania funkcji zapobiegającej stoczeniu się samochodu reakcja pedału hamulca może się zmieniać, możesz usłyszeć dźwięk wydobywający się z hamulców lub odczuć wibracje pedału hamulca. Nie oznacza to jednak usterki.

Włączanie/wyłączanie silnika

▼Lampka ostrzegawcza funkcji i-stop, Dźwiękowy sygnał ostrzegawczy funkcji i-stop

Jeśli wystąpi usterka w działaniu systemu lub konieczne będzie ostrzeżenie o jego działaniu, kierowca zostanie poinformowany za pomocą sygnału ostrzegawczego i lampki ostrzegawczej w zestawie wskaźników.

Lampka ostrzegawcza/Sygnał ostrzegawczy	Sprawdzenie
Dźwiękowe sygnały ostrzegawcze, lampka ostrzegawcza funkcji i-stop (pomarańczowa) oraz inne lampki sygnalizacyjne działają, gdy funkcja i-stop jest włączona.	Sprawdź, czy nie jest otwarta pokrywa komory silnika, czy pas kierowcy jest zapięty lub czy nie są otwarte drzwi po stronie kierowcy. W takim przypadku silnik nie uruchomi się automatycznie z powodów bezpieczeństwa. Uruchom silnik normalnym sposobem.
Lampka ostrzegawcza funkcji i-stop (pomarańczowa) miga.	Możliwe, że wystąpiła usterka w działaniu systemu i-stop. Zwróć się do wyspecjalizowanego serwisu w celu przeprowadzenia kontroli pojazdu. Zalecamy Autoryzowaną Stację Obsługi Mazdy.
Podczas działania funkcji i-stop lampka sygnalizacyjna funkcji i-stop (zielona) miga dwa razy na sekundę.	**(Manualna skrzynia biegów)** Sprawdź, czy dźwignia zmiany biegów znajduje się w pozycji neutralnej.
Podczas działania funkcji i-stop emitowany jest sygnał ostrzegawczy, a lampka sygnalizacyjna funkcji i-stop (zielona) miga dwa razy na sekundę (modele europejskie).	Sprawdź, czy drzwi kierowcy są zamknięte.

Liczniki i wskaźniki

Typ A

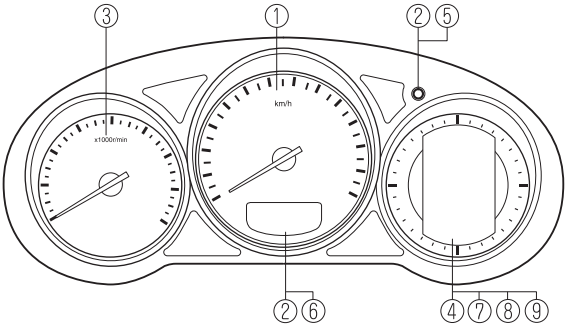

Typ B

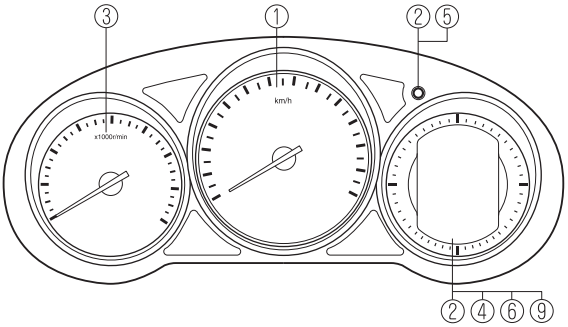

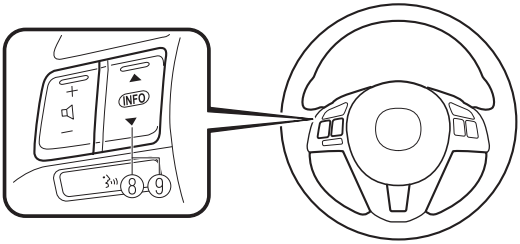

① Prędkościomierz ..... strona 4-22
② Licznik przebiegu całkowitego, licznik przebiegów okresowych i przycisk wyboru licznika przebiegów okresowych ..... strona 4-22
③ Obrotomierz ..... strona 4-23
④ Wskaźnik poziomu paliwa ..... strona 4-24
⑤ Podświetlenie zestawu wskaźników ..... strona 4-24
⑥ Wskaźnik temperatury zewnętrznej ..... strona 4-25
⑦ Wskaźnik prędkości samochodu ustawionej w tempomacie (Zestaw wskaźników typu A) ..... strona 4-26
⑧ Monitor obsługi okresowej (Zestaw wskaźników typu A) ..... strona 4-26
⑨ Komputer pokładowy i Przycisk INFO ..... strona 4-30

▼ Prędkościomierz

Prędkościomierz pokazuje prędkość samochodu.

▼ Licznik przebiegu całkowitego, licznik przebiegów okresowych i wybierak licznika przebiegów okresowych

Wyświetlacz może pokazywać licznik przebiegu okresowego A lub licznik przebiegu okresowego B przez kolejne naciskanie przycisku wyboru. Wybrany tryb zostanie wyświetlony.

Typ A

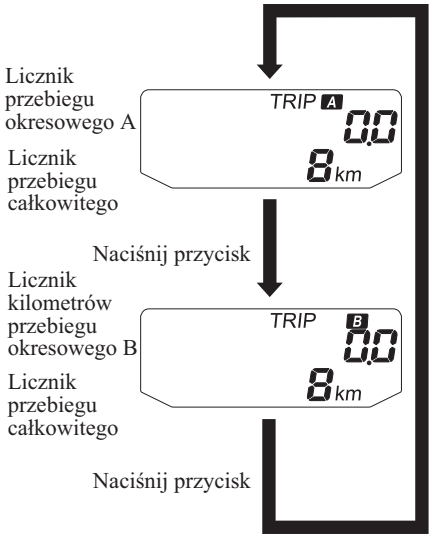

Typ B

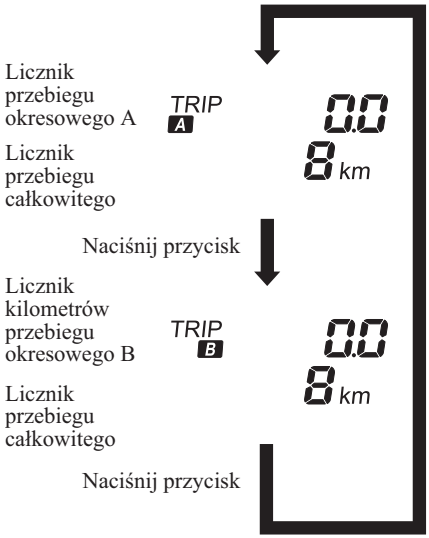

UWAGA

Gdy włącznik zapłonu znajduje się w pozycji ACC lub OFF, licznik kilometrów przebiegu całkowitego i licznik kilometrów przebiegu okresowego nie jest wyświetlany, jednak naciśnięcie przycisku wyboru może przypadkowo spowodować przełączenie liczników kilometrów przebiegu okresowego lub ich skasowanie na okres około 10 minut:

- Po przekręceniu włącznika zapłonu w pozycję OFF z pozycji ON.
- Po otwarciu drzwi kierowcy.

Licznik przebiegu całkowitego

Licznik kilometrów rejestruje przebieg całkowity samochodu.

Licznik przebiegów okresowych

Ten licznik może wskazywać całkowity przebieg na dwóch trasach. Jedna trasa jest wskazywana w liczniku A, a druga w B.

Na przykład, licznik A może zapamiętać odległość od miejsca rozpoczęcia trasy, a licznik B odległość od miejsca, w którym zatankowano paliwo.

Gdy wyświetlony jest licznik A, naciśnięcie przycisku krótsze niż 1 sekunda spowoduje zmianę na tryb licznika B.

Po wyborze licznika A wyświetlony zostanie skrót TRIP A. Po wyborze licznika B wyświetlony będzie skrót TRIP B.

Licznik przebiegów okresowych wskazuje całkowity przebieg, jaki pokonuje samochód aż do momentu wyzerowania licznika. Aby wyzerować licznik, naciśnij przycisk wyboru przez ponad 1 sekundę. Używaj tego licznika do pomiaru długości trasy i do obliczania zużycia paliwa.

UWAGA

- Tylko liczniki przebiegów okresowych pokazują dziesiąte części kilometra.
- Zapis licznika zostanie skasowany, gdy:
  - Przerwane zostanie zasilanie (przepalony bezpiecznik lub odłączony akumulator).
  - Samochód przejedzie ponad 9999,9 km.

▼Obrotomierz

Obrotomierz pokazuje prędkość obrotową silnika w tysiącach obrotów na minutę (rpm).

⚠ PRZESTROGA

Nie wykorzystuj obrotów, przy których wskazówka znajduje się na CZERWONYM ZAKRESIE.
Może to spowodować poważne uszkodzenie silnika.

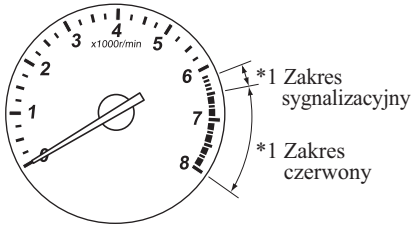

*1 Zakres zmienia się w zależności od typu wskaźnika.

UWAGA

Gdy wskazówka obrotomierza wchodzi w ZAKRES SYGNALIZACYJNY (gęsto ułożone kreski), dla kierowcy jest to znak, że biegi powinny być zmienione zanim wskazówka znajdzie się w ZAKRESIE CZERWONYM.

▼ Wskaźnik poziomu paliwa

Wskaźnik ten pokazuje w przybliżeniu ilość paliwa pozostałą w zbiorniku przy włączniku zapłonu w pozycji ON. Zalecamy, aby zbiornik był zawsze wypełniony co najmniej w 1/4.

Typ A

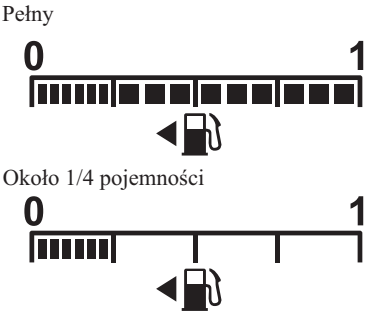

Typ B

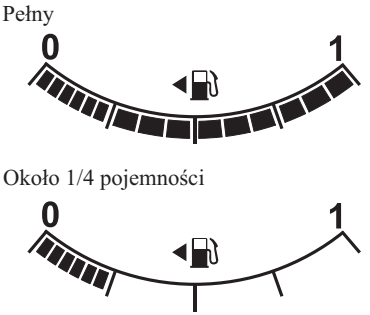

Jeśli świeci się lampka ostrzegawcza niskiego poziomu paliwa lub poziom paliwa jest bardzo niski, uzupełnij paliwo możliwie jak najszybciej.
Patrz rozdział „Lampki ostrzegawcze/ sygnalizacyjne“ na stronie 4-37.

UWAGA

- Po uzupełnieniu paliwa może upłynąć nieco czasu, zanim wskazówka się ustabilizuje. Wskazówka może sie wahać w czasie jazdy po pochyłym terenie lub na zakrętach, kiedy paliwo w zbiorniku przemieszcza się.
- Wskaźnik z pokazujący wypełnienie zbiornika w mniej niż 1/4 jego pojemności ma więcej segmentów, aby było widać bardziej szczegółowo pozostały poziom paliwa.
- Kierunek strzałki (◀⛽) wskazuje, że wlew paliwa znajduje się po lewej stronie samochodu.

(SKYACTIV-D 2.2)
Jeśli silnik będzie wykazywał nieprawidłowe osiągi lub zgaśnie z powodu niskiego poziomu paliwa, możliwie jak najszybciej uzupełnij paliwo do poziomu co najmniej 10 L.

▼ Podświetlenie zestawu wskaźników

Obracaj pokrętłem, aby ustawić poziom jasności podświetlenia zestawu wskaźników i innych elementów tablicy przyrządów.

UWAGA

- Jasność podświetlenia zestawu wskaźników można regulować, gdy włączone są światła przednie i światła pozycyjne.
- Z chwilą osiągnięcia granicznego poziomu jasności podświetlenia, rozlegnie się sygnał dźwiękowy.

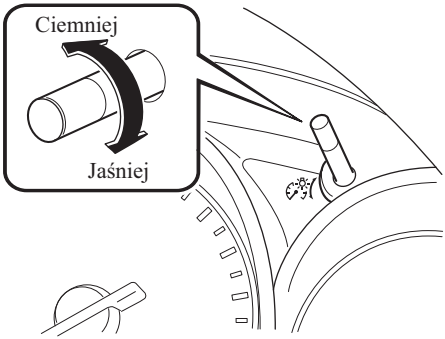

Wyłączanie przyciemniania podświetlenia

Jeżeli przełącznik świateł znajduje się w pozycji lub , podświetlenie zestawu wskaźników przyciemnia się.

Podczas jazdy po zaśnieżonych lub zamglonych drogach lub w innych sytuacjach, w których widoczność zestawu wskaźników lub wyświetlacza zmniejsza się z powodu zbyt jasnego oświetlenia zewnętrznego, wyłącz przyciemnianie podświetlania, aby zwiększyć natężenie podświetlenia.

Aby wyłączyć przyciemnianie podświetlenia, naciśnij na pokrętło podświetlenia zestawu wskaźników. Usłyszysz sygnał dźwiękowy i przyciemnienie podświetlania zostanie wyłączone.

UWAGA

- Symbol ( ) wskazuje pokrętło regulacji podświetlenia zestawu wskaźników.
- Jeżeli pokrętło podświetlenia znajduje się w pozycji wyłączenia przyciemniania, podświetlenie zestawu wskaźników nie będzie się przyciemniać, jeżeli przełącznik świateł zostanie ponownie ustawiony w pozycji lub . Obróć pokrętło regulacji podświetlenia zestawu wskaźników w lewo, aby włączyć przyciemnienie podświetlania.

▼Wskaźnik temperatury zewnętrznej

Gdy włącznik zapłonu znajduje się w pozycji ON, wyświetlana jest wartość temperatury zewnętrznej.

Typ A

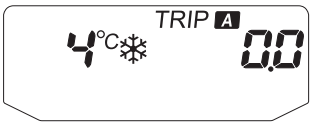

Typ B

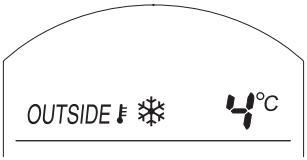

UWAGA
W poniższych okolicznościach wskazanie wartości temperatury zewnętrznej może się różnić od aktualnej temperatury na zewnątrz, w zależności od warunków otoczenia i samochodu: • Bardzo wysokie lub niskie temperatury. • Nagłe zmiany temperatury zewnętrznej. • Samochód jest zaparkowany. • Samochód jedzie z niską prędkością.

Ostrzeżenie dotyczące temperatury zewnętrznej*

Gdy temperatura zewnętrzna jest niska, wskaźnik miga i słychać sygnał dźwiękowy ostrzegający kierowcę o możliwości oblodzenia dróg.
Jeśli temperatura zewnętrzna jest niższa niż około 4 °C, wskazanie temperatury zewnętrznej oraz symbol ❄ migają przez około dziesięć sekund i emitowany jest pojedynczy sygnał dźwiękowy.

UWAGA
Jeśli temperatura zewnętrzna jest niższa niż -20 °C, sygnał dźwiękowy nie działa. Niemniej jednak świeci wówczas symbol ❄.

▼ Wskaźnik prędkości samochodu ustawionej w tempomacie (Zestaw wskaźników typu A)*

Wyświetlana jest prędkość samochodu ustawiona za pomocą tempomatu.

▼ Monitor obsługi okresowej (Zestaw wskaźników typu A)

Przy włączonym Monitorze Obsługi Okresowej będą wyświetlane przypomnienia o okresowych czynnościach obsługowych.

- Scheduled maintenance (Przegląd okresowy)
- Zamiana kół
- Tyre Pressure Check (Kontrola ciśnienia w oponach)

Monitor obsługi okresowej wyświetla informacje, kiedy włącznik zapłonu znajduje się w pozycji ON.

UWAGA
Podczas jazdy samochodem funkcja ta nie jest aktywna.

Ustawienie wartości początkowej

1. Naciskaj górną ▲ lub dolną ▼ cześć przycisku INFO i wybierz Settings (ustawienia), a następnie naciśnij przycisk INFO.

 *Wybrane modele.

2. Naciskaj górną ▲ lub dolną ▼ cześć przycisku INFO i wybierz Maintenance (obsługa okresowa), a następnie naciśnij przycisk INFO.
3. Naciskaj górną ▲ lub dolną ▼ część przycisku INFO, aby wybrać jedną z poniższych wartości, którą chcesz ustawić, a następnie naciśnij przycisk INFO.
   - Przegląd okresowy
   - Zamiana kół
   - Tyre Pressure (Ciśnienie w oponach)

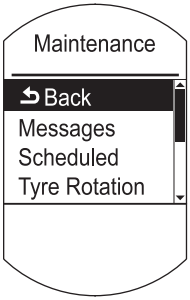

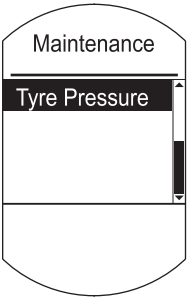

UWAGA

Jeśli ustawiono pozycję dotyczącą przeglądu okresowego (Scheduled Maintenance), możliwe jest ustawienie zarówno czasu jak i odległości.
W przypadku pozycji innych niż przegląd okresowy (Scheduled Maintenance), można ustawić albo odległość, albo czas.

4. Naciskaj górną ▲ lub dolną ▼ cześć przycisku INFO i wybierz Set Time (ustaw czas) lub Set Distance (ustaw odległość), a następnie naciśnij przycisk INFO. Wyświetlany jest ekran ustawień odległości lub czasu do terminu następnej obsługi okresowej.

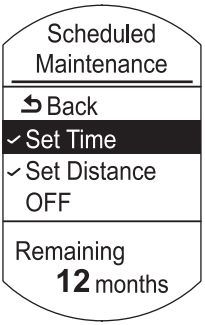

5. Naciskaj górną ▲ lub dolną ▼ cześć przycisku INFO, aby zmienić ustawioną odległość lub czas, a następnie naciśnij przycisk INFO. Jeśli nie chcesz wprowadzać żadnych zmian, naciśnij przycisk INFO.

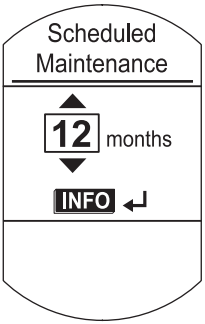

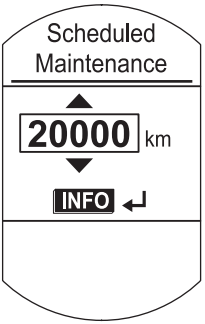

UWAGA

- Wyświetlane wartości początkowe są związane z planem przeglądów okresowych (z wyjątkiem niektórych krajów). O planie przeglądów czytaj w rozdziale „Plan Przeglądów okresowych“ na stronie 6-3.
- Przy wybranym elemencie wyświetla się ✓.

Wyświetlane komunikaty

Kiedy przebieg lub liczba dni pozostałych do przeglądu osiągnie 0, po każdym ustawieniu włącznika zapłonu w pozycję ON, będzie wyświetlany specjalny komunikat.

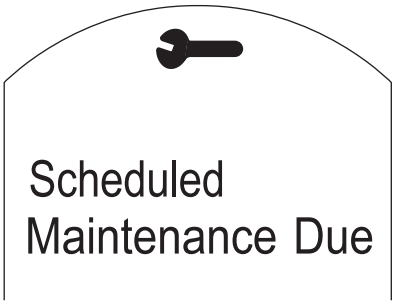

UWAGA

- Jeśli podczas wyświetlania komunikatu zostanie naciśnięty dowolny z przycisków INFO (▲, ▼ lub przycisk INFO), komunikat nie będzie więcej wyświetlany po ponownym ustawieniu włącznika zapłonu w pozycji ON.
- Podczas przeglądu w serwisie, pozostały przebieg/liczba dni są kasowane. Komunikat o kolejnym przeglądzie okresowym pojawi się kiedy ponownie liczba dni lub pozostały przebieg osiągnie 0 (będzie wyświetlany po uruchomieniu silnika).
- Jeśli pojawia się kilka komunikatów, są one wyświetlane zgodnie z ich kolejnością.
- Jeśli wyświetlanie komunikatów jest wyłączone (OFF), nie będą one wyświetlane.

Wyświetlane komunikaty

Element	Rozpoczęcie wyświetlania komunikatu	Wyświetlany komunikat
Scheduled maintenance (Przegląd okresowy)	Kiedy pozostały dystans do przejechania jest mniejszy niż 500 km, lub liczba pozostałych dni jest mniejsza niż 15 (w zależności od tego, który z warunków wystąpi wcześniej)	Scheduled Maintenance Due
Zamiana kół	Kiedy pozostały dystans do przejechania jest mniejszy niż 500 km	Tyre Rotation Due
Tyre Pressure Check (Kontrola ciśnienia w oponach)	Kiedy pozostało mniej niż 15 dni	Tyre Pressure Increase Pressure

Metoda kasowania

Jeśli komunikat zostanie skasowany po wykonaniu przeglądu, następny komunikat o obsłudze zostanie wyświetlony, kiedy zbliży się następny termin.

1. Naciskaj górną ▲ lub dolną ▼ cześć przycisku INFO i wybierz Settings (ustawienia), a następnie naciśnij przycisk INFO.
2. Naciskaj górną ▲ lub dolną ▼ cześć przycisku INFO i wybierz Maintenance (obsługa okresowa), a następnie naciśnij przycisk INFO.
3. Naciskaj górną ▲ lub dolną ▼ część przycisku INFO, aby wybrać jedną z poniższych wartości, którą chcesz skasować, a następnie naciśnij przycisk INFO.
   - Przegląd okresowy
   - Zamiana kół
   - Tyre Pressure (Ciśnienie w oponach)

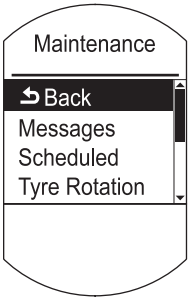

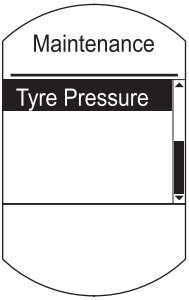

UWAGA

- Wyświetlony zostanie obecny przebieg lub liczba pozostałych dni.
- Jeżeli nawet pozostały dystans lub liczba dni będą miały wartość ujemną, wyświetlacz nie pokaże znaku minus (–) a wartość będzie ustawiona na 0.

4. Naciskaj górną ▲ lub dolną ▼ cześć przycisku INFO i wybierz Set Time (ustaw czas) lub Set Distance (ustaw odległość), a następnie naciśnij przycisk INFO. Pozostały dystans lub liczba dni powrócą do wartości ustawianych poprzednio. Jeśli nie chcesz wprowadzać żadnych zmian, naciśnij przycisk INFO.

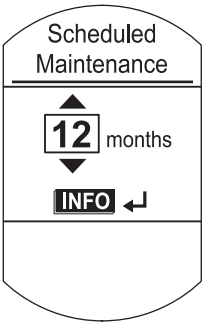

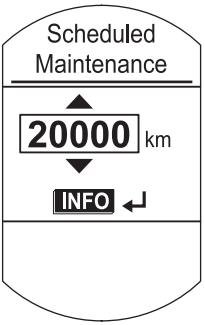

UWAGA

- Jeśli wartości początkowe były zmieniane, będą wyświetlane wartości poprzednio ustawiane, a nie wartości początkowe.
- Nawet po odłączeniu akumulatora, wartość przebiegu i liczby pozostałych dni nie zostanie skasowana.

Wyłączanie systemu

Monitor obsługi okresowej może zostać wyłączony. Jeśli chcesz go wyłączyć, zostaną zatrzymane obliczenia pozostałego przebiegu i liczby dni do następnego przeglądu, a komunikat nie będzie wyświetlany, kiedy zbliży się termin przeglądu.

1. Naciskaj górną ▲ lub dolną ▼ cześć przycisku INFO i wybierz Settings (ustawienia), a następnie naciśnij przycisk INFO.
2. Naciskaj górną ▲ lub dolną ▼ cześć przycisku INFO i wybierz Maintenance (obsługa okresowa), a następnie naciśnij przycisk INFO.
3. Naciskaj górną ▲ lub dolną ▼ część przycisku INFO, aby wybrać jedną z poniższych wartości, którą chcesz wyłączyć, a następnie naciśnij przycisk INFO.
   - Przegląd okresowy
   - Zamiana kół
   - Tyre Pressure (Ciśnienie w oponach)

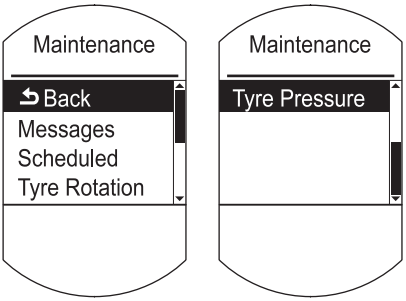

4. Wybierz OFF i naciśnij przycisk INFO.

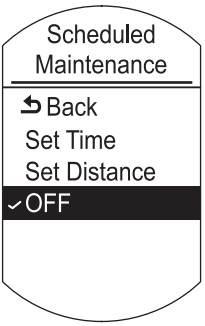

▼Komputer pokładowy i Przycisk INFO

Gdy włącznik zapłonu znajduje się w pozycji ON, poprzez naciskanie górnej ▲ lub dolnej ▼ części przycisku INFO można wybrać następujące informacje.

- Przybliżony zasięg na paliwie pozostałym w zbiorniku.
- Średnie zużycie paliwa
- Chwilowe zużycie paliwa
- Średnia prędkość jazdy
- Ustawiona prędkość dla funkcji alarmu prędkości.*

 *Wybrane modele.

- Czas pracy funkcji i-stop (Zestaw wskaźników typu A)
- Wskazanie systemu ostrzegania o niezamierzonejzmianie pasa ruchu (LDWS) (Zestaw wskaźników typu A)
- Ustawienia (Zestaw wskaźników typu A)
- Ostrzeżenia (Zestaw wskaźników typu A)

W przypadku jakiegokolwiek problemu z komputerem pokładowym skontaktuj się ze specjalistą, zalecamy Autoryzowaną Stację Obsługi Mazdy.

Odległość możliwa do przejechania na paliwie pozostałym w zbiorniku

W tym trybie wyświetlana jest przybliżona odległość, jaką można przejechać na pozostałym w zbiorniku paliwie.

Odległość ta jest obliczana i wyświetlana co sekundę.
(Model europejski)

Typ A

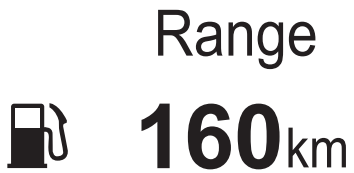

Typ B

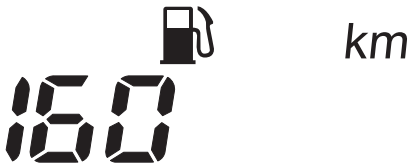

(Model spoza Europy)

UWAGA

- Mimo, że wskazanie zasięgu z posiadaną ilością paliwa może sugerować ilość wystarczającą na dojechanie do celu, uzupełnij paliwo tak szybko, jak to możliwe, jeśli wskaźnik paliwa wskazuje bardzo niską wartość lub gdy włączy się lampka ostrzegawcza niskiego poziomu paliwa.
- Wskazanie nie zmieni się dopóki nie dolejesz do zbiornika ponad 10 litrów paliwa.
- Odległość możliwa do przejechania na paliwie pozostałym w zbiorniku to w przybliżeniu odległość jazdy samochodem do momentu, w którym wszystkie słupki wskaźnika poziomu paliwa nie zgasną.

Tryb średniego zużycia paliwa

W tym trybie wyświetlane jest średnie zużycie paliwa obliczone na podstawie całkowitej ilości zużytego paliwa oraz przebytej odległości od momentu zakupu samochodu, podłączenia akumulatora lub skasowania danych. Średnie zużycie paliwa jest obliczane i wyświetlane co minutę.

(Model europejski)

Typ A

Typ B

(Model spoza Europy)

Aby skasować wyświetlane dane, naciśnij przycisk INFO i przytrzymaj dłużej niż 1,5 sekundy.
Po naciśnięciu przycisku INFO przez minutę obliczone średnie zużycie paliwa będzie wyświetlane jako - - - l/100 km.

Chwilowe zużycie paliwa

W tym trybie wyświetlane jest chwilowe zużycie paliwa obliczane na postawie ilości zużytego paliwa oraz przejechanej odległości.

Chwilowe zużycie paliwa jest obliczane i wyświetlane co 2 sekundy.
(Model europejski)

Typ A

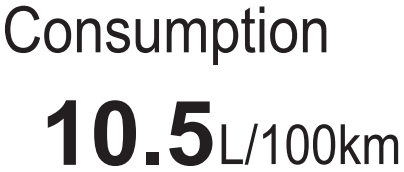

Typ B

(Model spoza Europy)

Jeśli zwolnisz do około 5 km/h, średnie zużycie paliwa będzie wyświetlane jako - - - l/100 km.

Tryb średniej prędkości jazdy

W tym trybie wyświetlana jest średnia prędkość jazdy, obliczana na podstawie odległości i czasu jazdy od momentu podłączenia akumulatora lub skasowania danych.
Średnia prędkość jest obliczana i wyświetlana co 10 sekund.
(Model europejski)

Typ A

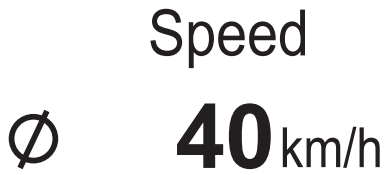

Typ B

(Model spoza Europy)

Aby skasować wyświetlane dane, naciśnij przycisk INFO i przytrzymaj dłużej niż 1,5 sekundy. Po naciśnięciu przycisku INFO przez minutę obliczona średnia prędkość będzie wyświetlana jako - - - km/h.

Wyœwietlanie ustawionej prêdkoœci dla funkcji alarmu prêdkoœci*

W tym trybie wyświetlana jest wartość prędkości ustawiona dla funkcji alarmu prędkości samochodu.
Możesz zmienić wartość prędkości, przy której emitowane jest ostrzeżenie.

UWAGA
Wskazanie alarmu prędkości samochodu pojawia się na wyświetlaczu w tym samym momencie, w którym emitowany jest sygnał dźwiękowy. W przypadku zestawu wskaźników typu B ustawiona prędkość samochodu miga kilkukrotnie.

*Wybrane modele.

Typ A

Typ B

Alarm prędkości samochodu można ustawić za pomocą przycisku INFO.

UWAGA
• Zawsze ustawiaj prędkość samochodu zgodnie z przepisami w kraju/regionie, w którym poruszasz się samochodem. Ponadto kontroluj zawsze prędkość samochodu na prędkościomierzu. • Funkcję alarmu prędkości samochodu można ustawić, wybierając wartości od 30 do 250 km/h.

Alarm prędkości samochodu można ustawić w następujący sposób.

(Typ A)

1. Naciskaj górną ▲ lub dolną ▼ cześć przycisku INFO i wybierz Settings (ustawienia), a następnie naciśnij przycisk INFO.
2. Naciskaj górną ▲ lub dolną ▼ cześć przycisku INFO i wybierz Speed Alarm (alarm prędkości), a następnie naciśnij przycisk INFO.
3. Wybierz ON i naciśnij przycisk INFO.
4. Naciskaj górną ▲ lub dolną ▼ cześć przycisku INFO, aby wybrać żądaną prędkość samochodu, a następnie naciśnij przycisk INFO.

(Typ B)

1. Naciśnij przycisk INFO i przytrzymaj go dłużej niż 1,5 sekundy. Prędkość samochodu miga.
2. Naciśnij górną ▲ lub dolną ▼ część przycisku INFO, aby wybrać żądaną prędkość samochodu.
3. Naciśnij przycisk INFO i przytrzymaj go dłużej niż 1,5 sekundy. Prędkość samochodu świeci się.

Alarm prędkości samochodu można wyłączyć w następujący sposób.

(Typ A)

1. Naciskaj górną ▲ lub dolną ▼ cześć przycisku INFO i wybierz Settings (ustawienia), a następnie naciśnij przycisk INFO.
2. Naciskaj górną ▲ lub dolną ▼ cześć przycisku INFO i wybierz Speed Alarm (alarm prędkości), a następnie naciśnij przycisk INFO.
3. Wybierz OFF i naciśnij przycisk INFO.

(Typ B)

1. Naciśnij przycisk INFO i przytrzymaj go dłużej niż 1,5 sekundy. Prędkość samochodu miga.
2. Naciśnij górną ▲ lub dolną ▼ część przycisku INFO, aby wybrać - - - km/h.
3. Naciśnij przycisk INFO i przytrzymaj go dłużej niż 1,5 sekundy. - - - świeci się.

Czas pracy funkcji i-stop (Zestaw wskaźników typu A)

Wyświetla ilość czasu pracy funkcji i-stop.
Wyświetla ilość czasu dla przebiegu całkowitego, aktualnie przejechanej trasy i aktualny czas pracy i-stop.

i-stop
Total Time
99 h 59 m
This Drive
9 m 59 s

Wskazanie systemu ostrzegania o niezamierzonej zmianie pasa ruchu (LDWS) (Zestaw wskaźników typu A)

Wyświetlana jest informacja dotycząca systemu LDWS.

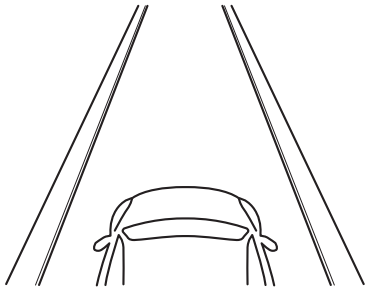

Ustawienia (Zestaw wskaźników typu A)

Poniższe ustawienia można zmienić (Zmian w ustawieniach nie można wykonywać podczas jazdy, ponieważ nie są one wyświetlane):

- Środowisko systemu (Alarm prędkości, system SCBS, system LDWS, monitor obsługi okresowej)
- Wyświetlacz włączony/wyłączony (Wskaźnik czasu pracy funkcji i-stop, wskaźnik systemu LDWS)
- Głośność brzęczyka (Przypomnienie o włączonych światłach, sygnał ostrzegawczy systemu RVM, dźwiękostrzegawczy systemu LDWS)
- Głośność dźwięku obsługi dźwigni kierunkowskazów
- Jednostka odległości
- Jednostka temperatury
- Język wyświetlacza
- Przywracanie ustawień fabrycznych

Dane dotyczące średniego zużycia paliwa i średniej prędkości samochodu również można skasować.

Aby zmienić ustawienia

1. Naciskaj górną ▲ lub dolną ▼ cześć przycisku INFO i wybierz Settings (ustawienia), a następnie naciśnij przycisk INFO.
2. Naciskaj górną ▲ lub dolną ▼ część przycisku INFO, aby wybrać jedną z poniższych wartości, którą chcesz zmienić, a następnie naciśnij przycisk INFO.
3. Naciskaj górną ▲ lub dolną ▼ cześć przycisku INFO, aby wybrać żądane ustawienie, a następnie naciśnij przycisk INFO.

Kasowanie danych dotyczących średniego zużycia paliwa i średniej prędkości samochodu

1. Naciskaj górną ▲ lub dolną ▼ cześć przycisku INFO i wybierz Settings (ustawienia), a następnie naciśnij przycisk INFO.
2. Naciskaj górną ▲ lub dolną ▼ cześć przycisku INFO i wybierz Reset Averages (resetuj wartości średnie), a następnie naciśnij przycisk INFO.
3. Wybierz Consumption (zużycie) lub Speed (prędkość) i naciśnij przycisk INFO.

Ostrzeżenia (Komunikaty na wyświetlaczu) (Zestaw wskaźników typu A)

Na wyświetlaczu pojawia się komunikat, aby poinformować użytkownika o stanie działania systemu i nieprawidłowościach lub usterkach.
Sprawdź wyświetlony komunikat.

Lampki ostrzegawcze/sygnalizacyjne

▼Typ A

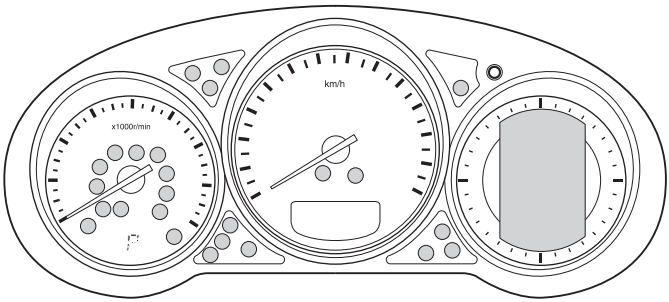

Lampki ostrzegawcze/sygnalizacyjne pojawią się na jednym z podświetlonych obszarów

(Przykładowe wskazanie)
Pojawia się następujące wskazanie:

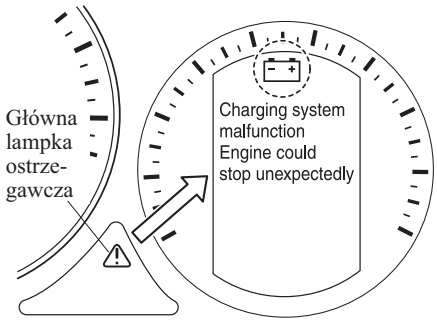

Wskazanie na wyświetlaczu i główna lampka ostrzegawcza w zestawie wskaźników świecą się jednocześnie
Oznacza to, że wystąpiła usterka w działaniu systemów pojazdu. Sprawdź komunikat widniejący na wyświetlaczu i skontaktuj się z wyspecjalizowanym serwisem. Zalecamy Autoryzowaną Stację Obsługi Mazdy. Szczegółowe informacje możesz znaleźć w objaśnieniach dotyczących lampek ostrzegawczych/sygnalizacyjnych, we właściwym rozdziale, w którym znajdziesz symbole, jakie widnieją w górnej części wyświetlacza. Jeśli na wyświetlaczu nie ma komunikatu, użyj przycisku INFO, aby wyświetlić ekran „Warning“ („Ostrzeżenia“).

Wyświetlacz wielofunkcyjny

Pojawiają się na nim takie komunikaty jak stan działania systemu, ewentualna usterka lub nieprawidłowość w działaniu.

- **(Gdy na wyświetlaczu widnieje symbol i komunikat)**
  W celu zapoznania się ze szczegółami dotyczącymi symboli pojawiających się w górnej części ekranu, sprawdź listę wskazań i metod podejmowania działań.
- **(Gdy na wyświetlaczu widnieje jedynie komunikat)**
  Postępuj zgodnie z instrukcjami pojawiającymi się na wyświetlaczu.

Gdy pojawia się którakolwiek z treści widniejących na poniższych rysunkach, możesz mieć problem z samochodem. Metoda działania różni się w zależności od wskazania. Zapoznaj się z poniższymi rysunkami.

Działanie: Natychmiast zatrzymaj samochód, sprawdź symbol widniejący w górnej części ekranu i przeczytaj objaśnienie znajdujące się na „Liście wskazań i metod działań“ właściwe dla takiego symbolu, aby podjąć stosowne działanie.

Wskazanie na wyświetlaczu			
Charging system malfunction Engine could stop unexpectedly	Low oil pressure Engine damage possible Check oil level	Brake Inspection Required	Power Steering malfunction Stg will be very difficult
4WD Stop Vehicle at safe area			

Działanie: Skonsultuj się z Autoryzowaną Stacją Obsługi Mazda w celu poddania samochodu kontroli. Sprawdź symbol widniejący w górnej części ekranu i przeczytaj objaśnienie znajdujące się na „Liście wskazań i metod działań“ właściwe dla takiego symbolu, aby podjąć stosowne działanie.

Wskazanie na wyświetlaczu			
Engine Inspection Required	AT AT malfunction	Keyless System Inspection Required	DPF DPF Inspection Required
HBC Inspection Required	LDWS Inspection Required	4WD 4WD System Inspection Required	TPMS Inspection Required

Działanie: Skonsultuj się z Autoryzowaną Stacją Obsługi Mazda w celu poddania samochodu kontroli.

Wskazanie na wyświetlaczu			
FSC Inspection Required	SCBS Inspection Required	Battery Management System Inspection Required	Brake Override System Inspection Required
Vehicle System Inspection Required			

Lista wskazań i metod działań

Piktogram	Lampki ostrzegawcze/sygnalizacyjne	Strona
	Główna lampka ostrzegawcza	4-45
	Lampka ostrzegawcza układu hamulcowego	4-45
ABS	Lampka ostrzegawcza systemu ABS	4-46
	Ostrzeżenie dotyczące układu ładowania akumulatora	4-47
	Ostrzeżenie dotyczące oleju silnika	4-47
	Lampka ostrzegawcza usterki silnika (Check Engine)	4-48
	Lampka ostrzegawcza wysokiej temperatury płynu chłodzenia silnika (czerwona)	4-48
i-stop	Lampka ostrzegawcza funkcji i-stop (pomarańczowa)/Lampka sygnalizacyjna funkcji i-stop (zielona)	4-49
RVM	Lampka ostrzegawcza systemu monitorowania przestrzeni za samochodem (RVM) (pomarańczowa)/Lampka sygnalizacyjna systemu monitorowania przestrzeni za samochodem (RVM) (zielona)	4-51
	Lampka ostrzegawcza systemu ostrzegania o niezamierzonej zmianie pasa ruchu (LDWS) (pomarańczowa)/Lampka sygnalizacyjna systemu ostrzegania o niezamierzonejzmianie pasa ruchu (LDWS) (zielona)	4-51
4WD	Ostrzeżenie dotyczące napędu na 4 kołaWD	4-52

Zestaw liczników i wskaźników

Piktogram	Lampki ostrzegawcze/sygnalizacyjne	Strona
AT	Ostrzeżenie dotyczące automatycznej skrzyni biegów	4-53
	Ostrzeżenie dotyczące awarii układu wspomagania kierownicy	4-54
	Lampka ostrzegawcza układu poduszek powietrznych/systemu napinaczy pasów bezpieczeństwa przednich siedzeń	4-54
	Lampka ostrzegawcza niskiego poziomu paliwa	4-55
	Lampka ostrzegawcza niezapiętego pasa bezpieczeństwa	4-55
	Ostrzeżenie dotyczące niezamkniętych drzwi	4-57
	Ostrzeżenie dotyczące niezamkniętej pokrywy bagażnika	4-57
	Lampka ostrzegawcza nadmiernej prędkości	4-30
	Ostrzeżenie dotyczące niskiego poziomu płynu spryskiwaczy	4-58
	Lampka ostrzegawcza systemu kontroli ciśnienia w oponach	4-58
	Ostrzeżenie dotyczące KLUCZA	4-60
	Lampka ostrzegawcza (pomarańczowa)/sygnalizacyjna (zielona) systemu automatycznego przełączania świateł (HBC)	4-62
	Lampka sygnalizacyjna świec żarowych	4-62
DPF	Ostrzeżenie dotyczące Filtra Cząstek Stałych	4-63

Piktogram	Lampki ostrzegawcze/sygnalizacyjne	Strona
	Ostrzeżenie dotyczące obsługi okresowej	4-64
	Ostrzeżenie dotyczące osadnika	4-64
	Lampka ostrzegawcza niskiej temperatury otoczenia	4-64
	Lampka sygnalizacyjna systemu TCS/DSC	4-65
TCS OFF	Lampka sygnalizacyjna wyłączenia systemu TCS	4-65
AFS OFF	Lampka sygnalizacyjna wyłączenia systemu AFS	4-65
	Lampka sygnalizacyjna niskiej temperatury płynu chłodzenia silnika (niebieska)	4-66
	Wskazanie pozycji dźwigni zmiany biegów	4-66
	Lampka sygnalizacyjna świateł drogowych	4-66
	Lampki sygnalizacyjne kierunkowskazów/świateł awaryjnych	4-66
	Lampka sygnalizacyjna systemów zabezpieczania przed kradzieżą	4-67
	Główna lampka sygnalizacyjna tempomatu (pomarańczowa)/Lampka włączenia tempomatu (zielona)	4-67
	Lampka sygnalizacyjna włączonych świateł	4-67
	Lampka sygnalizacyjna przednich świateł przeciwmgielnych	4-68
	Lampka sygnalizacyjna tylnego światła przeciwmgielnego	4-68

Zestaw liczników i wskaźników

▼Typ B

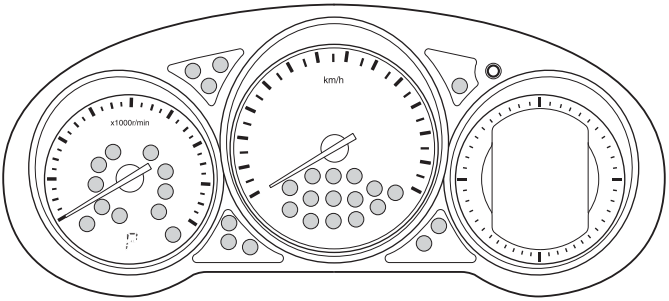

Lampki ostrzegawcze/sygnalizacyjne pojawią się na jednym z podświetlonych obszarów

Piktogram	Lampki ostrzegawcze/sygnalizacyjne	Strona
	Główna lampka ostrzegawcza	4-45
	Lampka ostrzegawcza układu hamulcowego	4-45
ABS	Lampka ostrzegawcza systemu ABS	4-46
	Lampka ostrzegawcza układu ładowania akumulatora	4-47
	Lampka ostrzegawcza oleju silnika	4-47
	Lampka ostrzegawcza usterki silnika (Check Engine)	4-48
	Lampka ostrzegawcza wysokiej temperatury płynu chłodzenia silnika (czerwona)	4-48
i-stop	Lampka ostrzegawcza funkcji i-stop (pomarańczowa)/ Lampka sygnalizacyjna funkcji i-stop (zielona)	4-49
RVM	Lampka ostrzegawcza systemu monitorowania przestrzeni za samochodem (RVM) (pomarańczowa)/Lampka sygnalizacyjna systemu monitorowania przestrzeni za samochodem (RVM) (zielona)	4-51
	Lampka ostrzegawcza systemu ostrzegania o niezamierzonej zmianie pasa ruchu (LDWS) (pomarańczowa)/Lampka sygnalizacyjna systemu ostrzegania o niezamierzonejzmianie pasa ruchu (LDWS) (zielona)	4-51
4WD	Ostrzenie/Lampka ostrzegawcza napędu na 4 koła 4WD	4-52

Zestaw liczników i wskaźników

Piktogram	Lampki ostrzegawcze/sygnalizacyjne	Strona
AT	Lampka ostrzegawcza automatycznej skrzyni biegów	4-53
	Lampka awarii układu wspomagania kierownicy	4-54
	Lampka ostrzegawcza układu poduszek powietrznych/systemu napinaczy pasów bezpieczeństwa przednich siedzeń	4-54
	Lampka ostrzegawcza niskiego poziomu paliwa	4-55
	Lampka ostrzegawcza niezapiętego pasa bezpieczeństwa	4-55
	Lampka ostrzegawcza niezamkniętych drzwi	4-57
120 km/h	Lampka ostrzegawcza przekroczenia prędkości 120 km/h	4-58
	Lampka ostrzegawcza nadmiernej prędkości	4-30
	Lampka ostrzegawcza niskiego poziomu płynu spryskiwaczy	4-58
	Lampka ostrzegawcza systemu kontroli ciśnienia w oponach	4-58
	Lampka ostrzegawcza KLUCZA (czerwona)/Lampka sygnalizacyjna KLUCZA (zielona)	4-60
	Lampka ostrzegawcza (pomarańczowa)/sygnalizacyjna (zielona) systemu automatycznego przełączania świateł (HBC)	4-62
	Lampka sygnalizacyjna świec żarowych	4-62
DPF	Lampka ostrzegawcza dotycząca Filtra Cząstek Stałych	4-63
	Lampka sygnalizacyjna obsługi okresowej	4-64
	Lampka ostrzegawcza niskiej temperatury otoczenia	4-64

Zestaw liczników i wskaźników

Piktogram	Lampki ostrzegawcze/sygnalizacyjne	Strona
	Lampka sygnalizacyjna systemu TCS/DSC	4-65
TCS OFF	Lampka sygnalizacyjna wyłączenia systemu TCS	4-65
AFS OFF	Lampka sygnalizacyjna wyłączenia systemu AFS	4-65
	Lampka sygnalizacyjna niskiej temperatury płynu chłodzenia silnika (niebieska)	4-66
	Wskazanie pozycji dźwigni zmiany biegów	4-66
	Lampka sygnalizacyjna świateł drogowych	4-66
	Lampki sygnalizacyjne kierunkowskazów/świateł awaryjnych	4-66
	Lampka sygnalizacyjna systemów zabezpieczania przed kradzieżą	4-67
	Główna lampka sygnalizacyjna tempomatu (pomarańczowa)/Lampka włączenia tempomatu (zielona)	4-67
	Lampka sygnalizacyjna włączonych świateł	4-67
	Lampka sygnalizacyjna przednich świateł przeciwmgielnych	4-68
	Lampka sygnalizacyjna tylnego światła przeciwmgielnego	4-68

▼Główna lampka ostrzegawcza

Ta lampka ostrzegawcza świeci się przez kilka sekund po ustawieniu włącznika zapłonu w pozycji ON.

Typ A

Wyświetla się, gdy wymagane jest powiadomienie o nieprawidłowościach w działaniu systemu.
Sprawdź komunikat widniejący na wyświetlaczu i skontaktuj się z wyspecjalizowanym serwisem. Zalecamy Autoryzowaną Stację Obsługi Mazdy.

Typ B

Lampka ta nie gaśnie, jeśli wystąpi jedna z poniższych okoliczności. Skonsultuj się ze specjalistycznym serwisem, zalecamy Autoryzowaną Stację Obsługi Mazdy.

- Wystąpiła usterka w systemie sterowania akumulatorem.
- Wystąpiła usterka związana z włącznikiem hamulca.

(SKYACTIV-D 2.2)

- Wystąpiła usterka w układzie sterowania hydraulicznego silnika.
- Wystąpiła usterka w łańcuchu rozrządu.
- Wystąpiła usterka w podgrzewaczu blow-by.

▼Lampka ostrzegawcza układu hamulcowego

Lampka ta ma następujące funkcje:

Lampka ostrzegawcza hamulca postojowego/Kontrola lampki ostrzegawczej

Lampka świeci się, gdy włączony jest hamulec postojowy, a włącznik zapłonu znajduje się w pozycji START lub ON. Gaśnie, gdy hamulec postojowy jest wyłączony.

Niski poziom płynu hamulcowego

Jeśli po całkowitym zwolnieniu hamulca postojowego lampka nadal się świeci, możliwe że wystąpił problem w układzie hamulcowym lub występuje zbyt niski poziom płynu hamulcowego. Zatrzymaj natychmiast samochód w bezpiecznym miejscu i skonsultuj się ze specjalistycznym serwisem, zalecamy Autoryzowaną Stację Obsługi Mazdy.

⚠ *OSTRZEŻENIE*

Nie jedź, gdy świeci się lampka ostrzegawcza układu hamulcowego. Skontaktuj się z wyspecjalizowanym serwisem w celu jak najszybszego wykonania przeglądu układu hamulcowego. Zalecamy Autoryzowaną Stację Obsługi Mazdy:
Jazda ze świecącą się lampką ostrzegawczą układu hamulcowego zagraża bezpieczeństwu. Hamulce mogą być niesprawne i przestać działać w każdej chwili. Jeśli lampka świeci się po wyłączeniu hamulca postojowego, wykonaj natychmiast przegląd układu hamulcowego.

⚠ PRZESTROGA

Ponadto, może ulec pogorszeniu skuteczność hamowania, więc przy naciskaniu na pedał hamulca może być konieczne wywarcie większej niż zwykle siły, by zatrzymać samochód.

▼ Lampka ostrzegawcza systemu ABS

Ta lampka ostrzegawcza świeci się przez kilka sekund po włączeniu zapłonu.

Jeśli lampka ostrzegawcza systemu ABS świeci się podczas jazdy, oznacza to, że moduł sterujący systemu ABS wykrył awarię systemu. W takiej sytuacji hamulce będą funkcjonować normalnie, jak w samochodzie bez systemu ABS. Skonsultuj się jak najszybciej z wyspecjalizowanym serwisem, zalecamy Autoryzowaną Stację Obsługi Mazdy.

UWAGA

Przy uruchamianiu silnika z zewnętrznego akumulatora obroty silnika są nierównomierne i może włączyć się lampka ostrzegawcza systemu ABS. Powodem tego jest rozładowany akumulator a nie usterka systemu ABS.
Naładuj akumulator.
Patrz rozdział „Doładowanie akumulatora“ na stronie 6-38.

▼ Lampka ostrzegawcza elektronicznego systemu rozdziału siły hamowania

Jeśli moduł sterujący systemu rozdziału siły hamowania zarejestruje, że niektóre podzespoły systemu pracują nieprawidłowo, może włączyć jednocześnie lampkę ostrzegawczą układu hamulcowego oraz lampkę ostrzegawczą ABS. Problem najprawdopodobniej dotyczy elektronicznego systemu rozdziału siły hamowania.

⚠ *OSTRZEŻENIE*

Nie kontynuuj jazdy ze świecącymi się jednocześnie lampkami ABS oraz układu hamulcowego. Samochód należy przewieźć na lawecie do wyspecjalizowanego serwisu w celu jak najszybszego przeglądu układu hamulcowego. Zalecamy Autoryzowaną Stację obsługi Mazdy:
Jazda ze świecącymi się jednocześnie lampkami układu hamulcowego oraz ABS zagraża bezpieczeństwu.
Gdy obie lampki świecą się, tylne koła mogą zablokować się podczas nagłego hamowania szybciej niż normalnie.

▼ Ostrzeżenie/lampka ostrzegawcza układu ładowania akumulatora

Typ B

Ta lampka ostrzegawcza świeci się, gdy włącznik zapłonu jest ustawiony w pozycji ON i gaśnie po uruchomieniu silnika.

Typ A / Typ B

Jeśli lampka ostrzegawcza/komunikat ostrzegawczy świeci się podczas jazdy, oznacza to uszkodzenie alternatora lub układu ładowania.
Zjedź z drogi i zaparkuj na poboczu. Skonsultuj się ze specjalistycznym serwisem, zalecamy Autoryzowaną Stację Obsługi Mazdy.

⚠ PRZESTROGA

Nie kontynuuj jazdy, gdy świeci się lampka ostrzegawcza układu ładowania, ponieważ silnik może się nieoczekiwanie zatrzymać.

▼ Ostrzeżenie/lampka ostrzegawcza oleju silnika

Typ B

Ta lampka ostrzegawcza świeci się, gdy włącznik zapłonu jest ustawiony w pozycji ON i gaśnie po uruchomieniu silnika.

Typ A / Typ B

Ta lampka ostrzegawcza/ostrzeżenie oznacza niskie ciśnienie oleju w układzie smarowania silnika.
W przypadku SKYACTIV-D 2.2 lampka ostrzegawcza/ostrzeżenie dotyczące oleju silnikowego świeci się również wówczas, jeśli olej silnikowy jest nadmiernie zużyty.

⚠ PRZESTROGA

Nie włączaj silnika, gdy ciśnienie oleju jest zbyt niskie. W przeciwnym razie może to spowodować poważne uszkodzenie silnika.

Gdy podczas jazdy włączy się ta lampka lub ostrzeżenie:

1. Zjedź z drogi i zaparkuj na poboczu w płaskim terenie.

2. Wyłącz silnik i poczekaj 5 minut dopóki olej nie spłynie do miski olejowej.
3. Sprawdź poziom oleju w silniku (strona 6-27). Jeśli jest zbyt niski, uzupełnij olej, lecz nie przepełniaj.

⚠ PRZESTROGA

Nie włączaj silnika, gdy poziom oleju jest zbyt niski. W przeciwnym razie może to spowodować poważne uszkodzenie silnika.

4. Uruchom silnik i sprawdź, czy lampka ostrzegawcza/ostrzeżenie zgasło.

Jeśli lampka/ostrzeżenie nadal się świeci, mimo iż poziom oleju jest normalny lub po uzupełnieniu oleju, wyłącz natychmiast silnik i odholuj samochód do wyspecjalizowanego serwisu. Zalecamy Autoryzowaną Stację Obsługi Mazdy.

▼ Lampka ostrzegawcza usterki silnika (Check Engine)

Lampka sygnalizacyjna świeci się, gdy włącznik zapłonu jest ustawiony w pozycji ON i gaśnie po uruchomieniu silnika.

Jeśli lampka świeci się podczas jazdy, w silniku mogła nastąpić awaria. Należy zanotować okoliczności, w których lampka włączy się i skonsultować się z wyspecjalizowanym serwisem. Zalecamy Autoryzowaną Stację Obsługi Mazdy.

Lampka sygnalizacyjna awarii silnika może się włączyć w następujących przypadkach:

- **(SKYACTIV-G 2.0, SKYACTIV-G 2.5)**
  Bardzo niski poziom paliwa w zbiorniku lub niemal pusty zbiornik.
- W systemie elektrycznym silnika wystąpił problem.
- W systemie kontroli emisji spalin wystąpił problem.

Jeśli lampka usterki silnika świeci się lub ciągle miga (SKYACTIV-G 2.0, SKYACTIV-G 2.5), nie rozwijaj dużych prędkości jazdy i skonsultuj się jak najszybciej z wyspecjalizowanym serwisem, zalecamy Autoryzowaną Stację Obsługi Mazdy.

▼ Lampka ostrzegawcza wysokiej temperatury płynu chłodzenia silnika (czerwona)

Po ustawieniu włącznika w pozycji ON, lampka włącza się na chwilę, po czym gaśnie.

Lampka ta miga, gdy temperatura płynu chłodzenia silnika jest zbyt wysoka, a świeci się, gdy temperatura płynu chłodzenia silnika jeszcze bardziej się podnosi.

Procedura postępowania

Lampka miga

Jedź powoli, aby ograniczyć obciążenie silnika do momentu odnalezienia bezpiecznego miejsca na zatrzymanie samochodu i poczekanie na ochłodzenie się silnika.

Lampka świeci się

Oznacza to możliwość przegrzania silnika. Zaparkuj natychmiast samochód w bezpiecznym miejscu i wyłącz silnik. Patrz „Przegrzanie silnika“ (strona 7-26).

⚠ PRZESTROGA

Nie jedź samochodem ze świecącą lampką ostrzegawczą temperatury płynu chłodzenia silnika. W przeciwnym razie silnik może ulec uszkodzeniu.

▼ Lampka ostrzegawcza funkcji i-stop (pomarańczowa)/Lampka sygnalizacyjna funkcji i-stop (zielona)*

Dla zapewnienia bezpiecznego i wygodnego użycia samochodu, funkcja i-stop steruje pracą silnika, wyłączając i uruchamiając go automatycznie, stale monitorując jednocześnie nie tylko operacje wykonywane przez kierowcę, ale również otoczenie wewnętrzne i zewnętrzne pojazdu, a także stan ogólnej pracy samochodu i wykorzystuje lampkę ostrzegawczą (pomarańczową) funkcji i-stop oraz lampkę sygnalizacyjną (zieloną) funkcji i-stop, aby informować kierowcę o stanie działania systemu i-stop lub związanych z nim ostrzeżeniach.

Lampka ostrzegawcza funkcji i-stop (pomarańczowa)

Kiedy się świeci

- Ta lampka ostrzegawcza świeci się przez kilka sekund po ustawieniu włącznika zapłonu w pozycji ON.
- Lampka ta świeci się po wciśnięciu przycisku OFF funkcji i-stop, aby wyłączyć funkcję.
- Jeśli po wyłączeniu w sposób automatyczny silnika wystąpi jedno z poniższych zdarzeń, lampka ostrzegawcza włączy się. Silnik nie zostanie wówczas uruchomiony ponownie ze względów bezpieczeństwa, nawet jeśli zostanie wciśnięty pedał sprzęgła (manualna skrzynia biegów) lub zwolniony pedał hamulca (automatyczna skrzynia biegów). W celu włączenia silnika wykonaj standardowe czynności.
  - Otwarcie pokrywy komory silnika.
  - Kierowca zamierza wysiąść z samochodu, gdy dźwignia zmiany biegów znajduje się w pozycji D/M (nie w trybie stałego drugiego biegu) (z wyjątkiem modeli europejskich) (pas kierowcy jest odpięty i drzwi po jego stronie są otwarte).
- Jeśli lampka ostrzegawcza (pomarańczowa) nadal świeci się mimo naciskania przycisku OFF funkcji i-stop, w innych sytuacjach niż otwarta pokrywa silnika czy wysiadanie kierowcy z pojazdu, gdy dźwignia zmiany biegów znajduje się w pozycji D/M (nie w trybie stałego drugiego biegu) (z wyjątkiem modeli europejskich) (pas bezpieczeństwa kierowcy jest odpięty i drzwi kierowcy są otwarte), wówczas skonsultuj się z Autoryzowaną Stacją Obsługi Mazdy.

*Wybrane modele.

Kiedy miga

Lampka miga w przypadku wystąpienia usterki w systemie i-stop. Skonsultuj się ze specjalistycznym serwisem, zalecamy Autoryzowaną Stację Obsługi Mazdy.

Lampka sygnalizacyjna funkcji i-stop (zielona)

Kiedy się świeci

Lampka ta świeci się, kiedy funkcja i-stop jest aktywna (z wyjątkiem modeli europejskich) lub działa i silnik zostaje wyłączony w sposób automatyczny. Lampka ta gaśnie w momencie automatycznego wznowienia pracy silnika.

Kiedy miga

- W razie wystąpienia jednego z poniższych zdarzeń lampka ta będzie migać dwa razy na sekundę jako przestroga dla kierowcy.
  - **(Model europejski)**
    Lampka ta miga kiedy otwarte są drzwi kierowcy i gaśnie po ich zamknięciu.
  - **(Manualna skrzynia biegów)**
    Lampka ta miga, gdy dźwignia zmiany biegów ustawiona jest w położeniu innym niż neutralne, a pedał sprzęgła nie jest wciśnięty, natomiast gaśnie po ustawieniu dźwigni zmiany biegów w położeniu neutralnym.
- **(Model europejski)**
  W razie wystąpienia jednego z poniższych zdarzeń, lampka ta będzie migać raz na sekundę przez okres około trzech sekund, aby poinformować kierowcę, że silnik zostanie włączony automatycznie, natomiast lampka zgaśnie w momencie uruchomienia silnika.
  - **(Klimatyzacja automatyczna)**
    Pokrętło regulacji temperatury układu klimatyzacji po stronie kierowcy jest ustawione w położeniu najwyższej lub najniższej temperatury.
  - **(Klimatyzacja automatyczna)**
    Występuje znaczna różnica między temperaturą w kabinie, a temperaturą ustawioną w układzie klimatyzacji.
  - Włączone jest ogrzewanie szyby przedniej.
  - Upłynęły dwie minuty od rozpoczęcia działania funkcji i-stop.
  - Poziom naładowania akumulatora jest znacznie obniżony.
- **(Model spoza Europy)**
  Lampka ta miga raz na sekundę, jeśli pedał hamulca nie jest wciśnięty z wystarczająco dużą siłą. Mogą mieć miejsce sytuacje, kiedy siła nacisku na hamulec może być niewystarczająca. W takim przypadku wciśnij pedał hamulca nieco mocniej.

▼Lampka ostrzegawcza RVM (pomarańczowa)/Lampka sygnalizacyjna RVM (zielona)*

Lampka ostrzegawcza RVM (pomarańczowa)

Ta lampka ostrzegawcza świeci się po ustawieniu włącznika zapłonu w pozycji ON. Kolor podświetlenia lampki zmienia się z pomarańczowego na zielony, gdy system monitorowania działa lub gaśnie po wyłączeniu systemu RVM. Lampka pozostaje włączona, gdy system jest uszkodzony. Zwróć się do Autoryzowanej Stacji Obsługi Mazdy.

UWAGA
Lampka ostrzegawcza może się włączyć w wyniku czasowego zmniejszenia czułości czujnika radarowego, w wyniku pogorszenia pogody lub zabrudzenia powierzchni zderzaka. Nie oznacza to jednak usterki.

Lampka sygnalizacyjna RVM (zielona)

Ta lampka świeci się, gdy system monitorowania jest aktywny.

▼Lampka ostrzegawcza systemu LDWS (pomarańczowa)/Lampka sygnalizacyjna systemu LDWS (zielona)*

Lampka ostrzegawcza LDWS (pomarańczowa)

Kiedy się świeci

- Gdy włącznik zapłonu znajduje się w pozycji ON, lampka ostrzegawcza świeci się.
- Lampka sygnalizacyjna gaśnie po wyłączeniu systemu LDWS.
- Lampka sygnalizacyjna świeci się, gdy system LDWS znajduje się w trybie gotowości.

W poniższych okolicznościach lampka ostrzegawcza systemu LDWS (pomarańczowa) świeci się stale.

- Szyba przednia przed kamerą FSC jest zaparowana lub rozpoznano w tym miejscu przeszkodę.
- Samochód jedzie z prędkością mniejszą niż około 65 km/h.
- Białe (żółte) linie nie są wykrywane.

Kiedy miga

- Lampka ostrzegawcza miga w przypadku wystąpienia usterki w systemie. Poddaj Twój samochód kontroli przez specjalistyczny serwis, zalecamy Autoryzowane Stacje Obsługi Mazdy.
- System LDWS nie działa, kiedy lampka ostrzegawcza miga.

*Wybrane modele.

⚠ PRZESTROGA

- W przypadku wystąpienia którejkolwiek z poniższych okoliczności, system może nie działać prawidłowo. Poddaj samochód kontroli przez specjalistyczny serwis, zalecamy Autoryzowane Stacje Obsługi Mazdy.
  - Lampka miga podczas jazdy.
  - Lampka nie świeci się, po włączeniu zapłonu w pozycję ON.
- Zawsze używaj opon tego samego producenta, tego samego modelu i o tym samym bieżniku na wszystkich czterech kołach. Ponadto nie używaj w samochodzie opon ze znacznie zużytym bieżnikiem. W przypadku zastosowania niewłaściwych opon system LDWS może nie działać prawidłowo.
- W przypadku użycia zapasowego koła dojazdowego system może nie działać poprawnie.

Lampka sygnalizacyjna LDWS (zielona)

Kiedy się świeci

- Lampka sygnalizacyjna systemu LDWS świeci się w trybie gotowości, kiedy spełnione są poniższe warunki.
  - Prędkość samochodu wynosi 65 km/h lub więcej.
  - Białe (żółte) linie są wykrywane.
- Lampka sygnalizacyjna gaśnie po naciśnięciu przycisku LDWS.

Kiedy miga

Lampka sygnalizacyjna miga, kiedy system wykryje, że samochód zbacza z własnego pasa ruchu.

▼ Ostrzenie/Lampka ostrzegawcza napędu na 4 koła 4WD*

Typ A

Ostrzeżenie pojawi się w następujących okolicznościach;

- Gdy wystąpi uszkodzenie systemu napędu na 4 koła (4WD).
- Jeśli istnieje zbyt duża różnica w profilu opony pomiędzy przednimi i tylnymi kołami.
- Gdy temperatura oleju mechanizmu różnicowego jest nienaturalnie wysoka.
- Gdy wystąpi nadmierna różnica pomiędzy obrotami przednich i tylnych kół, na przykład jak przy próbie zjechania z nawierzchni pokrytej lodem, wyjeżdżania z błota, piasku lub w innych podobnych warunkach.

Gdy na wyświetlaczu widnieje komunikat „4WD system inspection required“ („Wymagane sprawdzenie systemu 4WD“)

Skontaktuj się ze specjalistycznym serwisem, zalecamy Autoryzowaną Stację Obsługi Mazdy.

Gdy na wyświetlaczu widnieje komunikat „Stop vehicle at safe area“ („Zatrzymaj samochód w bezpiecznym miejscu“)

Zaparkuj samochód w bezpiecznym miejscu. Jeśli po kilku minutach ostrzeżenie zniknie, możesz wznowić jazdę. Jeśli ostrzeżenie nadal nie znika, skontaktuj się ze specjalistycznym serwisem, zalecamy Autoryzowaną Stację Obsługi Mazdy.

 *Wybrane modele.

Typ B

Ta lampka ostrzegawcza świeci się przez kilka sekund po ustawieniu włącznika zapłonu w pozycji ON.

Ta lampka ostrzegawcza będzie świecić się lub migać w następujących warunkach:

- Świeci się, gdy wystąpi uszkodzenie systemu napędu na 4 koła (4WD).
- Świeci się, jeśli istnieje zbyt duża różnica w profilu opony pomiędzy przednimi i tylnymi kołami.
- Miga, gdy temperatura oleju mechanizmu różnicowego jest nienaturalnie wysoka.
- Miga, gdy wystąpi utrzymująca się, nadmierna różnica pomiędzy obrotami przednich i tylnych kół, na przykład jak przy próbie zjechania z nawierzchni pokrytej lodem, wyjeżdżania z błota, piasku lub w innych podobnych warunkach.

Kiedy się świeci

Jeżeli lampka ostrzegawcza 4WD świeci się, skontaktuj się z wyspecjalizowanym serwisem, zalecamy Autoryzowaną Stację Obsługi Mazdy.

Kiedy miga

Zaparkuj samochód w bezpiecznym miejscu. Po kilku chwilach; jeżeli lampka ostrzegawcza przestanie migać, możesz wznowić jazdę. Jeśli jeżeli lampka sygnalizacyjna nie przestanie migać, skontaktuj się ze specjalistycznym serwisem, zalecamy Autoryzowaną Stację Obsługi Mazdy.

▼ Ostrzeżenie/lampka ostrzegawcza automatycznej skrzyni biegów*

AT

Typ B

Ta lampka ostrzegawcza świeci się przez kilka sekund po ustawieniu włącznika zapłonu w pozycji ON.

Typ A / Typ B

Ta lampka ostrzegawcza/ostrzeżenie świeci się, gdy występuje problem w skrzyni biegów.

⚠ PRZESTROGA

Jeśli lampka ostrzegawcza/ostrzeżenie automatycznej skrzyni biegów świeci się, w skrzyni biegów występuje problem elektryczny. Dalsza jazda grozi uszkodzeniem skrzyni biegów. Skonsultuj się jak najszybciej z wyspecjalizowanym serwisem. Zalecamy Autoryzowaną Stację Obsługi Mazdy.

*Wybrane modele.

▼Wskazanie/lampka sygnalizacyjna awarii układu wspomagania kierownicy*

Typ B

Lampka sygnalizacyjna świeci się, gdy włącznik zapłonu znajduje się w pozycji ON, i gaśnie po uruchomieniu silnika.

Typ A / Typ B

Ostrzeżenie/Lampka sygnalizacyjna awarii układu wspomagania kierownicy świeci się lub miga, jeśli tym w układzie podczas pracy silnika wystąpiła awaria. Jeśli ostrzeżenie/lampka sygnalizacyjna świeci się lub miga, zaparkuj natychmiast samochód w bezpiecznym miejscu i wyłącz silnik.
Jeśli ostrzeżenie/lampka sygnalizacyjna nie zgaśnie po ponownym uruchomieniu silnika, skonsultuj się z wyspecjalizowanym serwisem. Zalecamy Autoryzowaną Stację Obsługi Mazdy.

UWAGA

- Jeśli lampka sygnalizacyjna/ostrzeżenie świeci się lub miga, wspomaganie kierownicy nie będzie działać w sposób prawidłowy. Można wówczas nadal poruszać kierownicą, ale możesz odnieść wrażenie, że kierownicą porusza się trudniej niż zwykle oraz poczuć wibracje podczas poruszania nią.
- Powtarzające się szarpnięcia kierownicą w lewo i w prawo, gdy samochód stoi lub porusza się bardzo wolno, spowodują interwencję i uaktywnienie trybu zabezpieczającego systemu wspomagania kierownicy. Kierowca zmuszony jest wtedy do użycia dużej siły, by obrócić kierownicą. Sytuacja taka nie oznacza jednak, że system jest uszkodzony. Jeżeli tak się stanie, zaparkuj bezpiecznie samochód i zaczekaj kilka minut, aż system zacznie działać normalnie.

▼Lampka ostrzegawcza układu poduszek powietrznych/systemu napinaczy pasów bezpieczeństwa przednich siedzeń

Jeśli poduszki powietrzne/napinacze pasów bezpieczeństwa przednich siedzeń działają właściwie, lampka ostrzegawcza włączy się, gdy włącznik zapłonu znajduje się w pozycji ON lub po uruchomieniu silnika. Lampka ostrzegawcza zgaśnie po pewnym czasie.

 *Wybrane modele.

Nieprawidłowe funkcjonowanie systemu jest sygnalizowane miganiem lampki ostrzegawczej, świeceniem się na stałe lub brakiem jej podświetlenia po ustawieniu włącznika zapłonu w pozycji ON. W takich przypadkach, skontaktuj się niezwłocznie z wyspecjalizowanym serwisem. Zalecamy Autoryzowaną Stację Obsługi Mazdy. System może nie zadziałać w razie wypadku.

⚠ *OSTRZEŻENIE*

Nigdy nie próbuj naprawiać, demontować poduszki powietrznej/napinaczy. Zlecaj obsługę i naprawy w wyspecjalizowanym serwisie. Zalecamy Autoryzowaną Stację Obsługi Mazdy:
Samodzielna naprawa wymienionych systemów zagraża bezpieczeństwu. Poduszka powietrzna/napinacz może przypadkowo uruchomić się lub nie zadziałać, powodując poważne obrażenia lub śmierć.

▼ Lampka ostrzegawcza niskiego poziomu paliwa

Ta lampka ostrzegawcza sygnalizuje, że zbiornik paliwa wkrótce będzie pusty. Jak najszybciej uzupełnij paliwo.

▼ Lampka ostrzegawcza niezapiętego pasa bezpieczeństwa

Siedzenie kierowcy

Przednie siedzenie pasażera*

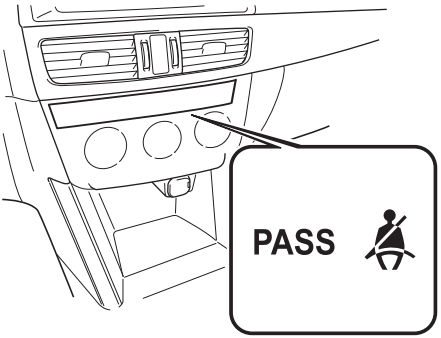

Z lampką ostrzegawczą dla siedzenia pasażera przedniego

Po ustawieniu włącznika zapłonu w pozycji ON lampka niezapiętego pasa bezpieczeństwa świeci się, jeśli siedzenie kierowcy i pasażera przedniego jest zajęte a pas bezpieczeństwa kierowcy lub pasażera przedniego nie został zapięty.

Bez lampki ostrzegawczej dla siedzenia pasażera przedniego

Po ustawieniu włącznika zapłonu w pozycji ON lampka niezapiętego pasa bezpieczeństwa świeci się, jeśli siedzenie kierowcy jest zajęte a pas bezpieczeństwa kierowcy nie został zapięty.

*Wybrane modele.

Sygnał ostrzegawczy niezapiętego pasa bezpieczeństwa

Przednie siedzenia

Jeśli podczas jazdy pas kierowcy lub pasażera przedniego nie jest zapięty, lampka ostrzegawcza na wyświetlaczu oraz sygnał dźwiękowy poinformują o tym kierowcę i pasażera.

UWAGA

Niektóre modele nie posiadają funkcji przypomnienia o niezapiętym pasie bezpieczeństwa dla siedzenia pasażera przedniego.

Jeśli pas bezpieczeństwa kierowcy lub przedniego pasażera nie jest zapięty (jedynie wówczas, kiedy siedzenie to jest zajęte), a prędkość pojazdu przekroczy 20 km/h, lampka będzie migać oraz słychać będzie sygnał dźwiękowy. Po niedługim okresie czasu lampka ostrzegawcza przestaje migać, ale nie gaśnie, i sygnał dźwiękowy ustaje. Jeśli pas bezpieczeństwa pozostaje odpięty, lampka ostrzegawcza miga i ponownie emitowany jest sygnał dźwiękowy przez określony czas.

Do momentu zapięcia pasa lub upłynięcia określonego czasu sygnał dźwiękowy będzie emitowany, nawet jeśli prędkość samochodu spadnie poniżej 20 km/h.

UWAGA

- Jeśli po wyłączeniu sygnału dźwiękowego (lampka ostrzegawcza nadal się świeci) pas kierowcy lub pasażera przedniego jest odpięty, a prędkość samochodu przekracza 20 km/h, lampka ostrzegawcza miga i sygnał dźwiękowy uaktywniany jest ponownie.
- Umieszczanie ciężkich przedmiotów na siedzeniu pasażera przedniego może spowodować, że ostrzeżenie dotyczące pasa pasażera zadziała, w zależności od masy takich przedmiotów.
- W celu umożliwienia poprawnego działania czujnika obecności na siedzeniu pasażera, nie umieszczaj na siedzeniu dodatkowych poduszek i nie siadaj na nich. Czujnik może nie działać prawidłowo, ponieważ dodatkowa poduszka może powodować zakłócenia jego pracy.
- Gdy na przednim siedzeniu pasażera siedzi małe dziecko, możliwe jest że ani lampka ostrzegawcza, ani sygnał dźwiękowy nie zadziała.

Tylne siedzenia*

Jeśli pasy bezpieczeństwa tylnych siedzeń nie są zapięte, gdy włącznik zapłonu znajduje się w pozycji ON, kierowca i pasażer zostaną poinformowani lampkami ostrzegawczymi.

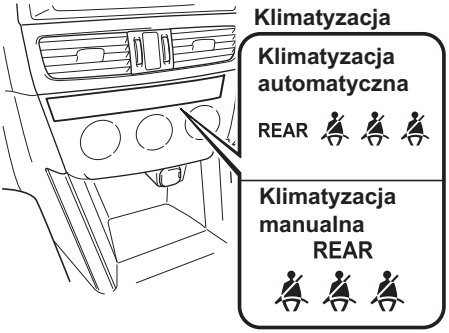

Lampki ostrzegawcze świecą się w dwóch różnych kolorach. Jeśli pas bezpieczeństwa nie jest zapięty, lampka ostrzegawcza świeci na czerwono. Jeśli pas bezpieczeństwa jest zapięty, lampka świeci na zielono. Lampki ostrzegawcze działają nawet wówczas, kiedy na siedzeniu tylnym nie ma żadnego pasażera. Sygnał ostrzegawczy emitowany jest tylko wówczas, jeśli pas bezpieczeństwa siedzenia został rozpięty, mimo iż wcześniej był zapięty.

UWAGA
Jeśli pasy siedzeń tylnych nie zostaną zapięte w ściśle określonym czasie po uruchomieniu silnika, wszystkie lampki ostrzegawcze gasną.

▼ Ostrzeżenie/lampka ostrzegawcza niezamkniętych drzwi*

Typ A

Typ B

Typ A

To ostrzeżenie świeci się, gdy którekolwiek z drzwi nie są dokładnie zamknięte.
Zamknij dokładnie drzwi zanim zaczniesz prowadzić samochód.

Typ B

Lampka ostrzeżenie włącza się, gdy którekolwiek z drzwi lub pokrywa bagażnika nie są dokładnie zamknięte.
Zamknij dokładnie drzwi lub pokrywę bagażnika przed rozpoczęciem jazdy.

▼ Ostrzeżenie dotyczące niezamkniętej pokrywy bagażnika (Zestaw wskaźników typu A)

To ostrzeżenie włącza się, gdy pokrywa bagażnika nie jest dokładnie zamknięta.
Zamknij dokładnie pokrywę bagażnika zanim zaczniesz prowadzić samochód.

*Wybrane modele.

▼ Lampka ostrzegawcza 120 km/h*

Lampka ostrzegawcza 120 km/h włącza się po ustawieniu włącznika zapłonu w pozycji ON, a następnie gaśnie po kilku sekundach.
Lampka ostrzegawcza przekroczenia prędkości 120 km/h świeci się, kiedy prędkość samochodu przekroczy 120 km/h.

▼ Lampka ostrzegawcza niskiego poziomu płynu spryskiwaczy*

Ostrzeżenie/lampka ostrzegawcza sygnalizuje, że w zbiorniku pozostało niewiele płynu. Uzupełnij płyn (strona 6-31).

▼ Lampka ostrzegawcza systemu kontroli ciśnienia w oponach

Ta lampka ostrzegawcza zaświeci się na kilka sekund po ustawieniu włącznika zapłonu w pozycji ON.

Jeżeli lampka ostrzegawcza włączy się podczas jazdy i słychać sygnał dźwiękowy, oznacza to, że w jednej lub w kilku oponach ciśnienie jest zbyt niskie, a jeżeli zaczyna migać, oznacza to, że system nie działa prawidłowo.

⚠ *OSTRZEŻENIE*

Jeżeli lampka ostrzegawcza systemu świeci się lub miga albo słychać ostrzegawczy sygnał dźwiękowy, natychmiast zmniejsz prędkość samochodu, unikając gwałtownego manewrowania i hamowania:
Jeżeli lampka ostrzegawcza systemu świeci się lub miga, albo słychać ostrzegawczy sygnał dźwiękowy, jazda z dużą prędkością albo gwałtowne manewrowanie lub hamowanie zagrażają bezpieczeństwu. Prowadzenie samochodu może ulec pogorszeniu, co w efekcie może doprowadzić do wypadku.
Aby skontrolować stan opon, zatrzymaj się w bezpiecznym miejscu, gdzie będziesz mógł sprawdzić wzrokowo, czy ilość powietrza wystarczy, by dojechać do wyspecjalizowanego serwisu, w którym można uzupełnić ciśnienie i ponownie sprawdzić system. Zalecamy Autoryzowaną Stację Obsługi Mazdy lub serwis wulkanizacyjny.

Nie ignoruj lampki ostrzegawczej TPMS:
Ignorowanie lampki ostrzegawczej TPMS zagraża bezpieczeństwu, nawet jeśli wiesz, dlaczego się świeci. Zadbaj o jak najszybsze rozwiązanie problemu, zanim dojdzie do niebezpiecznej sytuacji, mogącej prowadzić do uszkodzenia opon lub groźnego wypadku.

 *Wybrane modele.

Lampka ostrzegawcza świeci się/ słychać sygnał dźwiękowy

Jeżeli lampka ostrzegawcza świeci się i słychać sygnał dźwiękowy (przez ok. 3sekundy), oznacza to, że w jednej lub w kilku oponach ciśnienie powietrza jest zbyt niskie.

Skoryguj ciśnienie do prawidłowej wartości i aktywuj system TPMS. Zastosuj się do specyfikacji podanych w tabeli (strona 9-10).

UWAGA

- Wyreguluj ciśnienie, gdy opony są zimne. Wartość ciśnienia w oponach zmienia się w zależności od ich temperatury, dlatego uzupełniaj powietrze co najmniej po godzinie od zakończenia jazdy lub po przejechaniu nie więcej niż 1,6 km. Jeżeli uzupełnisz ciśnienie rozgrzanych opon do poziomu zalecanego dla opon zimnych, to po ich ochłodzeniu może włączyć się lampka/sygnał ostrzegawczy TPMS, a wartość ciśnienia spadnie poniżej wymaganej.
  Lampka ostrzegawcza TPMS, sygnalizująca spadek ciśnienia w oponach spowodowany niską temperaturą otoczenia, będzie świecić się nadal, nawet jeśli temperatura otoczenia wzrośnie. Również w takim przypadku konieczne jest uzupełnienie ciśnienia w oponach. Jeżeli lampka ostrzegawcza TPMS świeci się na skutek spadku ciśnienia w oponach, sprawdź i skoryguj ciśnienie do prawidłowego poziomu.

UWAGA

- W miarę upływu czasu opony samoistnie tracą pewną ilość powietrza, a system TPMS nie odróżnia stopniowego spadku ciśnienia od przebicia opony. Jeżeli stwierdzisz, że jedna z opon ugina się bardziej niż pozostałe, sprawdź, czy na bieżniku lub bocznej ścianie tej opony nie ma nacięcia lub nie są wbite metalowe przedmioty. Wpuść kilka kropli wody do trzonka zaworu, żeby sprawdzić, czy nie tworzą się bąbelki wskazujące na uszkodzenie zaworu. Ubytek powietrza z opon zagraża bezpieczeństwu, dlatego w razie jego stwierdzenia nie wystarcza jedynie uzupełnienie ciśnienia – opona powinna trafić do wyspecjalizowanego serwisu, zalecamy Autoryzowaną Stację Obsługi Mazdy.

Jeżeli po uzupełnieniu ciśnienia w oponach i wykonaniu aktywacji systemu TPMS lampka ostrzegawcza w dalszym ciągu świeci się, mogło dojść do przebicia opony. Wymień koło z przebitą oponą na zapasowe (strona 7-15).

Lampka ostrzegawcza miga

Jeśli system kontroli ciśnienia w oponach działa nieprawidłowo, lampka ostrzegawcza tego systemu miga przez około 1 minutę po ustawieniu włącznika zapłonu w pozycji ON, a następnie świeci w trybie stałym. Jak najszybciej zwróć się do wyspecjalizowanego serwisu w celu przeprowadzenia kontroli pojazdu. Zalecamy Autoryzowaną Stację Obsługi Mazdy.

▼ Ostrzeżenie/Lampka ostrzegawcza KLUCZA (czerwona)/Lampka sygnalizacyjna KLUCZA (zielona)*

Typ A

Na wyświetlaczu pojawia się komunikat „Keyless System Inspection Required“ („Wymagane sprawdzenie systemu zdalnego otwierania“)

Komunikat ten pojawia się, gdy wystąpi problem z zaawansowanym systemem zdalnego otwierania i uruchamiania. Skontaktuj się ze specjalistycznym serwisem, zalecamy Autoryzowaną Stację Obsługi Mazdy.

⚠ PRZESTROGA

Jeśli pojawia się powyższy komunikat lub dioda sygnalizacyjna przycisku Start (pomarańczowa) miga, silnik może się nie uruchomić. Jeśli nie można uruchomić silnika, spróbuj uruchomić go korzystając z procedury uruchamiania awaryjnego, po czym możliwie jak najszybciej poddaj samochód kontroli przez wyspecjalizowany serwis, zalecamy Autoryzowaną Stację Obsługi Mazdy. Patrz „Awaryjne uruchamianie silnika“ na stronie 4-9.

Na wyświetlaczu pojawia się komunikat „Set Power to OFF“ („Ustaw włącznik zapłonu w pozycji OFF“)

Komunikat ten wyświetlany jest, gdy drzwi po stronie kierowcy są otwarte, a włącznik zapłonu znajduje się pozycji innej niż OFF.

Na wyświetlaczu pojawia się komunikat „Key not found“ („Nie znaleziono klucza“)

Komunikat ten pojawia się, gdy wykonano jedną z poniższych czynności, a klucz znajduje się poza zasięgiem działania lub umieszczony jest w takich miejscach we wnętrzu nadwozia, gdzie systemowi trudno go wykryć.

- Przycisk Start jest wciśnięty, gdy włącznik zapłonu znajduje się w pozycji OFF
- Włącznik zapłonu znajduje się w pozycji ON
- Wszystkie drzwi są zamknięte, a włącznik zapłonu nie znajduje się w pozycji OFF

Na wyświetlaczu pojawia się komunikat „Depress the Brake Pedal and Touch the Key to the Start Button“ („Wciśnij pedał hamulca i dotknij kluczem przycisku Start) (samochody z automatyczną skrzynią biegów“)/ „Depress the Clutch Pedal and Touch the Key to the Start Button“ („Wciśnij pedał sprzęgła i dotknij kluczem przycisku Start“) (samochody z manualną skrzynią biegów)

Komunikat ten pojawia się, gdy wykonano jedną z poniższych czynności, a klucz znajduje się poza zasięgiem działania lub umieszczony jest w takich miejscach we wnętrzu nadwozia, gdzie systemowi trudno go wykryć.

- Przycisk Start jest wciśnięty, gdy włącznik zapłonu znajduje się w pozycji OFF
- Pedał hamulca (Samochód z automatyczną skrzynią biegów)/ Pedał sprzęgła (Samochód z manualną skrzynią biegów) został wciśnięty, gdy włącznik zapłonu znajdował się w pozycji OFF

 *Wybrane modele.

Na wyświetlaczu pojawia się komunikat „Key Battery is low“ („Bateria w kluczu jest rozładowana“)

Komunikat ten pojawia się, gdy bateria w kluczu jest bliska rozładowania, a włącznik zapłonu przełączono z pozycji ON do pozycji OFF.

UWAGA

Ponieważ klucz wykorzystuje fale radiowe o niskim natężeniu ostrzeżenie o kluczu znajdującym się poza samochodem może uaktywnić się, jeśli klucz znajduje się w pobliżu metalowego przedmiotu lub w miejscu o słabym odbiorze sygnału.

Typ B

Lampka może świecić dwoma kolorami.

Lampka ostrzegawcza KLUCZA (czerwona)

Kiedy się świeci
Jeśli w systemie zdalnego otwierania i uruchamiania wystąpi awaria, włączy się na stałe.

⚠ PRZESTROGA

Jeśli lampka ostrzegawcza klucza świeci się lub dioda sygnalizacyjna przycisku Start (pomarańczowa) miga, silnik może się nie uruchomić. Jeśli nie można uruchomić silnika, spróbuj uruchomić go korzystając z procedury uruchamiania awaryjnego, po czym możliwie jak najszybciej poddaj samochód kontroli przez Autoryzowaną Stację Obsługi Mazdy. Patrz „Awaryjne uruchamianie silnika“ na stronie 4-9.

Kiedy miga

- Lampka ostrzegawcza klucza (czerwona) miga w poniższych okolicznościach informując kierowcę, że nie można ustawić włącznika zapłonu w pozycji OFF.
  - Bateria klucza jest rozładowana.
  - Klucz znajduje się poza zasięgiem działania.
  - Klucz znajduje się w miejscu, w którym system nie może wykryć jego sygnału (strona 3-6).
  - Obcy klucz, podobny w działaniu do klucza Twojego samochodu, znajduje się w zasięgu działania.
- W poniższych warunkach lampka ostrzegawcza klucza (czerwona) będzie ciągle migać, gdy włącznik zapłonu nie został ustawiony w pozycji OFF, aby powiadomić kierowcę, że klucz został wyjęty z samochodu. Lampka ostrzegawcza KLUCZA (czerwona) przestanie migać, gdy klucz ponownie znajdzie się w samochodzie:
  Włącznik zapłonu nie został ustawiony w położeniu OFF i wszystkie drzwi oraz pokrywa bagażnika są zamknięte po wyjęciu klucza z samochodu.

UWAGA

Ponieważ klucz wykorzystuje fale radiowe o niskim natężeniu ostrzeżenie o kluczu znajdującym się poza samochodem może uaktywnić się, jeśli klucz znajduje się w pobliżu metalowego przedmiotu lub w miejscu o słabym odbiorze sygnału.

Lampka sygnalizacyjna KLUCZA (zielona)

Kiedy się świeci
Gdy w samochodzie z automatyczną skrzynią biegów zostanie wciśnięty pedał hamulca lub w samochodzie z manualną skrzynią biegów pedał sprzęgła, system potwierdza, że prawidłowy klucz znajduje się w samochodzie, a lampka sygnalizacyjna klucza (zielona) włączy się i silnik można uruchomić (strona 4-3).
Kiedy miga
Po przełączeniu włącznika zapłonu z pozycji ON w OFF, lampka sygnalizacyjna KLUCZA (zielona) miga przez około 30 sekund, wskazując że poziom naładowania baterii w kluczu jest niski. Wymień baterię zanim klucz przestanie działać.
Patrz „Wymiana baterii pilota“ na stronie 6-39.

▼Lampka ostrzegawcza systemu HBC (pomarańczowa)/Lampka sygnalizacyjna systemu HBC (zielona)*

Lampka ostrzegawcza systemu automatycznego przełączania świateł HBC (pomarańczowa)

Kiedy się świeci

Ta lampka ostrzegawcza włącza się po ustawieniu włącznika zapłonu w pozycji ON, a następnie gaśnie po kilku sekundach. Lampka ostrzegawcza świeci się, jeśli miejsce na szybie przedniej przed kamerą FSC jest zaparowane lub zasłonięte.

Kiedy miga

Lampka ta miga w przypadku rozpoznania usterki w systemie automatycznego przełączania świateł (HBC). Poddaj Twój samochód kontroli przez specjalistyczny serwis, zalecamy Autoryzowane Stacje Obsługi Mazdy.

Lampka sygnalizacyjna systemu HBC (zielona)

Ta lampka sygnalizacyjna świeci się, kiedy system działa i gaśnie po wyłączeniu go.

▼Lampka sygnalizacyjna świec żarowych (SKYACTIV-D 2.2)*

Ta lampka może świecić się po ustawieniu włącznika zapłonu w pozycji ON. Gaśnie, gdy świece żarowe nagrzeją się. Jeśli włącznik zapłonu pozostawiony jest w położeniu ON przez dłuższy okres czasu bez uruchomienia silnika po podgrzaniu świec żarowych, może mieć miejsce ponowne ich podgrzanie, co spowoduje włączenie się lampki sygnalizacyjnej świec żarowych.

 *Wybrane modele.

▼Ostrzeżenie/lampka sygnalizacyjna Filtra cząstek stałych (SKYACTIV-D 2.2)

DPF

Typ A

Gdy na wyświetlaczu pojawia się komunikat „Soot accumulation in DPF too high“ („Zbyt duże nagromadzenie cząstek stałych w DPF“)

Cząstki stałe (PM) nie mogą być usunięte automatycznie, a ilość nagromadzonych cząstek osiągnęła określoną wartość. Jedź samochodem z prędkością 40 km/h lub wyższą przez około 10 do 15 minut w celu usunięcia cząstek stałych.

Gdy na wyświetlaczu pojawia się komunikat „DPF Inspection Required“ („Wymagane sprawdzenie DPF“)

Skontaktuj się ze specjalistycznym serwisem, zalecamy Autoryzowaną Stację Obsługi Mazdy.

⚠ PRZESTROGA

Jeśli samochód będzie nadal używany, mimo iż na wyświetlaczu widnieje komunikat „Soot accumulation in DPF too high“ („Zbyt duże nagromadzenie cząstek stałych w DPF“), ilość cząstek stałych (PM) wzrasta i informacja na wyświetlaczu może zmienić się w komunikat „DPF Inspection Required“ („Wymagane sprawdzenie DPF“). Jeśli informacja na wyświetlaczu zmieni się w komunikat „DPF Inspection Required“ („Wymagane sprawdzenie DPF“), natychmiast poddaj samochód kontroli przez specjalistyczny serwis, zalecamy Autoryzowaną Stację Obsługi Mazdy. Jeżeli samochód nie zostanie sprawdzony i będzie nadal używany, może nastąpić uszkodzenie silnika.

UWAGA

Gdy na wyświetlaczu widnieje komunikat „DPF Inspection Required“ („Wymagane sprawdzenie DPF“), osiągi silnika są ograniczone, aby zabezpieczyć filtr cząstek stałych.

Typ B

Ta lampka ostrzegawcza świeci się przez kilka sekund po włączeniu zapłonu.

Lampka sygnalizacyjna filtra cząstek stałych włączy się, gdy cząstki stałe (PM) nie mogą być usunięte automatycznie, a ich ilość w filtrze osiągnie ustaloną wielkość. Jedź samochodem z prędkością 40 km/h lub wyższą przez około 10 do 15 minut w celu usunięcia cząstek stałych.

Jeśli lampka sygnalizacyjna filtra cząstek stałych miga, skontaktuj się ze specjalistycznym serwisem, zalecamy Autoryzowaną Stację Obsługi Mazdy.

⚠ PRZESTROGA

Jeżeli używasz samochodu z ciągle świecącą się lampką sygnalizacyjną filtra cząstek stałych, ilość cząstek stałych zwiększa się, a lampka sygnalizacyjna może zacząć migać. Jeśli lampka sygnalizacyjna filtra cząstek stałych zaczyna migać, skontaktuj się ze specjalistycznym serwisem, zalecamy Autoryzowaną Stację Obsługi Mazdy. Jeżeli samochód nie zostanie sprawdzony i będzie nadal używany, może nastąpić uszkodzenie silnika.

UWAGA
Jeżeli lampka sygnalizacyjna filtra cząstek stałych miga, dla ochrony filtra osiągi silnika zostają ograniczone.

▼Ostrzeżenie/lampka sygnalizacyjna obsługi okresowej

Typ A

Pojawia się, gdy nadchodzi zaplanowany termin wykonania przeglądu. Wykonaj obsługę okresową zgodnie ze wskazaniami komunikatu.

Typ B (SKYACTIV-D 2.2)

Ta lampka sygnalizacyjna włączy się na kilka sekund po włączeniu zapłonu w pozycję ON.
Filtr paliwa służy jako osadnik oddzielający wodę od oleju napędowego.

Jeżeli w filtrze zbierze się woda, lampka ostrzegawcza zaświeci się.
Skonsultuj się wówczas jak najszybciej z wyspecjalizowanym serwisem, zalecamy Autoryzowaną Stację Obsługi Mazdy.

▼Ostrzeżenie dotyczące osadnika (SKYACTIV-D 2.2) (Zestaw wskaźników typu A)

Filtr paliwa służy jako osadnik oddzielający wodę od oleju napędowego.
Jeżeli w filtrze zbierze się woda, wówczas pojawi się ostrzeżenie.
Skonsultuj się wówczas jak najszybciej z wyspecjalizowanym serwisem, zalecamy Autoryzowaną Stację Obsługi Mazdy.

▼Lampka ostrzegawcza niskiej temperatury otoczenia*

Świeci się, gdy temperatura otoczenia jest niska.
Jedź bardzo ostrożnie, ponieważ droga może być oblodzona.

 *Wybrane modele.

▼ Lampka sygnalizacyjna systemu TCS/DSC

Ta lampka sygnalizacyjna włączy się na kilka sekund po włączeniu zapłonu w pozycję ON. Jeśli TCS/DSC jest aktywny, lampka sygnalizacyjna miga.

Jeśli lampka świeci się na stałe, system TCS, DSC lub wspomagania awaryjnego hamowania może być uszkodzony i nie działać prawidłowo. Zwróć się do wyspecjalizowanego serwisu. Zalecamy Autoryzowaną Stację Obsługi Mazdy.

UWAGA

- Oprócz migającej lampki sygnalizacyjnej usłyszysz delikatny dźwięk pracy systemu, pochodzący z przedziału silnika. Oznacza to, że system TCS/DSC działa prawidłowo.
- Na śliskiej nawierzchni, takiej jak np. świeży śnieg, przy włączonym systemie TCS nie będzie możliwe uzyskanie wysokich obrotów silnika.

▼ Lampka sygnalizacyjna wyłączenia systemu TCS

Ta lampka sygnalizacyjna włączy się na kilka sekund po włączeniu zapłonu w pozycję ON.
Lampka zaświeci się także, gdy wyłącznik TCS OFF jest naciśnięty (TCS jest wyłączone).
Patrz rozdział „Wyłącznik TCS OFF“ na stronie 4-117.

Jeżeli lampka pozostanie zapalona, a system TCS nie jest wyłączony, zwróć się do wyspecjalizowanego serwisu. Zalecamy Autoryzowaną Stację Obsługi Mazdy. System DSC może działać nieprawidłowo.

▼ Lampka sygnalizacyjna wyłączenia systemu AFS*

Kiedy się świeci

Ta lampka sygnalizacyjna świeci się chwilowo po ustawieniu włącznika zapłonu w pozycji ON, po czym gaśnie. Naciśnięcie przycisku AFS OFF wyłącza funkcję AFS i powoduje włączenie się lampki sygnalizacyjnej.

Kiedy miga

Lampka sygnalizacyjna miga na stałe, jeśli system działa nieprawidłowo. Skonsultuj się ze specjalistycznym serwisem, zalecamy Autoryzowaną Stację Obsługi Mazdy.

*Wybrane modele.

UWAGA

- Nawet jeśli funkcja AFS nie działa z powodu jakiejś usterki, światła zewnętrzne nadal działają normalnie.
- Jeśli w systemie automatycznego poziomowania reflektorów nastąpiła usterka, lampka sygnalizacyjna miga.

▼ Lampka sygnalizacyjna niskiej temperatury płynu chłodzenia silnika (niebieska)

Lampka ta świeci się stale, gdy temperatura płynu chłodzenia silnika jest niska i gaśnie po rozgrzaniu silnika.

Jeśli lampka sygnalizacyjna niskiej temperatury płynu chłodzenia silnika nie gaśnie, mimo iż silnik rozgrzano w wystarczającym stopniu, czujnik temperatury może działać nieprawidłowo. Skonsultuj się ze specjalistycznym serwisem, zalecamy Autoryzowaną Stację Obsługi Mazdy.

▼ Lampka sygnalizacyjna pozycji dźwigni zmiany biegów*

Wskazuje ona pozycję wybranego biegu.

Wskaźnik pozycji dźwigni zmiany biegów

W trybie manualnej zmiany biegów wyświetlane jest wskazanie pozycji dźwigni zmiany biegów „M“ oraz numer wybranego biegu.

▼ Lampka sygnalizacyjna świateł drogowych

Ta lampka sygnalizacyjna świeci się w dwóch przypadkach:

- Przy włączonych światłach drogowych.
- Przy uruchomieniu sygnałów ostrzegania światłami drogowymi dźwignią włączania świateł.

▼ Lampki sygnalizacyjne kierunkowskazów/świateł awaryjnych

Podczas obsługi świateł kierunkowskazów, prawa lub lewa strzałka lampki sygnalizacyjnej miga, wskazując, który kierunkowskaz jest włączony (strona 4-95).

Po włączeniu świateł awaryjnych migają obie lampki kierunkowskazów (strona 4-103).

 *Wybrane modele.

Jeżeli lampka sygnalizacyjna świeci się światłem stałym (nie miga) lub miga w sposób nietypowy, jedna z żarówek kierunkowskazu może być uszkodzona. Skonsultuj się ze specjalistycznym serwisem, zalecamy Autoryzowaną Stację Obsługi Mazdy.

▼ Lampka sygnalizacyjna systemów zabezpieczania przed kradzieżą

Lampka włącza się co dwie sekundy, gdy włącznik zapłonu zostanie przestawiony z pozycji ON w pozycję OFF, i gdy system immobilizera jest uzbrojony.

Lampka gaśnie, gdy włącznik zapłonu zostanie ustawiony w pozycji ON przy użyciu prawidłowego klucza.
W tym momencie system immobilizera rozbraja się, lampka świeci się przez około trzy sekundy, a następnie gaśnie.

Jeżeli silnik nie uruchomi się właściwym kluczem, a lampka sygnalizacyjna systemu zabezpieczenia przed kradzieżą świeci się lub miga, system może być uszkodzony. Skonsultuj się z Autoryzowaną Stacją Obsługi Mazdy.

▼ Główna lampka sygnalizacyjna tempomatu (pomarańczowa)/ Lampka włączenia tempomatu (zielona)*

Lampka sygnalizacyjna może świecić dwoma kolorami.

Główna lampka sygnalizacyjna tempomatu (pomarańczowa)

Lampka świeci kolorem pomarańczowym, gdy naciśniesz przycisk ON i wprowadzisz tempomat w stan gotowości.

Lampka sygnalizacyjna włączenia tempomatu (zielona)

Lampka świeci kolorem zielonym, gdy prędkość jazdy została ustawiona.

▼ Lampka sygnalizacyjna włączonych świateł

Ta lampka sygnalizacyjna świeci się, gdy światła zewnętrzne i podświetlenie tablicy przyrządów są włączone.

Lampka ta zaczyna migać, jeśli wystąpiła usterka w systemie oświetlenia.
Skonsultuj się ze specjalistycznym serwisem, zalecamy Autoryzowaną Stację Obsługi Mazdy.

*Wybrane modele.

▼ Lampka sygnalizacyjna przednich świateł przeciwmgielnych*

Ta lampka świeci się, gdy przednie światła przeciwmgielne są włączone.

▼ Lampka sygnalizacyjna tylnego światła przeciwmgielnego*

Ta lampka świeci się, gdy tylne światło przeciwmgielne jest włączone.

 *Wybrane modele.

Sterowanie manualną skrzynią biegów

▼Układ zmiany biegów

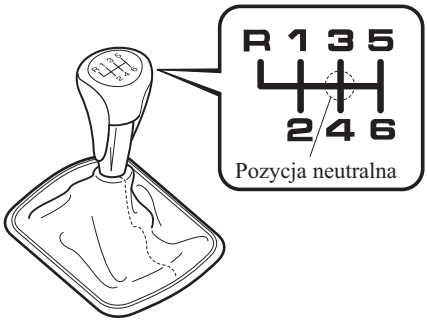

Układ zmiany biegów jest konwencjonalny, jak pokazano na rysunku.

Podczas zmiany biegu naciśnij do oporu pedał sprzęgła, następnie puszczaj go powoli.

Twój samochód wyposażony jest w urządzenie zapobiegające przypadkowemu włączeniu biegu wstecznego R (reverse). Naciśnij dźwignię zmiany biegów w dół i przesuń w pozycję R.

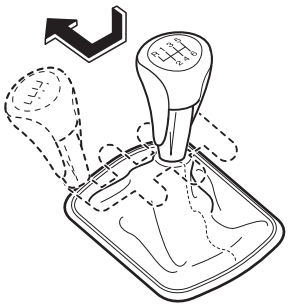

⚠ *OSTRZEŻENIE*

Nie hamuj nagle silnikiem jadąc z dużą prędkością lub na śliskiej nawierzchni:
Redukcja biegu podczas jazdy po mokrej, ośnieżonej czy zamarzniętej nawierzchni lub podczas jazdy z wysoką prędkością powoduje zjawisko nagłego hamowania kół napędzanych silnikiem, które zagraża bezpieczeństwu. Nagła zmiana prędkości kół może spowodować poślizg opon. Taka sytuacja może doprowadzić do utraty panowania nad samochodem i w konsekwencji do wypadku.

Upewnij się, czy włączyłeś pierwszy lub wsteczny bieg i czy włączony jest hamulec postojowy, zanim opuścisz samochód:
W przeciwnym razie samochód może ruszyć i spowodować wypadek.

⚠ PRZESTROGA

- Nie opieraj nogi na pedale sprzęgła z wyjątkiem momentu zmiany biegów. Nie używaj pedału sprzęgła, aby utrzymać samochód na wzniesieniu. Jazda z lekko naciśniętym pedałem sprzęgła spowoduje niepotrzebne zużycie i uszkodzenie sprzęgła.
- Nie używaj nadmiernej siły skierowanej w bok dźwigni zmiany biegów przy redukcji z piątego na czwarty bieg. Może to spowodować przypadkowe włączenie drugiego biegu i w efekcie do uszkodzenia skrzyni biegów.
- Upewnij się, czy samochód całkowicie się zatrzymał zanim przestawić dźwignię w pozycję R.
  W przestawisz razie można spowodować uszkodzenie skrzyni biegów.

UWAGA

- Jeśli włączenie wstecznego biegu jest utrudnione, przesuń dźwignię w pozycję neutralną, puść pedał sprzęgła i spróbuj ponownie.
- **(Samochody z funkcją i-stop)**
  Jeśli silnik zatrzymał się z powodu „dławienia się“, można go uruchomić ponownie, wciskając pedał sprzęgła w ciągu 3 sekund od wyłączenia się.
  Silnika nie można uruchomić ponownie, nawet po wciśnięciu pedału sprzęgła, w następujących okolicznościach:
  - Drzwi kierowcy zostały otwarte.
  - Pas bezpieczeństwa kierowcy jest niezapięty.
  - Pedału sprzęgła nie zwolniono całkowicie po „dławieniu się“ silnika.
  - Pedał sprzęgła wciśnięto, gdy silnik całkowicie się nie zatrzymał.

▼Wskaźnik włączonego biegu*

Wskaźnik włączonego biegu pomaga Ci w zmniejszeniu zużycia paliwa i osiągnięciu płynnego stylu jazdy. Wyświetla w zestawie wskaźników wybrany bieg, jak również powiadamia kierowcę, w którym momencie powinien zmienić przełożenie w oparciu o aktualne warunki jazdy.

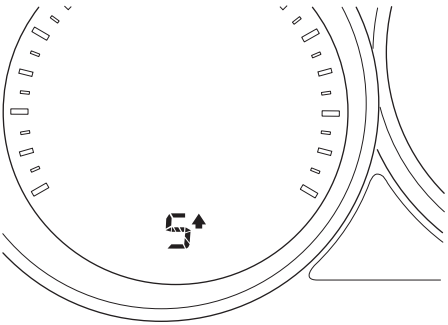

Wskazanie	Działanie
Cyfra	Wyświetlana jest pozycja wybranego biegu.
▲ i cyfra	Zaleca się zmianę biegu na wskazany bieg wyższy.
▼ i cyfra	Zaleca się zmianę biegu na wskazany bieg niższy.

⚠ PRZESTROGA

Nie polegaj wyłącznie na wskazywanych zaleceniach zmiany biegu na wyższy/niższy. Aktualne warunki jazdy mogą wymagać zmiany biegu na inny niż wskazywany. Aby uniknąć ryzyka wypadku, przed zmianą biegu kierowca powinien prawidłowo ocenić warunki ruchu drogowego.

 *Wybrane modele.

UWAGA

Wskaźnik włączonego biegu wyłącza się w następujących okolicznościach.

- Samochód jest zatrzymany.
- Dźwignia zmiany biegów znajduje się w pozycji neutralnej.
- Samochód porusza się na biegu wstecznym.
- Podczas ruszania z miejsca sprzęgło nie jest w pełni sprzężone.
- Podczas jazdy sprzęgło pozostaje wciśnięte przez czas 2 sekundy lub dłużej.

Sterowanie automatyczną skrzynią biegów

Typ A

Posługiwanie się dźwignią:

Wskazuje, że musisz nacisnąć pedał hamulca oraz przytrzymać przycisk zwalniania blokady dźwigni zmiany biegów, aby przesunąć dźwignię (włącznik zapłonu musi znajdować się w pozycji ON).

Wskazuje, że dźwignia zmiany biegów może być przełączona dowolnie do każdej pozycji.

Wskazuje, że musisz przytrzymać przycisk zwalniania blokady dźwigni zmiany biegów, aby przestawić dźwignię.

Typ B

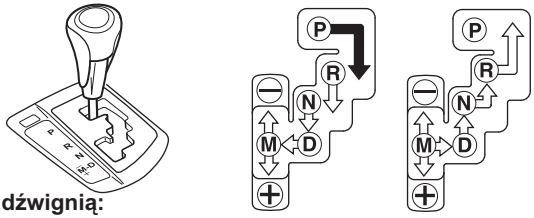

Posługiwanie się dźwignią:

Wskazuje, że musisz nacisnąć pedał hamulca, aby przesunąć dźwignię (włącznik zapłonu musi znaleźć się w pozycji ON).

Wskazuje, że dźwignia zmiany biegów może być przełączona dowolnie do każdej pozycji.

UWAGA

Skrzynia Sport AT posiada opcję, w którą nie są wyposażone tradycyjne automatyczne skrzynie biegów, i która daje kierowcy możliwość manualnego wyboru każdego biegu. Korzystając ze skrzyni pracującej w normalnym trybie automatycznym należy pamiętać, że można przypadkowo przełączyć jej tryb pracy na sterowanie manualne. W takiej sytuacji, wzrost prędkości jazdy nie spowoduje zmiany biegu. Jeżeli zauważysz, że prędkość obrotowa silnika niespodziewanie wzrasta, lub usłyszysz, że silnik wchodzi na wysokie obroty, upewnij się, czy przypadkowo nie włączyłeś manualnego trybu zmiany biegów (strona 4-75).

▼ Komunikat na wyświetlaczu

W przypadku samochodów z zestawem wskaźników typu A zaleca się poddawać samochód kontroli przez wyspecjalizowany serwis. Zalecamy Autoryzowaną Stację Obsługi Mazdy.

▼ Lampka ostrzegawcza

O nieprawidłowym funkcjonowaniu systemu lub jego stanie informuje specjalne ostrzeżenie. Patrz rozdział „Lampki ostrzegawcze/sygnalizacyjne“ na stronie 4-37.

▼ Pozycje dźwigni zmiany biegów

- Lampka sygnalizacyjna pozycji dźwigni zmiany biegów w zestawie wskaźników włącza się.
  Patrz rozdział „Lampki ostrzegawcze/sygnalizacyjne“ na stronie 4-37.
- Dźwignia zmiany biegów musi znajdować się w pozycji P lub N, aby uruchomić rozrusznik.

P (Parkowanie)

Pozycja P blokuje skrzynię biegów i zapobiega przemieszczeniu samochodu.

⚠ *OSTRZEŻENIE*

Zawsze ustawiaj dźwignię zmiany biegów w pozycji P i włączaj hamulec postojowy:
Ustawienie dźwigni zmiany biegów w pozycji P bez włączenia hamulca postojowego zagraża bezpieczeństwu. Jeśli pozycja P skrzyni biegów nie unieruchomi samochodu, może on ruszyć i spowodować wypadek.

⚠ PRZESTROGA

- Ustawienie dźwigni zmiany biegów w P, N lub R, gdy samochód jest w ruchu może uszkodzić skrzynię biegów.
- Włączenie biegu do jazdy do przodu lub do tyłu w momencie, gdy silnik pracuje na obrotach wyższych niż obroty biegu jałowego, może uszkodzić skrzynię biegów.

R (Wsteczny)

W pozycji R samochód jedzie tylko do tyłu. Zatrzymaj samochód, zanim włączysz lub wyłączysz wsteczny bieg, z wyjątkiem nielicznych sytuacji, o których mowa w rozdziale „Ruszanie na śliskiej nawierzchni“ (strona 3-51).

N (Neutralna)

W pozycji N koła i skrzynia biegów nie są zablokowane. Samochód będzie się toczył nawet po minimalnym pochyleniu, jeśli nie zostanie włączony hamulec postojowy lub naciśnięty pedał hamulca.

⚠ *OSTRZEŻENIE*

Gdy silnik pracuje na obrotach wyższych niż obroty biegu jałowego, nie przesuwaj dźwigni z pozycji N lub P na bieg przeznaczony do jazdy:
Zagraża to bezpieczeństwu, ponieważ samochód może nagle ruszyć, powodując wypadek. Jeśli tak się stanie, samochód może nagle ruszyć, powodując wypadek lub poważne obrażenia.

Nie przełączaj dźwigni w pozycję N podczas jazdy:
Nie przesuwaj dźwigni w pozycję N podczas jazdy. Zagraża to bezpieczeństwu. Nie można zmniejszać prędkości hamując silnikiem. Może to doprowadzić do wypadku lub poważnego urazu.

⚠ PRZESTROGA

Nie przełączaj dźwigni zmiany biegów w pozycję N podczas jazdy. Możesz uszkodzić skrzynię biegów.

UWAGA

Aby zapobiec nagłemu ruszeniu samochodu, uruchom hamulec postojowy lub naciśnij pedał hamulca, zanim przełączysz dźwignię zmiany biegów z pozycji N.

D (Jazda)

Pozycja D jest to normalna pozycja do jazdy. Od chwili ruszenia skrzynia automatycznie będzie wykorzystywać 6 przełożeń.

M (Manual)

Pozycja M jest pozycją manualnego trybu zmiany biegów. Biegi wyższe lub niższe można włączać za pomocą dźwigni zmiany biegów.
Patrz rozdział „Tryb manualnej zmiany biegów“ na stronie 4-75.

▼System aktywnej adaptacyjnej zmiany biegów (AAS)

System aktywnej adaptacyjnej zmiany biegów (AAS) automatycznie dostosowuje moment zmiany przełożenia do warunków panujących na drodze i parametrów zadanych przez kierowcę. W ten sposób system poprawia komfort jazdy.
Jeżeli dźwignia skrzyni biegów znajduje się w pozycji D skrzynia biegów może przełączyć się do trybu ASS w następujących okolicznościach: podjazd pod wzniesienie, zjazd ze wzniesienia, pokonywanie zakrętu, nagłe naciśnięcie na pedał przyśpieszenia.
W zależności od warunków jazdy i stanu samochodu, skrzynia może nie zmieniać przełożeń, niemniej nie świadczy to o nieprawidłowości, ponieważ system AAS będzie utrzymywał optymalny bieg.

▼System Shift-Lock

System shift-lock zapobiega przesunięciu dźwigni z pozycji P, jeśli pedał hamulca nie jest naciśnięty.

Aby zmienić pozycję dźwigni z P:

1. Naciśnij i przytrzymaj pedał hamulca.
2. Uruchom silnik.
3. **(Typ A)**
   Naciśnij i przytrzymaj przycisk blokady dźwigni zmiany biegów (lock-release).
4. Przesuń dźwignię zmiany biegów.

UWAGA

- Gdy włącznik zapłonu znajduje się w pozycji ACC lub zapłon jest wyłączony, dźwigni zmiany biegów nie można przesunąć z pozycji P.
- Gdy dźwignia zmiany biegów nie znajduje się w pozycji P, włącznika zapłonu nie można ustawić w pozycji OFF.

▼Ręczne odblokowywanie pozycji dźwigni

Jeśli w normalnej procedurze zmiany biegów dźwigni nie da się przesunąć z pozycji P, trzymaj cały czas wciśnięty pedał hamulca.

Typ A

Z pokrywą

1. Podnieś pokrywę mechanizmu ręcznego odblokowywania pozycji dźwigni za pomocą płaskiego śrubokręta owiniętego kawałkiem tkaniny.

2. Włóż śrubokręt i pchnij go ku dołowi.

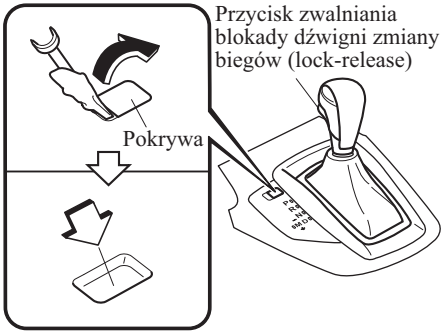

3. Naciśnij i przytrzymaj przycisk blokady dźwigni zmiany biegów (lock-release).
4. Przesuń dźwignię zmiany biegów.
5. Aby poddać system kontroli, zwróć się do wyspecjalizowanego serwisu. Zalecamy Autoryzowaną Stację Obsługi Mazdy.

Bez pokrywy

1. Przy wciśniętym przycisku naciśnij przycisk blokady dźwigni zmiany biegów.

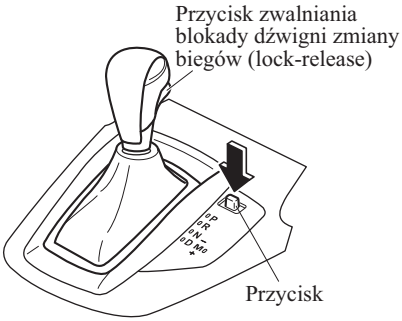

2. Przesuń dźwignię zmiany biegów.
3. Aby poddać system kontroli, zwróć się do wyspecjalizowanego serwisu. Zalecamy Autoryzowaną Stację Obsługi Mazdy.

Typ B

1. Podnieś pokrywę mechanizmu ręcznego odblokowywania pozycji dźwigni za pomocą płaskiego śrubokręta owiniętego kawałkiem tkaniny.
2. Włóż śrubokręt i pchnij go ku dołowi.

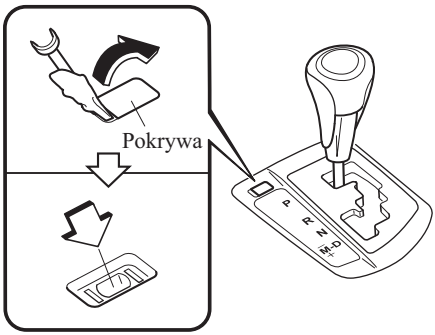

3. Przesuń dźwignię zmiany biegów.
4. Aby poddać system kontroli, zwróć się do wyspecjalizowanego serwisu. Zalecamy Autoryzowaną Stację Obsługi Mazdy.

▼Tryb manualnej zmiany biegów

Ten tryb daje odczucie jazdy samochodem z manualną skrzynią, czyli ze zmianą biegów za pomocą dźwigni. Umożliwia w ten sposób kontrolę obrotów silnika oraz momentu obrotowego przenoszonego na koła, podobnie jak w manualnej skrzyni biegów, gdy wymagana jest większa kontrola.

Aby włączyć tryb manualnej zmiany biegów, przesuń dźwignię z D do M.

UWAGA
Przełączanie na tryb manualnej zmiany biegów może być wykonane podczas jazdy, bez uszkodzenia skrzyni biegów.

Skrzynia biegów

Typ A

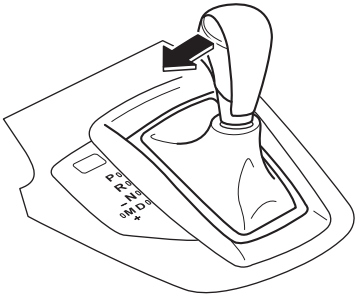

Typ B

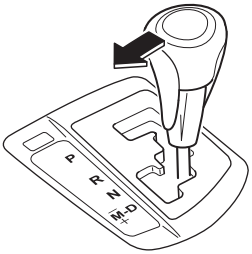

Aby wyłączyć tryb manualnej zmiany biegów, przesuń dźwignię z pozycji M do D.

UWAGA

- Jeżeli włączyłeś tryb manualnej zmiany biegów podczas postoju samochodu, bieg zmieni się na M1.
- Jeżeli włączyłeś tryb manualnej zmiany biegów bez naciskania na pedał przyspieszenia podczas jazdy w pozycji D na piątym/szóstym biegu, bieg zmieni się na M4/M5.

Wskaźniki

Wskaźnik trybu manualnego zmiany biegów

W manualnym trybie zmiany biegów w zestawie wskaźników podświetlony jest wskaźnik pozycji „M“.

Wskaźnik pozycji dźwigni zmiany biegów

Podświetla się numer wybranego biegu.

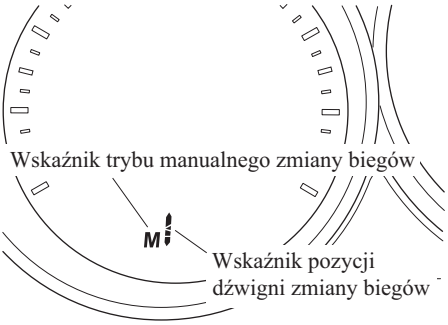

UWAGA

- Jeżeli biegu nie można zredukować podczas jazdy z wysoką prędkością, wskaźnik wybranego biegu mignie dwa razy, aby zasygnalizować, że biegu nie można zredukować (w celu ochrony skrzyni biegów).
- Jeżeli temperatura oleju automatycznej skrzyni biegów (ATF) jest za wysoka, skrzynia biegów może przełączyć się z manualnego trybu zmiany biegów na tryb automatyczny, a wskaźnik wybranego biegu zgaśnie. Jest to normalna funkcja zabezpieczenia automatycznej skrzyni biegów. Gdy temperatura oleju automatycznej skrzyni biegów (ATF) obniży się, wskaźnik wybranego biegu włączy się ponownie i przywrócona zostanie praca skrzyni w manualnym trybie zmiany biegów.

Zmiana biegów

Manualna zmiana biegu na wyższy

(M1 → M2 → M3 → M4 → M5 → M6)
Aby zmienić bieg na wyższy, przesuń dźwignię zmiany biegów do tyłu (**+**) jeden raz.
Typ A

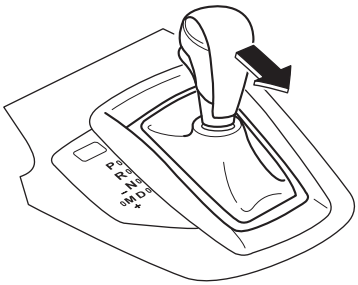

Typ B

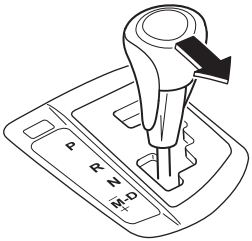

UWAGA

- Podczas wolnej jazdy biegi mogą nie zmieniać się na wyższe.
- W trybie manualnej zmiany biegów nie wykorzystuj obrotów, przy których wskazówka znajduje się na CZERWONYM ZAKRESIE. Gdy obroty silnika są wysokie, skrzynia biegów może automatycznie przechodzić na bieg wyższy celem zabezpieczenia silnika.

Manualna zmiana biegów na niższe

(M6 → M5 → M4 → M3 → M2 → M1)
Aby zmienić bieg na niższy, przesuń dźwignię zmiany biegów do przodu (**–**) jeden raz.
Typ A

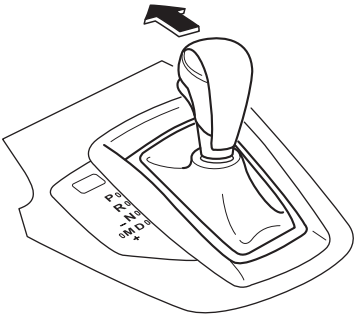

Typ B

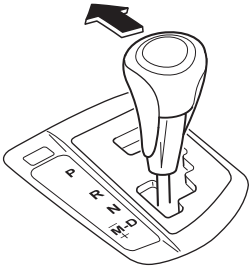

⚠ OSTRZEŻENIE

Nie hamuj silnikiem jadąc z dużą prędkością lub na śliskiej nawierzchni:
Redukcja biegu podczas jazdy po mokrej, ośnieżonej czy zamarzniętej nawierzchni lub podczas jazdy z wysoką prędkością powoduje zjawisko nagłego hamowania kół napędzanych silnikiem, które zagraża bezpieczeństwu. Nagła zmiana prędkości kół może spowodować poślizg opon. Taka sytuacja może doprowadzić do utraty panowania nad samochodem i w konsekwencji do wypadku.

UWAGA

- Podczas szybkiej jazdy biegi mogą nie zmieniać się na niższe.
- Podczas zwalniania, biegi mogą automatycznie redukować się w zależności od prędkości samochodu.
- Po całkowitym wciśnięciu pedału przyspieszenia skrzynia przełączy się na niższy bieg, odpowiedni do prędkości samochodu.

Tryb stałego drugiego biegu

Gdy dźwignia zmiany biegów zostanie przesunięta w tył (+) przy prędkości samochodu wynoszącej około 10 km/h lub niższej, skrzynia biegów ustawi tryb stałego drugiego biegu. Ustawiony tryb stałego drugiego biegu ułatwi ruszanie z miejsca i jazdę po śliskich nawierzchniach, na przykład pokrytych śniegiem.

Gdy dźwignia zmiany biegów zostanie przesunięta w tył (+) lub w przód (−) w trybie stałego drugiego biegu, tryb ten zostanie anulowany.

Limit prędkości w ramach zmiany biegów

W trybie manualnym dla każdego biegu ustawiony jest limit prędkości, jak pokazano na rysunku poniżej: Jeśli dźwignia zmiany biegów zostanie przestawiona w zakresie danego limitu prędkości, wówczas bieg jest zmieniany.

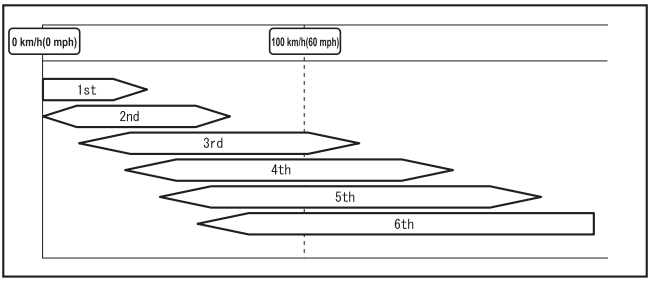

Zmiana na wyższy bieg

Zmiana biegu na wyższy nie następuje, gdy prędkość samochodu jest niższa od limitu prędkości.

Zmiana na niższy bieg

Zmiana biegu na niższy nie następuje, gdy prędkość samochodu przekracza limit prędkości. Jeśli prędkość samochodu przekracza limit prędkości i zmiana biegu na niższy nie następuje, wskazanie biegu miga 2 razy, by powiadomić kierowcę, że biegu nie można zmienić.

Kickdown

W przypadku wciśnięcia do oporu pedału przyspieszenia podczas jazdy następuje szybka zmiana biegu na niższy.

UWAGA
Szybka zmiana biegu na niższy (kickdown) następuje również w trybie stałego drugiego biegu.

Automatyczna zmiana biegu na niższy

Bieg zmieniany jest automatycznie na niższy w zależności od prędkości samochodu podczas zwalniania.

UWAGA
Jeśli samochód zwalnia, by zatrzymać się, będąc w trybie stałego drugiego biegu, włączonym biegiem pozostaje bieg drugi.

▼Zalecenia dotyczące jazdy

⚠ OSTRZEŻENIE

Nie pozwól, aby samochód staczał się ze wzniesienia tyłem przy włączonym biegu w przód, ani staczał się ze wzniesienia przodem przy włączonym biegu wstecznym:
W przeciwnym razie silnik się zatrzyma powodując utratę wspomagania hamulców i układu kierowniczego, przez co sterowanie samochodem stanie się utrudnione. Może to być przyczyną wypadku.

Wyprzedzanie

Aby uzyskać dodatkową moc podczas wyprzedzania innego pojazdu lub wjeżdżania na strome wzniesienie, naciśnij całkowicie pedał przyspieszenia (pozycja D). Skrzynia przełączy się na niższy bieg, odpowiedni do prędkości samochodu.

UWAGA

(Wybrane modele)
Pedał przyspieszenia wydaje się być twardy przy naciskaniu, ale później staje się miękki przy całkowitym wciśnięciu. Tego typu zmiana siły działania pedału umożliwia systemowi sterowania silnika określenie na ile pedał przyspieszenia został wciśnięty w celu wykonania gwałtownego przyśpieszenia, a funkcjom tego systemu na kontrolowanie, czy gwałtowne przyśpieszenie ma być wykonane, czy też nie.

Ruszanie na stromym wzniesieniu

Aby ruszyć na stromym wzniesieniu:

1. Naciśnij pedał hamulca.
2. Ustaw dźwignię w pozycji D lub M1, w zależności od obciążenia samochodu i nachylenia wzniesienia.
3. Zdejmij nogę z pedału hamulca stopniowo przyspieszając.

Zjeżdżanie ze stromego wzniesienia

Zjeżdżając ze stromego wzniesienia włącz niższe biegi, w zależności od obciążenia samochodu i nachylenia zjazdu. Zjeżdżaj powoli, używając hamulców tylko w razie konieczności, aby zapobiec ich przegrzaniu.

Sterowanie oświetleniem zewnętrznym

▼Światła przednie

- Obróć włącznik, aby włączyć lub wyłączyć przednie światła, pozostałe zewnętrzne oświetlenie oraz podświetlenie zestawu wskaźników.
- W przypadku samochodów z zestawem wskaźników typu A zaleca się poddawać samochód kontroli przez wyspecjalizowany serwis. Zalecamy Autoryzowaną Stację Obsługi Mazdy.
- O nieprawidłowym funkcjonowaniu systemu lub jego stanie informuje specjalne ostrzeżenie.
  Patrz rozdział „Lampki ostrzegawcze/sygnalizacyjne“ na stronie 4-37.

UWAGA
Aby zapobiec rozładowaniu akumulatora, nie zostawiaj – jeśli względy bezpieczeństwa tego nie wymagają – włączonych świateł, gdy silnik jest wyłączony.

Bez automatycznego włączania świateł

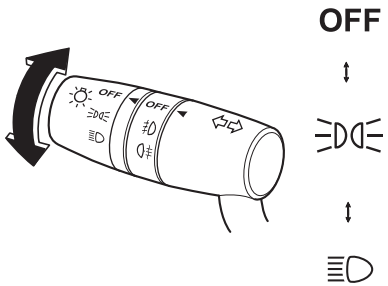

Pozycje pokrętła	OFF					
Pozycja włącznika zapłonu	ON	OFF	ON	OFF	ON	OFF
Światła przednie	—	—	—	—	×	×
Światła do jazdy dziennej*	×	—	—	—	—	—
Światła tylne Światła pozycyjne Oświetlenie tablicy rejestracyjnej	—	—	×	×	×	×
Podświetlenie zestawu wskaźników	—	—	×	×	×	×

×: On
—: Off

*Wybrane modele.

Wyłączniki i przełączniki sterujące

Z automatycznym włączaniem świateł

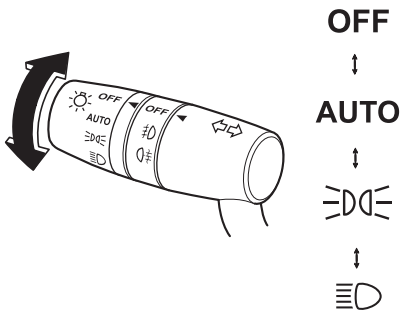

Pozycje pokrętła	OFF		AUTO					
Pozycja włącznika zapłonu	ON	OFF	ON	OFF	ON	OFF	ON	OFF
Światła przednie	—	—	Auto*1	—	—	—	×	×
Światła do jazdy dziennej*	×	—	Auto*1	—	—	—	—	—
Światła tylne Światła pozycyjne Oświetlenie tablicy rejestracyjnej	—	—	Auto*1	—	×	×	×	×
Podświetlenie zestawu wskaźników	—	—	Auto	—	×	×	×	×

×: On
—: Off
*1 Światła przednie oraz pozostałe światła przełączają się automatycznie w zależności od natężenia światła w otoczeniu rozpoznanego przez czujnik.

 *Wybrane modele.

Automatyczne włączanie świateł

Gdy włącznik przednich świateł znajduje się w pozycji AUTO, a włącznik zapłonu znajduje się w pozycji ON, czujnik światła analizuje poziom natężenia oświetlenia otoczenia i automatycznie włącza lub wyłącza światła przednie, pozostałe oświetlenie zewnętrzne oraz podświetlenie zestawu wskaźników (patrz tabela powyżej).

⚠ PRZESTROGA

- Nie zasłaniaj czujnika światła umieszczonego na przedniej szybie naklejkami lub etykietami. W przeciwnym razie czujnik światła nie będzie działał prawidłowo.

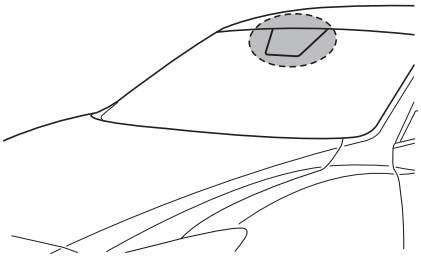

- Czujnik światła pełni jednocześnie rolę czujnika deszczu, sterując automatyczną pracą wycieraczek. Nie dotykaj przedniej szyby ręką i nie używaj skrobaczki, gdy włącznik zapłonu znajduje się w pozycji ON, a dźwignia sterowania wycieraczkami znajduje się w pozycji AUTO, ponieważ uruchomione automatycznie wycieraczki mogą spowodować obrażenia palców lub ulec uszkodzeniu. Jeśli zamierzasz oczyścić przednią szybę, upewnij się, czy wycieraczki są wyłączone — jest to ważne zwłaszcza przy usuwaniu lodu lub śniegu — gdy silnik samochodu pracuje.

UWAGA

- Światła przednie, pozostałe oświetlenie zewnętrzne oraz podświetlenie zestawu wskaźników mogą nie wyłączyć się natychmiast nawet, gdy otaczająca przestrzeń stanie się jasna, ponieważ czujnik światła rozpoznaje noc, gdy otaczająca przestrzeń jest ciemna przez kilka minut, na przykład podczas jazdy w długim tunelu, korku wewnątrz tunelu lub w zakrytych parkingach.
  W takim przypadku światła można wyłączyć, obracając włącznik w pozycję OFF.
- Gdy włącznik świateł zostanie obrócony w pozycję AUTO, a włącznik zapłonu zostanie przełączony w pozycję ACC lub w pozycję OFF, światła przednie, pozostałe oświetlenie zewnętrzne oraz podświetlenie zestawu wskaźników zgasną.
- Podświetlenie zestawu wskaźników można wyregulować obracając pokrętłem w zestawie wskaźników. Funkcję przyciemniania podświetlenia zestawu wskaźników można wyłączyć obracając pokrętłem do usłyszenia sygnału dźwiękowego. Aby wyregulować jasność podświetlenia zestawu wskaźników:
  Patrz „Podświetlenie zestawu wskaźników“ na stronie 4-24.
- Czułość automatycznego włączania świateł może być zmieniona przez Autoryzowaną Stację Obsługi Mazdy.
  Patrz rozdział „Możliwości personalizacji“ na stronie 9-13.

Żarówki reflektorów ksenonowych*

Światła mijania reflektorów posiadają żarówki ksenonowe, które wytwarzają białe, bardzo jasne wiązki światła.

⚠ *OSTRZEŻENIE*

Nie wymieniaj samodzielnie żarówek reflektorów ksenonowych
Wymiana żarówek reflektorów ksenonowych zagraża bezpieczeństwu. Ponieważ żarówki reflektorów ksenonowych wymagają wysokiego napięcia, przy ich niewłaściwej obsłudze można zostać porażonym prądem elektrycznym. Jeżeli okaże się konieczna wymiana naprawa lub wymiana przedniej szyby, skontaktuj się z wyspecjalizowanym serwisem. Zalecamy Autoryzowaną Stację Obsługi Mazdy.

UWAGA

Jeżeli reflektory migoczą lub światło ma małą intensywność, trwałość żarówki mogła zostać przekroczona i konieczna jest jej wymiana. Skonsultuj się ze specjalistycznym serwisem, zalecamy Autoryzowaną Stację Obsługi Mazdy.

 *Wybrane modele.

▼Zmiana świateł

Przesuń dźwignię włącznika do przodu, aby włączyć światła drogowe.
Pociągnij dźwignię włącznika do siebie, aby wyłączyć światła drogowe.
Lampka sygnalizacyjna świateł drogowych w zestawie wskaźników włączy się po włączeniu świateł drogowych.

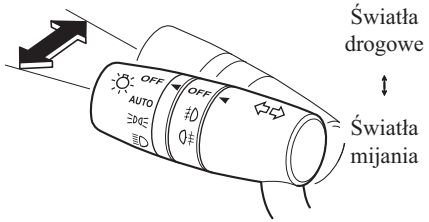

▼Świetlny sygnał ostrzegawczy

Aby ostrzec błyśnięciem przednimi światłami, pociągnij dźwignię do siebie (włącznik świateł nie musi być włączony).
W tej samej chwili w zestawie wskaźników włącza się lampka sygnalizacyjna świateł drogowych. Po zwolnieniu dźwignia wróci do normalnej pozycji.

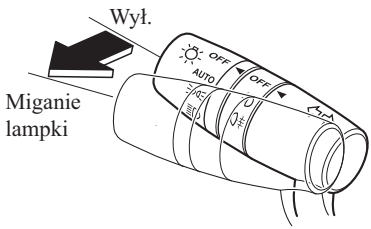

▼System automatycznego poziomowania reflektorów*

Wysokość wiązki świetlnej przednich świateł zależy od liczby osób w samochodzie i od wagi ładunku w bagażniku.

Typ automatyczny

Kąt nachylenia reflektorów zostanie automatycznie wyregulowany po włączeniu świateł reflektorów.

O nieprawidłowym funkcjonowaniu systemu lub jego stanie informuje specjalne ostrzeżenie.
Patrz rozdział „Lampki ostrzegawcze/ sygnalizacyjne“ na stronie 4-37.

Typ manualny

Obrotowy przełącznik umożliwia manualną regulację wysokości wiązki świetlnej.

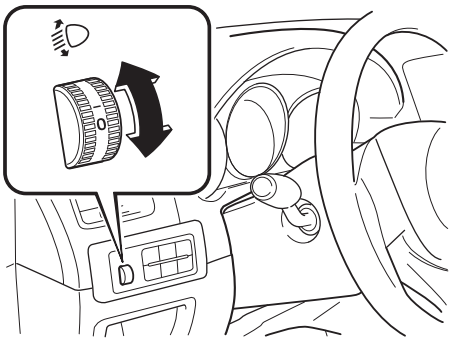

Wybierz właściwe ustawienie, korzystając z poniższej tabeli.

Przednie siedzenia		Tylne siedzenia	Ładunek	Pozycje pokrętła
Kierowca	Pasażer			
×	—	—	—	0
×	×	—	—	0
×	×	×	—	1.5
×	×	×	×	2.5
×	—	—	×	3.5

×: Tak
—: Nie

*Wybrane modele.

▼System adaptacyjny przednich świateł (AFS)*

Po włączeniu przednich reflektorów System adaptacyjny przednich świateł (AFS) automatycznie włącza doświetlenie lewego lub prawego pobocza, zgodnie z kierunkiem obrotu koła kierownicy.

O nieprawidłowym funkcjonowaniu systemu lub jego stanie informuje specjalne ostrzeżenie. Patrz rozdział „Lampki ostrzegawcze/sygnalizacyjne“ na stronie 4-37.

Wyłącznik systemu AFS

Naciśnięcie przycisku AFS OFF powoduje wyłączenie AFS. Lampka sygnalizacyjna AFS OFF w zestawie wskaźników włącza się.
Ponowne naciśnięcie przycisku AFS OFF powoduje wyłączenie podświetlenia przełącznika i włącza funkcję AFS. Lampka sygnalizacyjna AFS OFF gaśnie.

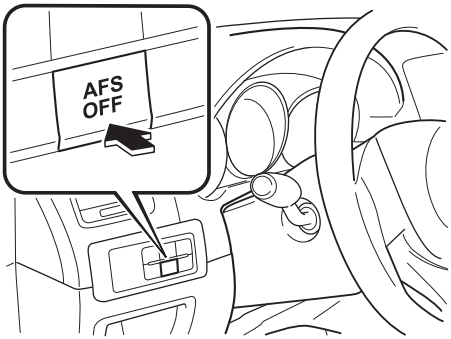

▼Oświetlenie do jazdy w dzień*

W niektórych krajach przepisy wymagają, aby samochody miały włączone światła mijania (światła do jazdy dziennej) także podczas jazdy w dzień.

Światła do jazdy dziennej włączają się automatycznie, gdy włącznik zapłonu znajduje się w pozycji ON.

Światła do jazdy dziennej wyłączają się po włączeniu hamulca postojowego lub ustawieniu dźwigni zmiany biegów w pozycji P (automatyczna skrzynia biegów).

UWAGA
(Za wyjątkiem krajów, w których prawo tego zabrania) Światła do jazdy dziennej można wyłączyć. Patrz rozdział „Możliwości personalizacji“ na stronie 9-13.

 *Wybrane modele.

System automatycznego przełączania świateł (HBC)*

- System automatycznego przełączania świateł (HBC) określa za pomocą kamery monitorującej przestrzeń przed samochodem (kamera FSC) warunki panujące przed nim podczas jazdy w nocy, aby automatycznie przełączać światła przednich reflektorów między światłami drogowymi, a światłami mijania.
  Podczas jazdy samochodem z prędkością około 30 km/h światła mijania przełączają się na światła drogowe, gdy przed samochodem ani na przeciwległym pasie nie ma żadnego samochodu.
  System dokonuje przełączenia na światła mijania w następujących okolicznościach:
  - W momencie rozpoznania samochodu jadącego wcześniej lub świateł samochodu zbliżającego się z naprzeciwka.
  - Podczas jazdy po drogach oświetlonych latarniami lub drogach w dobrze oświetlonych miastach.
  - Samochód jedzie z prędkością mniejszą niż około 20 km/h.
- W przypadku samochodów z zestawem wskaźników typu A zaleca się poddawać samochód kontroli przez wyspecjalizowany serwis. Zalecamy Autoryzowaną Stację Obsługi Mazdy.
- O nieprawidłowym funkcjonowaniu systemu lub jego stanie informuje specjalne ostrzeżenie.
  Patrz rozdział „Lampki ostrzegawcze/sygnalizacyjne“ na stronie 4-37.

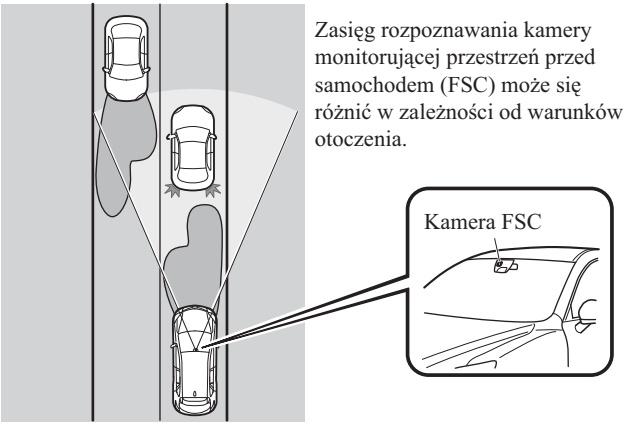

*Wybrane modele.

⚠ PRZESTROGA

- Nie koryguj wysokości samochodu, nie modyfikuj lamp świateł przednich ani nie usuwaj kamery. W przeciwnym razie system nie będzie działał w sposób prawidłowy.
- Weź pod uwagę poniższe przestrogi dla zapewnienia prawidłowego działania systemu automatycznego przełączania świateł (HBC).
  - Nie umieszczaj na desce rozdzielczej przedmiotów odbijających światło.
  - Dbaj o czystość szyby przedniej w pobliżu kamery monitorującej przestrzeń przed samochodem (FSC).
  - Nie umieszczaj akcesoriów, naklejek ani dodatkowych powłok na szybie przedniej w pobliżu kamery monitorującej przestrzeń przed samochodem (FSC). Jeśli przed kamera monitorującą przestrzeń przed samochodem (FSC) zostaną umieszczone jakiekolwiek przedmioty, nawet przeźroczysta naklejka, spowodują one powstanie przeszkody uniemożliwiającej prawidłowe działanie systemu.
  - Przed dokonaniem naprawy w okolicy lusterka wstecznego wewnętrznego, skonsultuj się ze specjalistycznym serwisem, zalecamy Autoryzowane Stacje Obsługi Mazdy.
  - Zawsze dbaj o czystość powierzchni szyby wokół kamery monitorującej przestrzeń przed samochodem (FSC). W przypadku zaparowania szyby przedniej, usuń z niej parę za pomocą ogrzewania szyby przedniej.
  - Podczas mycia szyby nie pozwól, aby środki do mycia szyb lub tym podobne płyny przedostały się do obiektywu kamery monitorującej przestrzeń przed samochodem (FSC). Nie dotykaj również obiektywu kamery monitorującej przestrzeń przed samochodem (FSC).
  - Jeśli chodzi o mycie wewnętrznej strony szyby przedniej wokół kamery monitorującej przestrzeń przed samochodem (FSC), skonsultuj się z wyspecjalizowanym serwisem. Zalecamy Autoryzowaną Stację Obsługi Mazdy.

UWAGA

W poniższych okolicznościach czas, z jakim system dokonuje przełączenia świateł, zmienia się. Jeśli system nie dokonuje prawidłowego przełączenia świateł, ręcznie przełączaj światła mijania na drogowe i odwrotnie, zgodnie z widocznością i warunkami ruchu drogowego.

- Gdy w pobliżu znajdują się źródła światła, takie jak latarnie uliczne, podświetlane tablice informacyjne i znaki drogowe.
- Gdy w pobliżu znajdują się obiekty odbijające światło, takie jak tablice i znaki odblaskowe.
- Gdy widoczność zostaje ograniczona z powodu deszczu, śniegu lub mgły.
- Podczas jazdy po drogach o ostrych zakrętach lub częstych zjazdach i podjazdach.
- Gdy światła przednie/tylne samochodów przed Tobą lub na przeciwległym pasie są przyciemnione lub nie włączone.
- Podczas świtu lub zmierzchu, kiedy oświetlenie jest niewystarczające.
- Gdy bagażnik jest mocno obciążony lub siedzenia tylne są zajęte przez pasażerów.
- Gdy widoczność jest ograniczona w sytuacji, w której spod kół samochodu jadącego przed Tobą chlapie woda.

Kamera FSC

Kamera systemu automatycznego przełączania świateł (HBC), umieszczona w pobliżu lusterka wstecznego wewnętrznego, działa również jako kamera monitorująca przestrzeń przed samochodem (FSC) w zakresie systemu ostrzegania o niezamierzonej zmianie pasa ruchu (LDWS).

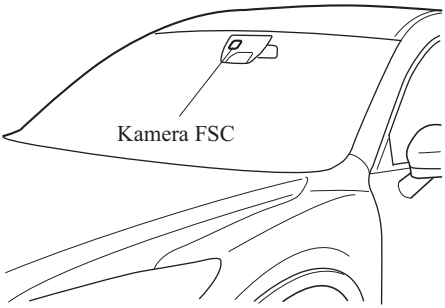

⚠ PRZESTROGA

Dla zapewnienia prawidłowego działania kamery monitorującej przestrzeń przed samochodem (FSC) postępuj zgodnie z poniższymi zaleceniami.

- Nie zdejmuj obudowy kamery monitorującej przestrzeń przed samochodem (FSC).
- Jeśli chodzi o czyszczenie obiektywu kamery monitorującej przestrzeń przed samochodem (FSC), skonsultuj się ze specjalistycznym serwisem, zalecamy Autoryzowaną Stację Obsługi Mazdy.
- Nie uderzaj, ani nie wywieraj silnego nacisku na kamerę monitorującej przestrzeń przed samochodem (FSC) lub wokół niej. Jeśli kamera monitorująca przestrzeń przed samochodem (FSC) zostanie mocno uderzona, nie używaj systemu automatycznego przełączania świateł (HBC) i skonsultuj się z wyspecjalizowanym serwisem. Zalecamy Autoryzowaną Stację Obsługi Mazdy.
- Przed dokonaniem naprawy w okolicach kamery monitorującej przestrzeń przed samochodem (FSC) skonsultuj się ze specjalistycznym serwisem, zalecamy Autoryzowane Stacje Obsługi Mazdy
- Kamera FSC jest zainstalowana na szybie przedniej. Jeżeli okaże się konieczna naprawa lub wymiana przedniej szyby, skontaktuj się z wyspecjalizowanym serwisem. Zalecamy Autoryzowaną Stację Obsługi Mazdy.
- Kamerę monitorującą przestrzeń przed samochodem (FSC) dokładnie wyregulowano w odpowiednim kierunku. Nie zmieniaj pozycji montażu kamery monitorującej przestrzeń przed samochodem (FSC), ani jej nie wymontowuj. W przeciwnym razie może ona ulec uszkodzeniu lub możesz spowodować jej nieprawidłowe działanie.
- Uważaj, aby nie porysować obiektywu kamery monitorującej przestrzeń przed samochodem (FSC), ani go nie zabrudzić. Nie rozbieraj również kamery na części. W przeciwnym razie może ona ulec uszkodzeniu lub możesz spowodować jej nieprawidłowe działanie.
- Zawsze dbaj o czystość szyby przedniej wokół kamery usuwając z jej powierzchni kurz oraz parę. Aby usunąć parę z szyby przedniej, użyj ogrzewania szyby przedniej.

▼Jak działa system

Działanie systemu automatycznego przełączania świateł (HBC) polega na automatycznym przełączaniu świateł drogowych na mijania i odwrotnie, gdy włącznik zapłonu znajduje się w pozycji ON, a włącznik świateł przednich znajdujący się w pozycji AUTO realizuje funkcję świateł drogowych. Jednocześnie w zestawie wskaźników włącza się lampka sygnalizacyjna (zielona) systemu automatycznego przełączania świateł (HBC).
Patrz rozdział „Lampki ostrzegawcze/ sygnalizacyjne“ na stronie 4-37.
Na podstawie poziomu natężenia światła otoczenia system automatycznego przełączania świateł (HBC) określa, czy nastała noc.

UWAGA

- Podczas jazdy samochodem z prędkością około 30 km/h lub wyższą światła mijania automatycznie przełączają się na światła drogowe, gdy przed samochodem, ani na przeciwległym pasie ruchu nie ma żadnego samochodu.
  Gdy prędkość samochodu jest niższa niż około 20 km/h, system automatycznego przełączania świateł (HBC) przełącza światła przednie na światła mijania.
- Światła mijania mogą nie przełączyć się na światła drogowe podczas pokonywania ostrych zakrętów.
- Działanie systemu automatycznego przełączania świateł (HBC) można wyłączyć. Patrz rozdział „Możliwości personalizacji“ na stronie 9-13.

▼Kiedy działanie systemu jest wyłączone

Przełączanie na światła mijania

Ustaw dźwignię w pozycji świateł mijania.
Lampka sygnalizacyjna (zielona) systemu HBC gaśnie.

Przełączanie na światła drogowe

Obróć włącznik świateł w pozycję ≣D.
Lampka sygnalizacyjna (zielona) systemu HBC gaśnie, a włącza się ≣D.

Przednie światła przeciwmgielne*

Użyj włącznika, aby włączyć przednie światła przeciwmgielne. Światła przeciwmgielne zapewniają lepszą widoczność w nocy i podczas mgły.

▼Typ A (z tylnymi światłami przeciwmgielnymi)

Aby włączyć przednie światła przeciwmgielne, obróć włącznik świateł przeciwmgielnych w pozycję lub (włącznik świateł przeciwmgielnych wróci automatycznie do pozycji).
Przed włączeniem przednich świateł przeciwmgielnych włącznik świateł musi znajdować się w pozycji lub .
Kiedy światła przeciwmgielne są włączone, świeci się lampka sygnalizacyjna w zestawie wskaźników.

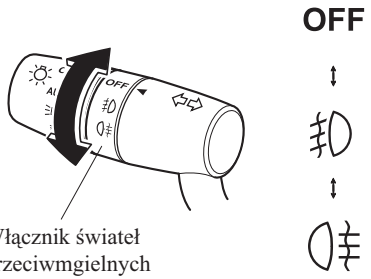

Aby je wyłączyć, obróć włącznik świateł przeciwmgielnych w pozycję OFF lub obróć włącznik świateł w pozycję OFF.
Kiedy światła przeciwmgielne są wyłączone, lampka sygnalizacyjna w zestawie wskaźników nie świeci się.

UWAGA

- **(Z automatyczną kontrolą świateł)** Jeśli włącznik świateł przeciwmgielnych znajduje się w pozycji lub i włącznik świateł przednich znajduje się w pozycji AUTO, przednie światła przeciwmgielne włączą się, gdy światła przednie, pozostałe oświetlenie zewnętrzne oraz podświetlenie zestawu wskaźników są włączone.
- Jeśli włącznik świateł przeciwmgielnych znajduje się w pozycji (włącznik świateł przeciwmgielnych wróci automatycznie do pozycji), tylne światło przeciwmgielne również będzie się świecić, a także podświetlona będzie w zestawie wskaźników lampka sygnalizacyjna tylnego światła przeciwmgielnego.

▼Typ B (bez tylnych świateł przeciwmgielnych)

Aby wyłączyć światła przeciwmgielne, obróć włącznik świateł przeciwmgielnych w pozycję .
Przed włączeniem świateł przeciwmgielnych włącznik świateł musi znajdować się w pozycji lub .
Kiedy światła przeciwmgielne są włączone, w zestawie wskaźników świeci się lampka sygnalizacyjna przednich świateł przeciwmgielnych.

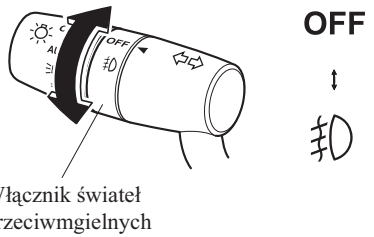

 *Wybrane modele.

Aby je wyłączyć, obróć włącznik świateł przeciwmgielnych w pozycję OFF lub obróć włącznik świateł w pozycję OFF. Kiedy światła przeciwmgielne są wyłączone, lampka sygnalizacyjna przednich świateł przeciwmgielnych w zestawie wskaźników nie świeci się.

UWAGA
(Z automatycznym włączaniem świateł) Jeśli włącznik świateł przeciwmgielnych znajduje się w pozycji ⇶ i włącznik świateł przednich znajduje się w pozycji AUTO, światła przeciwmgielne włączą się, gdy światła przednie, pozostałe oświetlenie zewnętrzne oraz podświetlenie zestawu wskaźników są włączone.

Tylne światło przeciwmgielne*

Sprawia, że Twój samochód jest lepiej widoczny.

▼Typ A (z przednimi światłami przeciwmgielnymi)

Włącznik świateł musi znajdować się w pozycji ≡DOE lub ≡D, aby włączyć tylne światło przeciwmgielne.

Aby włączyć tylne światło przeciwmgielne, obróć włącznik świateł przeciwmgielnych w pozycję ◐⇶ (włącznik świateł przeciwmgielnych wraca automatycznie do pozycji ⇶). W zestawie wskaźników włączy się lampka sygnalizacyjna tylnego światła przeciwmgielnego.

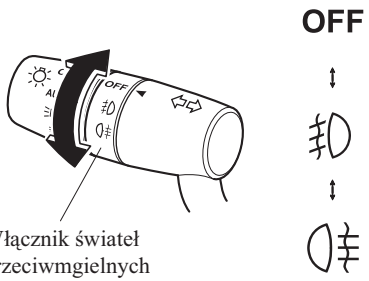

Aby wyłączyć tylne światło przeciwmgielne, wykonaj jedną z czynności:

- Obróć ponownie włącznik świateł przeciwmgielnych w pozycję ◐⇶ (włącznik świateł przeciwmgielnych wraca automatycznie do pozycji ⇶).
- Obróć włącznik świateł przeciwmgielnych w pozycję OFF.
- Obróć włącznik świateł w pozycję OFF.

*Wybrane modele.

W zestawie wskaźników lampka sygnalizacyjna tylnego światła przeciwmgielnego zgaśnie.

UWAGA

- Przednie światła przeciwmgielne włączą się, gdy tylne światło przeciwmgielne jest włączone.
- Jeśli włącznik świateł przeciwmgielnych zostanie obrócony do pozycji (włącznik świateł przeciwmgielnych wraca automatycznie do pozycji), lampka sygnalizacyjna przednich świateł przeciwmgielnych w zestawie wskaźników włączy się.
- **(Z automatycznym włączaniem świateł)**
  Gdy włącznik świateł przednich znajduje się w pozycji AUTO, tylne światło przeciwmgielne włącza się, gdy światła przednie, pozostałe oświetlenie zewnętrzne oraz podświetlenie zestawu wskaźników są włączone.

▼ Typ B (bez przednich świateł przeciwmgielnych)

Światła zewnętrzne muszą być włączone, aby włączyć tylne światło przeciwmgielne.

Aby włączyć tylne światło przeciwmgielne, obróć pokrętło w pozycję (przełącznik wraca automatycznie do pierwotnej pozycji). W zestawie wskaźników włączy się lampka sygnalizacyjna tylnego światła przeciwmgielnego.

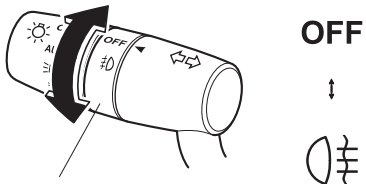

Włącznik świateł przeciwmgielnych

Aby wyłączyć tylne światło przeciwmgielne, wykonaj jedną z czynności:

- Obróć włącznik światła przeciwmgielnego w pozycję ponownie (włącznik światła przeciwmgielnego wraca automatycznie w oryginalną pozycję).
- Obróć włącznik świateł w pozycję OFF.

W zestawie wskaźników lampka sygnalizacyjna tylnego światła przeciwmgielnego zgaśnie.

UWAGA

(Z automatycznym włączaniem świateł)
Jeśli włącznik świateł znajduje się w pozycji AUTO, tylne światło przeciwmgielne można włączyć, kiedy światła przednie, pozostałe oświetlenie zewnętrzne oraz podświetlenie zestawu wskaźników są włączone.

Sygnalizacja skrętu i zmiany pasa ruchu

UWAGA

- Jeżeli kierunkowskaz jest włączony, a lampka sygnalizacyjna świeci się na stałe lub miga niewłaściwie, jedna z żarówek kierunkowskazu może być uszkodzona.
- Aby zmienić głośność dźwięku sygnalizatora skrętu, dostępna jest funkcja personalizacyjna.
  Patrz rozdział „Możliwości personalizacji“ na stronie 9-13.

▼ Kierunkowskazy

Przesuń dźwignię w dół (skręt w lewo) lub do góry (skręt w prawo) do zatrzymania. Dźwignia wróci samoczynnie w położenie środkowe, a kierunkowskaz wyłączy się po wykonaniu skrętu.

Jeśli lampka sygnalizacyjna kierunkowskazu nadal miga po skręcie, przesuń ręką dźwignię do pozycji środkowej.

Zielona lampka sygnalizacyjna w zestawie wskaźników wskazuje, który kierunkowskaz jest włączony.

▼Sygnalizacja zmiany pasa ruchu

Przesuń dźwignię przełącznika do połowy zakresu jej pracy w kierunku skrętu do momentu, w którym wskaźnik zacznie migać i przytrzymaj ją w tej pozycji. Po puszczeniu dźwigni powróci ona do pozycji OFF.

▼Trzy mignięcia kierunkowskazu

Aby zasygnalizować zmianę pasa ruchu, pchnij dźwignię przełącznika lekko w dół lub do góry i puść. Po puszczeniu dźwigni kierunkowskazy migną trzykrotnie.

UWAGA

Działanie funkcji trzech mignięć kierunkowskazu można włączyć/wyłączyć za pomocą funkcji personalizacji.
Patrz rozdział „Możliwości personalizacji“ na stronie 9-13.

Wycieraczki i spryskiwacz przedniej szyby

Włącznik zapłonu musi znajdować się w pozycji ON.

⚠ *OSTRZEŻENIE*

Napełniaj zbiornik tylko płynem do spryskiwaczy szyb lub czystą wodą:
Użycie płynu chłodzącego jako płynu do spryskiwaczy szyb zagraża bezpieczeństwu. Jeżeli zostanie rozprowadzony na przedniej szybie, zabrudzi ją, co pogorszy widoczność i może być przyczyną wypadku.

Przy niskich temperaturach otoczenia używaj zimowego płynu do spryskiwaczy:
Używanie płynu do spryskiwaczy przedniej szyby mogącego zamarznąć w niskich temperaturach zagraża bezpieczeństwu. Płyn do spryskiwaczy może zamarznąć na przedniej szybie i ograniczyć widoczność. Może to być przyczyną wypadku.
Dodatkowo, upewnij się, czy przednia szyba jest wystarczająco rozgrzana, zanim użyjesz spryskiwacza.

UWAGA

Ponieważ lód i śnieg utrudniają pracę wycieraczek, silnik wycieraczek jest chroniony przed awarią i przegrzaniem za pomocą przerywacza obwodu.
Ten mechanizm automatycznie unieruchomi przeciążone wycieraczki na około 5 minut.
W takiej sytuacji wyłącz wycieraczki i zjedź na pobocze, a następnie usuń z szyby śnieg lub lód.
Po 5 minutach włącz wycieraczki. Powinny pracować normalnie. Jeśli tak się nie stanie, skonsultuj się jak najszybciej z wyspecjalizowanym serwisem. Zalecamy Autoryzowaną Stację Obsługi Mazdy. Zjedź z drogi i zaparkuj na poboczu. Poczekaj, aż pogoda się poprawi, zanim ruszysz z niesprawnymi wycieraczkami.

▼ Wycieraczki przedniej szyby

Włącz wycieraczki przesuwając dźwignię w górę lub w dół.

Z cyklem przerywanym

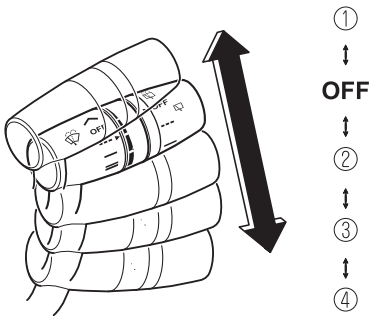

Pozycje pokrętła			Tryb pracy wycieraczek
Nr	Typ A	Typ B	
①	⌃	MIST	Pojedynczy cykl (mgła)
②	---	INT	Cykl przerywany
③	—	LO	Niska prędkość
④	=	HI	Wysoka prędkość

Ze sterowaniem automatycznym

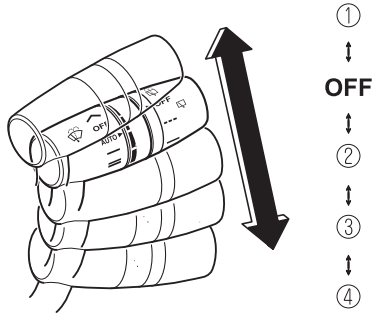

Pozycje pokrętła			Tryb pracy wycieraczek
Nr	Typ A	Typ B	
①	⌃	MIST	Pojedynczy cykl (mgła)
②	AUTO	AUTO	Automatyczne sterowanie
③	—	LO	Niska prędkość
④	=	HI	Wysoka prędkość

Wyłączniki i przełączniki sterujące

Zmienna częstotliwość pracy wycieraczek

Ustaw dźwignię w pozycję pracy przerywanej i wybierz długość przerwy poprzez obrót pokrętła.

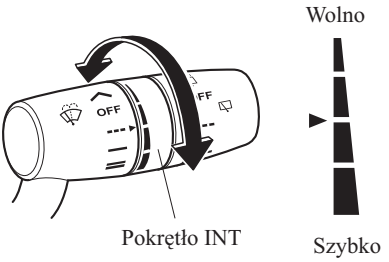

Automatyczne sterowanie wycieraczkami

Gdy dźwignia wycieraczek szyb znajduje się w pozycji AUTO, czujnik deszczu wykrywa ilość wody na przedniej szybie i włącza lub wyłącza wycieraczki automatycznie (wyłączone—cykl przerywany—niska prędkość—wysoka prędkość).

Czułość czujnika deszczu można regulować pokrętłem na dźwigni włącznika wycieraczek.
Obróć pokrętło z pozycji środkowej (normalnej) ku dołowi, aby zwiększyć czułość (szybsza reakcja) lub obróć pokrętło ku górze, aby zmniejszyć czułość (wolniejsza reakcja).

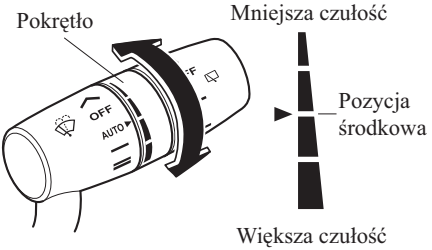

⚠ PRZESTROGA

- Nie zasłaniaj czujnika deszczu przyklejając na przedniej szybie naklejki lub etykiety. Czujnik deszczu nie będzie działał prawidłowo.

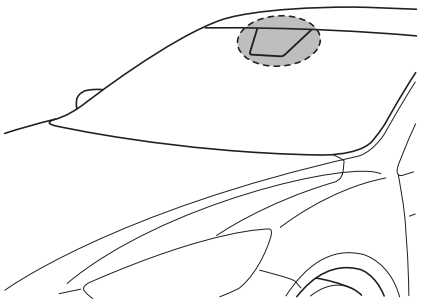

⚠ PRZESTROGA

- Gdy dźwignia wycieraczek szyb znajduje się w pozycji AUTO, a włącznik zapłonu w pozycji ON, wycieraczki mogą uruchomić się automatycznie w następujących przypadkach:
  - Gdy szyba przednia zostanie dotknięta lub przetarta szmatką nad czujnikiem deszczu.
  - Gdy szyba przednia zostanie uderzona ręką lub innym przedmiotem ze strony zewnętrznej lub wewnętrznej.

  Nie dotykaj przedniej szyby ręką i nie używaj skrobaczki, gdy włącznik zapłonu znajduje się w pozycji ON, a dźwignia sterowania wycieraczkami znajduje się w pozycji AUTO, ponieważ automatycznie uruchamiające się wycieraczki mogą spowodować uraz palców lub uszkodzenie samych wycieraczek.
  Jeśli zamierzasz oczyścić przednią szybę upewnij się, czy wycieraczki są wyłączone – jest to ważne zwłaszcza przy usuwaniu lodu lub śniegu – gdy silnik samochodu pracuje.

UWAGA

- Przestawienie dźwigni włącznika wycieraczki z pozycji OFF w pozycję AUTO podczas jazdy uruchamia pojedynczy cykl wycieraczek przedniej szyby. Kolejne cykle pracy będą zależne od intensywności opadu deszczu.
- Automatyczne sterowanie wycieraczkami może nie działać, gdy temperatura czujnika deszczu jest niższa niż −10° C lub wyższa niż 85 °C.

UWAGA

- Jeśli przednia szyba jest pokryta środkiem ułatwiającym spływanie kropli wody, czujnik deszczu może nie wykryć właściwie opadu i automatyczne sterowanie wycieraczkami może nie działać prawidłowo.
- Brud lub obce ciała (np. lód lub substancja zwierająca słoną wodę) znajdujące się na przedniej szybie nad czujnikiem deszczu lub oblodzenie przedniej szyby może uruchomić automatyczną pracę wycieraczek. Jednakże, jeśli wycieraczki nie usuną zabrudzenia, ciała obcego lub lodu znad czujnika, praca wycieraczek zostanie przerwana. W takim przypadku ustaw dźwignię włącznika wycieraczek na niską lub wysoką prędkość w trybie manualnym lub usuń ręcznie lód, zabrudzenia, obce ciała aby przywrócić automatyczne sterowanie wycieraczek.
- Kiedy dźwignia wycieraczek znajduje sie w pozycji AUTO, wycieraczki mogą sie samoczynnie włączyć na skutek działania silnego nasłonecznienia, zakłóceń elektromagnetycznych, podczerwieni, ponieważ czujnik deszczu jest czujnikiem optycznym. Zalecamy aby dźwignia wycieraczek była ustawiona w pozycji OFF, jeśli nie ma deszczowej pogody.
- Funkcja automatycznego sterowania wycieraczkami może zostać wyłączona.
  Patrz rozdział „Możliwości personalizacji“ na stronie 9-13.

▼Spryskiwacz przedniej szyby

Pociągnij dźwignię włącznika wycieraczek do siebie i przytrzymaj, aby spryskać szybę płynem.

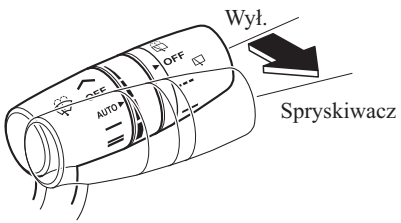

UWAGA

Gdy dźwignia włącznika wycieraczek znajduje się w pozycji OFF lub INT/AUTO, podczas pracy spryskiwacza wycieraczki będą działać w trybie ciągłym, dopóki dźwignia nie zostanie puszczona.

Jeśli spryskiwacz nie działa, sprawdź poziom płynu do spryskiwacza (strona 6-31). Jeśli jest wystarczający, skonsultuj się z wyspecjalizowanym serwisem. Zalecamy Autoryzowaną Stację Obsługi Mazdy.

UWAGA

(Ze spryskiwaczami reflektorów)
Po włączeniu świateł głównych spryskiwacze reflektorów działają automatycznie z częstotliwością jednego natrysku na pięć natrysków spryskiwaczy szyby przedniej. Patrz „Spryskiwacz reflektorów“ (strona 4-101).

Wycieraczka i spryskiwacz tylnej szyby

Włącznik zapłonu musi znajdować się w pozycji ON.

▼Wycieraczka szyby tylnej

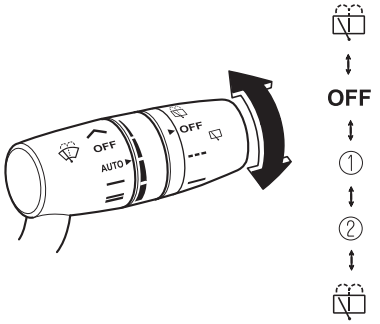

Włącz wycieraczkę obracając pokrętło tylnej wycieraczki/spryskiwacza.

Pozycje pokrętła			Tryb pracy wycieraczek
Nr	Typ A	Typ B	
①	---	INT	Cykl przerywany
②	—	ON	Sprawny

▼Spryskiwacz szyby tylnej

Aby uruchomić spryskiwacz, obróć pokrętło włącznika tylnej wycieraczki/spryskiwacza w pozycję . Gdy puścisz pokrętło, spryskiwacz przestanie działać. Jeśli spryskiwacz nie działa, sprawdź poziom płynu do spryskiwacza (strona 6-31). Jeśli jest wystarczający, a spryskiwacz nie działa, skonsultuj się z wyspecjalizowanym serwisem. Zalecamy Autoryzowaną Stację Obsługi Mazdy.

Spryskiwacze reflektorów*

Silnik musi być uruchomiony, a światła główne włączone.

Spryskiwacze reflektorów działają automatycznie z częstotliwością jednego natrysku na pięć natrysków spryskiwaczy szyby przedniej.

Jeżeli chcesz włączyć spryskiwacze reflektorów, pociągnij dwukrotnie dźwignię wycieraczek.

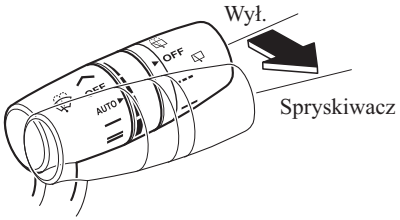

UWAGA

Jeżeli do przewodu spryskiwacza reflektora dostanie się powietrze, na przykład gdy samochód jest nowy lub po napełnieniu pustego zbiornika spryskiwaczy płynem, płyn nie zostanie natryśnięty po uruchomieniu dźwigni. Jeżeli tak się zdarzy, wykonaj następującą procedurę:

1. Uruchom silnik.
2. Włącz światła reflektorów.
3. Pociągnij dwukrotnie dźwignię kilka razy, aż płyn zostanie natryśnięty

Ogrzewanie tylnej szyby

Ogrzewanie szyby tylnej usuwa z niej parę.

Włącznik zapłonu musi znajdować się w pozycji ON.

Naciśnij przycisk, aby włączyć ogrzewanie tylnej szyby. Ogrzewanie szyby tylnej działa przez około 15 minut i wyłącza się automatycznie.
Lampka sygnalizacyjna świeci się podczas ogrzewania.

Aby wyłączyć ogrzewanie tylnej szyby przed upływem 15 minut, naciśnij ponownie przycisk.

Wersja z klimatyzacją automatyczną

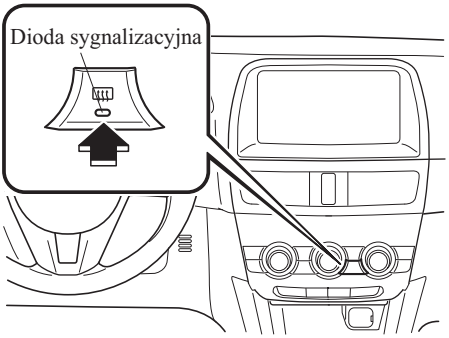

Wersja z klimatyzacją manualną

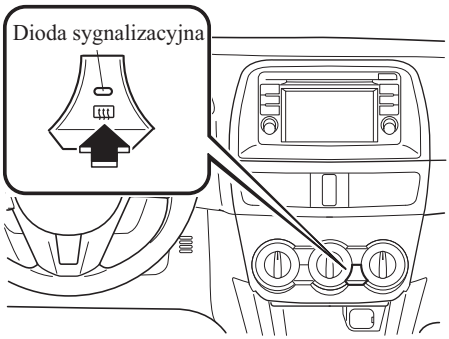

⚠ PRZESTROGA

Nie używaj ostrych przedmiotów lub skrobaczek do szyb, aby oczyścić wewnętrzną stronę tylnej szyby. Możesz uszkodzić elementy grzewcze na wewnętrznej stronie tylnej szyby.

UWAGA

Ogrzewanie tylnej szyby nie jest przewidziane do roztapiania śniegu. W przypadku dużej ilości śniegu znajdującego się na tylnej szybie, usuń go zanim użyjesz ogrzewania.

▼ Ogrzewanie lusterek*

Aby włączyć ogrzewanie lusterek, ustaw włącznik zapłonu w pozycji ON i naciśnij włącznik ogrzewania tylnej szyby (strona 4-101).

Sygnał dźwiękowy

Aby włączyć sygnał dźwiękowy, naciśnij znak na kole kierownicy.

 *Wybrane modele.

Światła awaryjne

Światła awaryjne powinny być używane zawsze, gdy zatrzymasz się na drodze lub w jej pobliżu z powodu awarii lub jakiegoś zdarzenia.

Światła awaryjne ostrzegają innych kierowców, że Twój samochód może stanowić zagrożenie dla ruchu drogowego. Przy zbliżaniu się do niego należy zachować szczególną ostrożność.

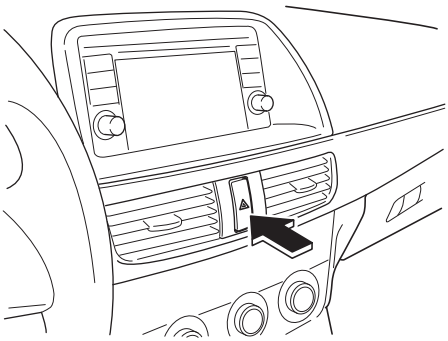

Naciśnij przycisk świateł awaryjnych, a wszystkie światła kierunkowskazów zaczną migać. Jednocześnie w zestawie wskaźników migają lampki sygnalizacyjne świateł awaryjnych.

UWAGA

- Kierunkowskazy nie działają, gdy włączone są światła awaryjne.
- Sprawdź lokalne przepisy dotyczące stosowanie świateł awaryjnych, gdy samochód jest holowany, aby upewnić się, czy nie łamiesz prawa.
- Jeśli podczas jazdy na śliskiej nawierzchni zostanie naciśnięty pedał hamulca, może zostać włączony system sygnalizacji awaryjnego hamowania, powodując szybkie miganie wszystkich kierunkowskazów. Patrz „System sygnalizacji hamowania awaryjnego“ na stronie 4-107.
- Jeżeli zadziała system sygnalizacji hamowania awaryjnego, wszystkie kierunkowskazy zaczną szybko migać, aby ostrzec kierowcę pojazdu jadącego za Tobą o konieczności nagłego hamowania. Patrz „System sygnalizacji hamowania awaryjnego“ na stronie 4-107.

Układ hamulcowy

▼ Pedał hamulca

Twoja Mazda posiada hamulce ze wspomaganiem, o automatycznie regulowanej efektywności.

W razie awarii układu wspomagania możesz zatrzymać samochód, wywierając większy niż normalnie nacisk na pedał hamulca. Droga hamowania będzie jednak dłuższa niż zwykle.

⚠ *OSTRZEŻENIE*

Nie kontynuuj jazdy, gdy silnik zgaśnie lub zostanie wyłączony, znajdź bezpieczne miejsce aby się zatrzymać:
Jazda z wyłączonym silnikiem zagraża bezpieczeństwu. Hamowanie będzie wymagać większego wysiłku, a wspomaganie hamulców może zaniknąć jeśli hamujesz pulsacyjnie. Doprowadzi to do wydłużenia drogi hamowania, co może być przyczyną wypadku.

Włącz niższy bieg podczas zjeżdżania ze wzniesienia:
Naciskanie na pedał hamulca przez dłuższy czas, lub ciągłe hamowanie na długim dystansie zagraża bezpieczeństwu. Powoduje to przegrzanie hamulców, a w konsekwencji wydłużenie drogi hamowania lub poważną awarię hamulców. Taka sytuacja może spowodować utratę panowania nad samochodem i groźny wypadek. Unikaj długotrwałego naciskania na pedał hamulca.

⚠ *OSTRZEŻENIE*

Mokre hamulce wysusz jadąc bardzo powoli zwalniając pedał przyspieszenia i lekko naciskając na pedał hamulca dopóki układ nie będzie ponownie normalnie pracował:
Jazda z mokrymi hamulcami zagraża bezpieczeństwu. Wydłużona droga hamowania lub ściąganie samochodu na jedną stronę podczas hamowania może być przyczyną poważnego wypadku. Delikatne naciśnięcie hamulca pozwoli stwierdzić, czy hamulce są mokre.

⚠ PRZESTROGA

- Nie prowadź samochodu trzymając stopę na pedale sprzęgła, na pedale hamulca lub przytrzymując niepotrzebnie pedał sprzęgła wciśnięty do połowy. Działanie takie może spowodować, że:
  - Elementy układu sprzęgła i układu hamulcowego szybciej się zużyją.
  - Nastąpi przegrzanie hamulców, co może niekorzystnie wpłynąć na skuteczność hamowania.

⚠ PRZESTROGA

- Naciskaj zawsze pedał hamulca prawą nogą. Naciskanie na hamulec nieprzyzwyczajoną do tego lewą nogą może spowolnić czas Twojej reakcji w sytuacji awaryjnej i spowodować nieskuteczne działanie układu hamulcowego.

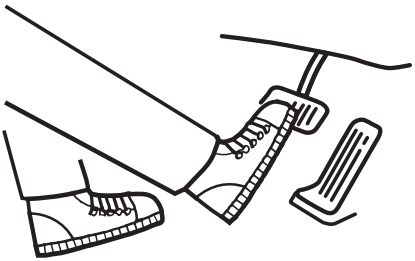

- Noś buty odpowiednie do prowadzenia pojazdu, tak aby uniknąć sytuacji, w której Twój but naciskałby jednocześnie pedał przyspieszenia i pedał hamulca.

▼ Hamulec postojowy

⚠ PRZESTROGA

Jazda z włączonym hamulcem postojowym spowoduje nadmierne zużycie klocków hamulcowych.

UWAGA

Jeśli zamierzasz parkować na śniegu, zapoznaj się z rozdziałem „Jazda zimą“ (strona 3-52) w części dotyczącej użycia hamulca postojowego.

Włączenie hamulca postojowego

Naciśnij pedał hamulca, a następnie pociągnij mocno dźwignię hamulca postojowego do góry, aby unieruchomić samochód.

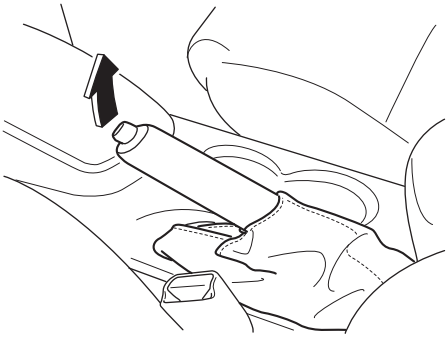

Wyłączenie hamulca postojowego

Wciśnij pedał hamulca, pociągnij dźwignię hamulca postojowego do góry, a następnie naciśnij przycisk odblokowujący. Przytrzymując przycisk, opuść dźwignię hamulca maksymalnie w dół.

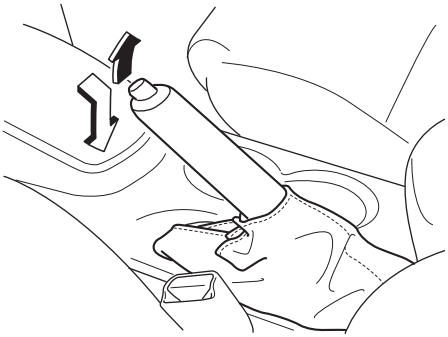

▼ Komunikat na wyświetlaczu

W przypadku samochodów z zestawem wskaźników typu A zaleca się poddawać samochód kontroli przez wyspecjalizowany serwis. Zalecamy Autoryzowaną Stację Obsługi Mazdy.

▼ Lampka ostrzegawcza

O nieprawidłowym funkcjonowaniu systemu lub jego stanie informuje specjalne ostrzeżenie.
Patrz rozdział „Lampki ostrzegawcze/ sygnalizacyjne“ na stronie 4-37.

▼ Czujnik zużycia klocków hamulcowych

Gdy klocki hamulców tarczowych są zużyte, wbudowany w klocki czujnik zużycia dotyka tarczy. Powoduje to pisk z okolic koła, przypominający o konieczności wymiany klocków hamulcowych.

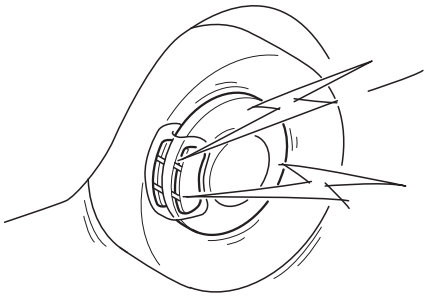

Kiedy usłyszysz opisany dźwięk, skonsultuj się z wyspecjalizowanym serwisem. Zalecamy Autoryzowaną Stację Obsługi Mazdy.

⚠ *OSTRZEŻENIE*

Nie używaj samochodu ze zużytymi klockami hamulcowymi:
Jazda ze zużytymi klockami hamulcowymi zagraża bezpieczeństwu. Hamulce mogą nie zadziałać, co może być przyczyną poważnego wypadku. Gdy usłyszysz sygnalizację dźwiękową, natychmiast skonsultuj się z wyspecjalizowanym serwisem. Zalecamy Autoryzowaną Stację Obsługi Mazdy.

▼ Wspomaganie awaryjnego hamowania

Podczas awaryjnego hamowania, gdy konieczne jest naciśnięcie na pedał hamulca z większą siłą, system wspomagania awaryjnego hamowania zwiększa siłę wspomagania, a tym samym skuteczność hamowania.

Gdy naciskasz na pedał hamulca mocniej lub szybciej, hamulce działają bardziej skutecznie.

UWAGA

- Kiedy naciskasz mocno lub szybko na pedał hamulca, będzie się on wydawał bardziej miękki, jednak hamulce będą skuteczniejsze. Jest to normalny efekt działania wspomagania nagłego hamowania i nie świadczy o nieprawidłowości.
- Kiedy naciśniesz mocno pedał hamulca lub naciśniesz go szybciej, możesz usłyszeć odgłos pracy pompy dochodzący z układu hamulcowego. Jest to normalny efekt działania wspomagania nagłego hamowania i nie świadczy o usterce.
- Wspomaganie awaryjnego hamowania nie zastępuje działania zasadniczego układu hamulcowego samochodu.

System sygnalizacji awaryjnego hamowania

Twoja Mazda jest wyposażona w system sygnalizacji awaryjnego hamowania, który zaprojektowano tak, aby rozpoznawał bardziej energiczne naciśnięcie pedału hamulca, niż przy normalnej eksploatacji. Jeżeli system rozpozna awaryjne hamowanie, wszystkie kierunkowskazy będą szybko migać, aby ostrzec kierowcę pojazdu jadącego za Tobą o potrzebie nagłego hamowania. System wyłączy się, kiedy pedał hamulca zostanie zwolniony, lub kiedy przestanie być mocno naciskany, w oparciu o tempo zmniejszania się prędkości samochodu.

UWAGA

- Jeśli zatrzymasz samochód, gdy kierunkowskazy migają szybko, system zmieni tempo ich migania na zwykłe miganie świateł awaryjnych.
- System sygnalizacji awaryjnego hamowania nie działa przy prędkości niższej niż 60 km/h.
- Jeśli podczas jazdy na śliskiej nawierzchni zostanie naciśnięty pedał hamulca, może zostać włączony system sygnalizacji awaryjnego hamowania, powodując szybkie miganie wszystkich kierunkowskazów.

Wspomaganie ruszania na wzniesieniu (HLA)

Wspomaganie ruszania na wzniesieniu (Hill Launch Assist) to funkcja, która ułatwia rozpoczęcie jazdy na wzniesieniu. Gdy samochód zatrzymał się na wzniesieniu, po zwolnieniu przez kierowcę pedału hamulca i naciśnięciu pedału przyspieszenia funkcja HLA zapobiega stoczeniu się pojazdu.
Siła hamowania jest utrzymywana automatycznie po zwolnieniu pedału hamulca, gdy samochód stoi na stromym podjeździe.
W przypadku samochodów z manualną skrzynią biegów funkcja HLA działa na zjeździe przy dźwigni zmiany biegów w pozycji R, oraz na podjeździe przy dźwigni zmiany biegów w pozycji innej niż R.
W przypadku samochodów z automatyczną skrzynią biegów funkcja HLA działa na zjeździe przy dźwigni zmiany biegów w pozycji R, oraz na podjeździe przy dźwigni zmiany biegów w pozycji jazdy do przodu.

⚠ OSTRZEŻENIE

Nie polegaj całkowicie na funkcji wspomagania ruszania ze wzniesienia (HLA):
Została ona zaprojektowana tylko jako wsparcie dla kierowcy podczas ruszania ze wzniesienia. Poleganie jedynie na funkcji wspomagania ruszania ze wzniesienia w celu uniknięcia stoczenia się samochodu jest niebezpieczne, ponieważ system działa przez czas około 2 sekund, po którym samochód ruszy, mogąc doprowadzić do wypadku.
Samochód może się stoczyć w zależności od obciążenia i od tego, czy holuje przyczepę czy też nie.
Ponadto, w przypadku samochodów z manualną skrzynią biegów, samochód może się stoczyć w zależności od sposobu użycia pedałów sprzęgła czy przyspieszenia.
Zawsze sprawdź warunki wokół samochodu, zanim ruszysz samochodem.

UWAGA

- Funkcja HLA nie działa na łagodnym wzniesieniu. Co więcej, kąt nachylenia, przy którym funkcja się włącza jest uzależniony od obciążenia samochodu.
- Funkcja HLA nie działa, gdy włączony jest hamulec postojowy, samochód nie został całkowicie zatrzymany, lub zwolniony jest pedał sprzęgła.
- Kiedy działa funkcja HLA, pedał hamulca może się wydawać twardy i wibrować, lecz nie jest to oznaką awarii.

UWAGA

- Funkcja HLA nie działa, kiedy lampka sygnalizacyjna systemu TCS/DSC świeci się.
  Patrz rozdział „Lampki ostrzegawcze/sygnalizacyjne“ na stronie 4-37.
- Funkcja HLA nie wyłączy się, nawet jeśli włącznik systemu DSC OFF został wciśnięty w celu wyłączenia TCS/DSC.
- **(Automatyczna skrzynia biegów)**
  Mimo iż funkcja wspomagania ruszania na wzniesieniu (HLA) nie działa w trakcie pracy funkcji i-stop, funkcja zapobiegania stoczeniu się samochodu działa.

System wspomagania hamowania w ruchu miejskim SCBS (Smart City Brake Support)*

- System wspomagania hamowania w ruchu miejskim (SCBS) to system, który zaprojektowano, aby ograniczyć uszkodzenia w razie kolizji poprzez sterowanie hamulcami (hamulce SCBS) gdy w czasie jazdy laserowy czujnik systemu wykryje obecność samochodu z przodu pojazdu, a system określi, że kolizja z takim samochodem jest nieunikniona. Uniknięcie kolizji może być również możliwe, gdy prędkość względna pomiędzy Twoim samochodem, a tym jadącym z naprzeciwka jest mniejsza od około 15 km/h.
  Ponadto, gdy kierowca naciska na pedał hamulca, a system działa przy prędkości samochodu od około 4 do 30 km/h, hamulce reagują szybko i pewnie. (Wspomaganie hamowania (wspomaganie hamowania w systemie SCBS))
- W przypadku samochodów z zestawem wskaźników typu A zaleca się poddawać samochód kontroli przez wyspecjalizowany serwis. Zalecamy Autoryzowaną Stację Obsługi Mazdy.
- O nieprawidłowym funkcjonowaniu systemu lub jego stanie informuje specjalne ostrzeżenie.

Patrz rozdział „Lampki ostrzegawcze/sygnalizacyjne“ na stronie 4-37.

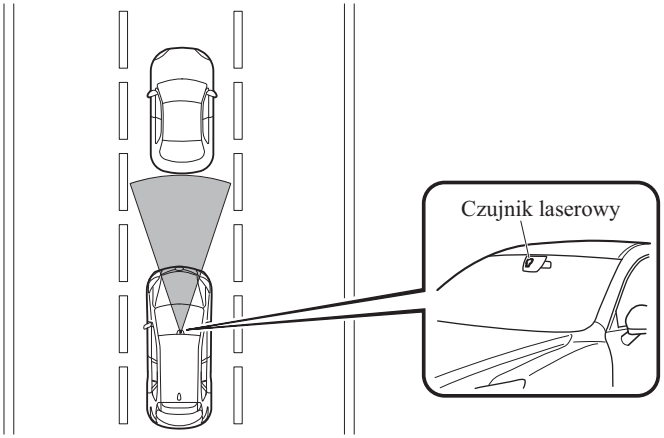

⚠ OSTRZEŻENIE

Sam system wspomagania hamowania w ruchu miejskim (SCBS) nie gwarantuje bezpiecznej jazdy:
System SCBS nie zapewni bezpieczeństwa podczas nierozważnej jazdy, jazdy z nadmierną prędkością, jazdy zbyt blisko poprzedzającego samochodu, jazdy po śliskiej nawierzchni, pokrytej śniegiem, lodem lub wodą (obniżona przyczepność kół spowodowana warstwą wody pomiędzy oponą, a nawierzchnią drogi). Istnieje zagrożenie wypadku drogowego.

Nie polegaj całkowicie na Systemie wspomagania hamowania w ruchu miejskim (SCBS):

- ***System wspomagania hamowania w ruchu miejskim (SCBS) zaprojektowano wyłącznie w celu ograniczenia uszkodzeń w razie kolizji. Poleganie wyłącznie na systemie, prowadzące do sytuacji, w której pedał przyspieszenia lub pedał hamulca uruchamiane są w sposób nieprawidłowy, może doprowadzić do wypadku.***
- ***System wspomagania hamowania w ruchu miejskim (SCBS) to system, który działa w reakcji na pojazd znajdujący się przed Twoim samochodem. System może nie być w stanie wykryć lub zareagować na pojazdy jednośladowe lub pieszych.***
- ***Czujnik laserowy Systemu wspomagania hamowania w ruchu miejskim (SCBS) umieszczono w pobliżu lusterka wstecznego. Dla zapewnienia prawidłowego działania Systemu wspomagania hamowania w ruchu miejskim (SCBS) postępuj zgodnie z poniższymi zaleceniami.***
  - ***Nie umieszczaj naklejek na powierzchni szyby przedniej w pobliżu czujnika laserowego (w tym również naklejek przeźroczystych). W przeciwnym razie czujnik laserowy może nie być w stanie rozpoznać samochodów, czy przeszkód z przodu samochodu, co może doprowadzić do wypadku.***
  - ***Nie demontuj czujnika laserowego.***
  - ***Jeśli w pobliżu czujnika laserowego zauważysz pęknięcie lub uszkodzenie spowodowane na przykład odpryskami kamieni, zakończ natychmiast używanie Systemu wspomagania hamowania w ruchu miejskim (SCBS) i zwróć się do wyspecjalizowanego serwisu w celu przeprowadzenia kontroli pojazdu. Zalecamy Autoryzowaną Stację Obsługi Mazdy. Jeśli nadal będziesz jechał samochodem, mimo iż na szybie przedniej w pobliżu czujnika laserowego widoczne są pęknięcia lub uszkodzenia, system może niepotrzebnie zadziałać i spowodować wypadek. Patrz rozdział „Wyłączanie działania Systemu wspomagania hamowania w ruchu miejskim (SCBS)“ na stronie 4-114.***
  - ***Przed wymianą wycieraczek szyby przedniej lub samej szyby skontaktuj się z wyspecjalizowanym serwisem. Zalecamy Autoryzowaną Stację Obsługi Mazdy.***

Nie dokonuj modyfikacji zawieszenia:
Jeśli zostanie zmieniona wysokość lub nachylenie pojazdu, system nie będzie w stanie prawidłowo rozpoznawać samochodów lub przeszkód przed pojazdem. Może to spowodować, że System wspomagania hamowania w ruchu miejskim (SCBS) nie będzie działał prawidłowo lub zadziała w nieodpowiednim momencie, co może doprowadzić do poważnego wypadku.

⚠ *OSTRZEŻENIE*

Wyłącz system wspomagania hamowania w ruchu miejskim (SCBS), podczas gdy samochód znajduje się na stanowisku diagnostycznym lub jest holowany:
Wyłącz system wspomagania hamowania w ruchu miejskim (SCBS), aby uniknąć mylnego działania, podczas gdy samochód znajduje się na stanowisku diagnostycznym lub jest holowany. Patrz następna strona, aby dowiedzieć się jak wyłączyć System SCBS.
Patrz rozdział „Wyłączanie działania Systemu wspomagania hamowania w ruchu miejskim (SCBS)“ na stronie 4-114.

⚠ PRZESTROGA

- Podczas jazdy w terenie, na przykład po trawie, zaleca się wyłączać System wspomagania hamowania w ruchu miejskim (SCBS).
- Zawsze używaj opon tego samego producenta, tego samego modelu i o tym samym bieżniku na wszystkich czterech kołach. Ponadto nie używaj w samochodzie opon ze znacznie zużytym bieżnikiem. Nie używaj w samochodzie opon ze znacznie zużytym bieżnikiem, ponieważ System wspomagania hamowania w ruchu miejskim (SCBS) może wówczas działać nieprawidłowo.
- Czujnik laserowy obejmuje funkcję wykrywania zabrudzenia szyby przedniej oraz informowania o tym kierowcy, niemniej jednak w zależności od warunków może on nie wykrywać na szybie plastikowych toreb na zakupy, lodu czy śniegu. W tego typu przypadkach system nie może prawidłowo określić samochodu ani przeszkody z przodu i może nie być w stanie działać prawidłowo. Zawsze prowadź ostrożnie samochód i zwracaj uwagę na to, co dzieje się przed pojazdem.

UWAGA

- System wspomagania hamowania w ruchu miejskim (SCBS) zadziała w następujących okolicznościach.
  - Silnik jest uruchomiony.
  - Wyświetlacz w zestawie wskaźników że nie wskazuje, że system wymaga przeglądu lub nie można go używać.
  - Prędkość samochodu zawiera się w przedziale od 4 do 30 km/h.
  - System wspomagania hamowania w ruchu miejskim (SCBS) nie jest wyłączony.
  - Działania funkcji systemu TCS nie wyłączono za pomocą wyłącznika TCS OFF.
  - System DSC działa poprawnie.
  - Kierowca nie wykonuje celowo takich czynności jak naciskanie na pedał przyspieszenia, obracanie kierownicą czy hamowanie.

UWAGA

- System SCBS wykrywa pojazd poprzedzający poprzez emitowanie wiązki laserowej bliskiej podczerwieni i odbieranie wiązki odbijanej przez odbłyśnik pojazdu z przodu, a następnie wykorzystuje ją w zakresie pomiaru. W związku z tym system wspomagania hamowania w ruchu miejskim (SCBS) może nie zadziałać w następujących okolicznościach:
  - Odbicie wiązki laserowej jest słabe z powodu kształtu pojazdu poprzedzającego.
  - Pojazd poprzedzający jest mocno zabrudzony.
  - W złych warunkach pogodowych, takich jak deszcz, mgła oraz śnieg.
  - Podczas spryskiwania szyby lub kiedy wycieraczki szyby przedniej nie są używane, mimo iż pada deszcz.
  - Szyba przednia jest brudna.
  - Kierownica obrócona jest całkowicie w lewo lub w prawo, lub samochód szybko przyspieszył i zbliżył się do samochodu jadącego przed nim.
  - Pojazdy ciężarowe niskoplatformowe, pojazdy poruszające się z nadzwyczaj niską prędkością oraz pojazdy o wysokim profilu.
  - Pojazdy o specyficznych kształtach, takie jak naczepy do przewozu samochodów.
- W poniższych okolicznościach System wspomagania hamowania w ruchu miejskim (SCBS) może nie działać prawidłowo.
  - W bagażniku lub na tylnym siedzeniu umieszczono ciężki bagaż.
  - Istnieje możliwość częściowego zetknięcia się z pojazdem lub przeszkodą z przodu.
  - Podczas jazdy po drogach o dużej ilości zakrętów, wchodzenia i wychodzenia z zakrętów lub w korku ulicznym spowodowanym wypadkiem lub awarią samochodu na pasie ruchu.
  - Wydłużony bagaż lub ładunek umieszczony na relingach dachowych zakrywa czujnik laserowy.
  - Spaliny z samochodu jadącego z przodu, piasek, śnieg i para wodna wydobywająca się ze studzienek i krat wentylacyjnych i woda rozpylona w powietrzu.
  - Podczas holowania nieprawidłowo działającego pojazdu.
- Jeśli w poniższych okolicznościach czujnik laserowy przypadkowo określi, że przed Twoim samochodem znajduje się jakiś pojazd, System wspomagania hamowania w ruchu miejskim (SCBS) może zadziałać.
  - Podczas wchodzenia w zakręt na drodze znajdują się jakieś obiekty.
  - Podczas jazdy na zakręcie na przeciwległym pasie jadą inne samochody.
  - Na drodze znajdują się metalowe przedmioty, wyboje lub elementy wystające.
  - Podczas przejeżdżania przez bramki poboru opłat.
  - Podczas przejeżdżania pod winylową kurtyną lub flagą.
  - Przedmioty z tworzywa, takie jak pylony.
  - W pobliżu znajdują się pojazdy jednośladowe, piesi, zwierzęta lub drzewa.
- Jeśli samochód porusza się, mając znacznie zużytą jedną z opon, system może nie działać poprawnie. Jeśli w samochodzie przywrócono prawidłowy stan wszystkich opon, a główna lampka ostrzegawcza nadal świeci się, zwróć się do wyspecjalizowanego serwisu w celu przeprowadzenia kontroli pojazdu. Zalecamy Autoryzowaną Stację Obsługi Mazdy.

▼Obsługa czujnika laserowego

Czujnik laserowy Systemu wspomagania hamowania w ruchu miejskim (SCBS) umieszczono w górnej części szyby przedniej w pobliżu lusterka wstecznego.

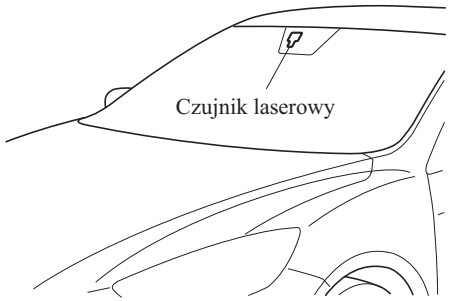

Zawsze dbaj o czystość szyby wokół czujnika laserowego, aby zapewnić prawidłowe działanie Systemu wspomagania hamowania w ruchu miejskim (SCBS).

⚠ *OSTRZEŻENIE*

Ponieważ laser ten może spowodować uszkodzenie oka, zawsze postępuj zgodnie z poniższymi zaleceniami:

- ***Nigdy nie demontuj czujnika.***
- ***Wymontowany czujnik nie będzie spełniał warunków w zakresie klasy lasera 1M na mocy normy IEC 60825-1, w związku z czym nie można zapewnić, że nie uszkodzi on oka.***
- ***Nie patrz na czujnik korzystając z przyrządów optycznych z funkcją powiększania, takich jak lupa, obiektywy lub soczewki mikroskopowe z odległości mniejszej niż 100 mm od czujnika.***

Laser classification label:

INVISIBLE LASER RADIATION
DO NOT VIEW DIRECTLY WITH
OPTICAL INSTRUMENTS (MAGNIFIERS)
CLASS 1M LASER PRODUCT

Laser explanatory label:

Max average power: 45 mW
Pulse duration: 33 ns
Wavelength: 905 nm

IEC 60825-1:2007
Complies with FDA performance standards for laser products except for deviations pursuant to Laser Notice No. 50, dated July 26th, 2001

Dane dotyczące promieniowania laserowego czujnika
Maksymalna średnia moc: 45 mW
Czas trwania impulsu: 33 ns
Długość fali: 905 nm
Kąt rozbieżności (poziomy × pionowy): 28 stopni × 12 stopni

▼ Wyłączanie działania Systemu wspomagania hamowania w ruchu miejskim (SCBS)

System wspomagania hamowania w ruchu miejskim (SCBS) można tymczasowo wyłączyć. Patrz „Komputer pokładowy i przycisk INFO“ na stronie 4-30.
Po ponownym uruchomieniu silnika system wspomagania hamowania w ruchu miejskim (SCBS) będzie znów działać.

System zapobiegający blokowaniu kół (ABS)

Moduł sterujący ABS stale monitoruje prędkość każdego koła. Jeśli któreś jest bliskie zablokowania, ABS automatycznie zmniejsza i ponownie zwiększa siłę hamowania na tym kole.

Kierowca odczuje lekkie pulsowanie na pedale hamulca i może usłyszeć stukot dochodzący z układu hamulcowego. Jest to normalne zjawisko, gdy działa system ABS. Nie hamuj pulsacyjnie. Trzymaj wciśnięty pedał hamulca.

O nieprawidłowym funkcjonowaniu systemu lub jego stanie informuje specjalne ostrzeżenie.
Patrz rozdział „Lampki ostrzegawcze/ sygnalizacyjne“ na stronie 4-37.

⚠ *OSTRZEŻENIE*

Nie traktuj systemu ABS jako gwarancji bezpiecznej jazdy:
ABS nie zapewni bezpieczeństwa podczas nierozważnej jazdy, jazdy z nadmierną prędkością, jazdy zbyt blisko poprzedzającego samochodu, jazdy po lodzie i śniegu oraz przy wystąpieniu zjawiska aquaplaningu (obniżona przyczepność kół spowodowana warstwą wody pomiędzy oponą a nawierzchnią drogi). Istnieje zagrożenie wypadku drogowego.

UWAGA

- Droga hamowania samochodu wyposażonego w system ABS może wydłużyć się na sypkiej nawierzchni (na przykład śnieg lub żwir), która przykrywa warstwę utwardzoną. W takich warunkach samochód bez systemu ABS może zahamować na krótszym odcinku, gdyż zablokowane koła powodują usypywanie się przed nimi warstw oporowych, które działają spowalniająco na samochód.
- Dźwięk działania systemu ABS może być słyszalny podczas uruchamiania silnika lub bezpośrednio po uruchomieniu samochodu, niemniej jednak nie oznacza to usterki.

System kontroli trakcji (TCS)

System Kontroli Trakcji (TCS) zapobiega poślizgowi i zwiększa bezpieczeństwo poprzez korektę momentu obrotowego silnika. Gdy system wykryje poślizg któregoś koła napędowego, zmniejsza moment obrotowy silnika, aby zapobiec utracie przyczepności.

Oznacza to, że silnik, poprzez samoczynną regulację, dostarcza optymalny moment na koła napędzane, zapobiegając poślizgowi i utracie przyczepności.

O nieprawidłowym funkcjonowaniu systemu lub jego stanie informuje specjalne ostrzeżenie.
Patrz rozdział „Lampki ostrzegawcze/ sygnalizacyjne“ na stronie 4-37.

⚠ *OSTRZEŻENIE*

Sam system kontroli trakcji (TCS) nie gwarantuje bezpiecznej jazdy:
System kontroli trakcji (TCS) nie zapewni bezpieczeństwa podczas jazdy nierozważnej, z nadmierną prędkością, zbyt blisko poprzedzającego samochodu oraz przy wystąpieniu zjawiska aquaplaningu (obniżona przyczepność kół spowodowana warstwą wody pomiędzy oponą a nawierzchnią drogi). Istnieje zagrożenie wypadku drogowego.

Używaj opon zimowych lub łańcuchów przeciwpoślizgowych oraz zmniejsz prędkość, gdy drogi są pokryte lodem i/lub śniegiem:
Jazda bez urządzeń kontroli napędu po drogach pokrytych lodem i/lub śniegiem, zagraża bezpieczeństwu. System kontroli trakcji (TCS) nie gwarantuje utrzymania przyczepności i pomimo jego posiadania nadal grozi Ci wypadek.

UWAGA

Aby wyłączyć system TCS, naciśnij wyłącznik TCS OFF (strona 4-117).

▼Wyłącznik TCS-OFF

Naciśnij wyłącznik TCS OFF, aby wyłączyć system TCS. Lampka sygnalizacyjna TCS OFF w zestawie wskaźników zaświeci się.

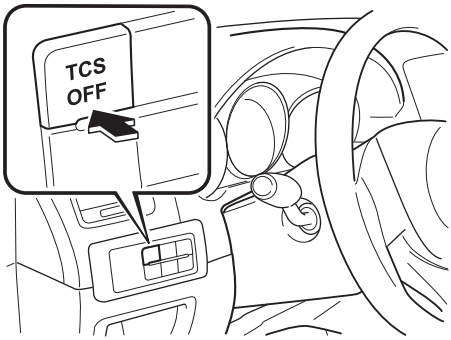

Naciśnij wyłącznik ponownie, aby włączyć z powrotem system TCS. Lampka sygnalizacyjna TCS OFF zgaśnie.

UWAGA

- Gdy TCS jest włączony i próbujesz ruszyć samochodem, który ugrzązł, lub wyjechać ze świeżego śniegu, zadziała system TCS. Naciśnięcie pedału przyspieszenia nie zwiększy mocy silnika i ruszenie z miejsca może być utrudnione. W takiej sytuacji wyłącz system TCS.
- Jeśli TCS był wyłączony i został wyłączony silnik, TCS włączy się automatycznie po ustawieniu włącznika zapłonu w pozycji ON.
- Włączony system TCS zapewni najlepszą stabilność jazdy.
- Jeżeli wyłącznik TCS OFF zostanie naciśnięty i przytrzymany przez 10 sekund lub dłużej, włączy się funkcja rozpoznania usterki wyłącznika systemu TCS i system TCS uaktywni się automatycznie. Lampka TCS OFF gaśnie, gdy system TCS jest aktywny.

System dynamicznej kontroli stabilności toru jazdy (DSC)

System dynamicznej kontroli stabilności toru jazdy (DSC) automatycznie kontroluje siłę hamowania i moment obrotowy silnika wykorzystując systemy ABS i TCS, aby zapobiec bocznym poślizgom podczas jazdy po śliskiej nawierzchni lub podczas nagłych manewrów. Zwiększa tym samym bezpieczeństwo jazdy.

Patrz „System zapobiegający blokowaniu kół ABS“ (strona 4-115) i „System kontroli trakcji TCS“ (strona 4-116).

System DSC działa przy prędkości samochodu powyżej 20 km/h.

O nieprawidłowym funkcjonowaniu systemu lub jego stanie informuje specjalne ostrzeżenie.
Patrz rozdział „Lampki ostrzegawcze/ sygnalizacyjne“ na stronie 4-37.

⚠ *OSTRZEŻENIE*

Sam system dynamicznej kontroli stabilności toru jazdy (DSC) nie gwarantuje bezpiecznej jazdy:
System dynamicznej kontroli stabilności toru jazdy (DSC) nie zapewni bezpieczeństwa podczas jazdy nierozważnej, z nadmierną prędkością, (zbyt blisko poprzedzającego samochodu) oraz przy aquaplaningu (obniżona przyczepność kół spowodowana warstwą wody pomiędzy oponą a nawierzchnią drogi). Istnieje zagrożenie wypadku drogowego.

⚠ PRZESTROGA

- Aby system DSC działał prawidłowo, należy przestrzegać poniższych zasad:
  - Używaj zalecanego dla Twojej Mazdy rozmiaru opon na wszystkich czterech kołach.
  - Używaj opon tego samego producenta, tego samego modelu i o tym samym bieżniku na wszystkich czterech kołach.
  - Nie używaj jednocześnie opon nowych i zużytych.
- DSC może nie działać prawidłowo podczas stosowania łańcuchów przeciwpoślizgowych lub koła dojazdowego, z powodu różnicy w średnicach kół.

Napęd na 4 koła (4WD)

- Działanie 4WD ułatwia prowadzenie samochodu na drogach pokrytych śniegiem i lodem, piaskiem i błotem, jak również na drogach stromych i śliskich nawierzchniach.
- W przypadku samochodów z zestawem wskaźników typu A zaleca się poddawać samochód kontroli przez wyspecjalizowany serwis. Zalecamy Autoryzowaną Stację Obsługi Mazdy.
- O nieprawidłowym funkcjonowaniu systemu lub jego stanie informuje specjalne ostrzeżenie.
  Patrz rozdział „Lampki ostrzegawcze/ sygnalizacyjne“ na stronie 4-37.

⚠ OSTRZEŻENIE

Nigdy nie dopuszczaj do obracania się koła, które nie ma kontaktu z podłożem:
Wprowadzanie w obrót koła, które nie ma kontaktu z podłożem, gdy samochód ugrzęźnie lub wpadnie do rowu, zagraża bezpieczeństwu. Zespół napędowy może zostać poważnie uszkodzony, co może doprowadzić do wypadku, przegrzania, wycieków oleju i pożaru.

▼Napęd 4WD

⚠ OSTRZEŻENIE

Podczas prowadzenia samochodu, unikaj ostrych skrętów, nadmiernej prędkości oraz gwałtownych manewrów:
Ostre skręty, nadmierna prędkość oraz gwałtowne manewry są niebezpieczne, ponieważ mogą spowodować utratę panowania nad samochodem, przewrócenie się samochodu oraz obrażenia ciała i śmierć pasażerów.
Pojazd ma wyżej położony środek ciężkości. Samochody z wyżej położonym środkiem ciężkości, takie jak samochody z napędem na cztery koła, zachowują się odmiennie od pojazdów z nisko położonym środkiem ciężkości.
Samochody typu 4WD i terenowe nie są zaprojektowane do pokonywania zakrętów z dużą prędkością, podobnie jak samochody sportowe nie są zaprojektowane do zadowalającej jazdy w terenie. Ponadto pojazdy typu 4WD mają znacząco wyższy współczynnik zagrożenia przewróceniem od innych typów pojazdów.

Kiedy samochód jest obciążony, prowadź go w bardziej ostrożny sposób, poprzez ograniczenie prędkości i wcześniejsze użycie hamulca:
Gwałtowne manewry i nagłe hamowanie podczas prowadzenia obciążonego samochodu są niebezpieczne, ponieważ reakcja pojazdu o wysoko położonym środku ciężkości różni się w zależności od jego obciążenia, co może spowodować utratę kontroli nad pojazdem i wypadek.

▼Opony i łańcuchy na koła

Stan opon wpływa w znacznym stopniu na osiągi samochodu. Ponadto, aby zapobiec ich niekorzystnemu wpływowi na zespół napędowy, pamiętaj o następujących zasadach:

Opony

- Przy wymianie opon, wymieniaj zawsze równocześnie opony przednich i tylnych kół.
- Wszystkie opony muszą być tego samego producenta, tego samego wymiaru, nowe i o tym samym kształcie bieżnika. Zwracaj szczególną uwagę gdy wymieniasz opony na śniegowe lub innego typu opony zimowe.
- Nie mieszaj opon ze zużytym bieżnikiem z oponami nowymi.
- Sprawdzaj ciśnienie w oponach w wymaganych terminach, uzupełniaj do wymaganych wartości i aktywuj system kontroli ciśnienia w oponach.

UWAGA
Przeczytaj etykietę z informacją o ciśnieniu w oponach naklejoną na ramę drzwi kierowcy, aby sprawdzić, jaka powinna być jego prawidłowa wartość.

- Upewnij się, czy samochód wyposażony jest w oryginalne koła o wymaganych wymiarach. Aby System 4WD, działał prawidłowo wszystkie cztery koła muszą być o tych samych wymiarach.

Łańcuchy na koła

- Łańcuchy przeciwpoślizgowe należy montować na przednich kołach.
- Nie zakładaj łańcuchów na tylne koła.
- Nie jedź samochodem szybciej niż 30 km/h z zamontowanymi łańcuchami.
- Nie jedź samochodem z zamontowanymi łańcuchami po drogach nie pokrytych śniegiem lub lodem.

▼Holowanie

Jeżeli samochód musi być holowany, holuj go z wszystkimi czterema kołami podniesionymi nad ziemią (strona 7-28).

Wspomaganie układu kierowniczego

- Wspomaganie kierownicy działa tylko wtedy, gdy pracuje silnik. Jeśli silnik jest wyłączony lub wspomaganie układu kierowniczego nie działa, nadal możesz skręcać kierownicą, ale musisz użyć więcej siły.
  Jeśli układ kierowniczy wydaje się być sztywniejszy nić podczas normalnego prowadzenia lub wyczuwalne są drgania, skontaktuj się ze specjalistą, zalecamy Autoryzowaną Stację Obsługi Mazdy.
- W przypadku samochodów z zestawem wskaźników typu A zaleca się poddawać samochód kontroli przez wyspecjalizowany serwis. Zalecamy Autoryzowaną Stację Obsługi Mazdy.
- O nieprawidłowym funkcjonowaniu systemu lub jego stanie informuje specjalne ostrzeżenie.
  Patrz rozdział „Lampki ostrzegawcze/ sygnalizacyjne“ na stronie 4-37.

⚠ PRZESTROGA

Gdy silnik jest uruchomiony, nigdy nie przytrzymuj kierownicy obróconej maksymalnie w lewo lub w prawo przez dłużej niż 5 sekund. Może ulec uszkodzeniu układ wspomagania kierownicy.

Tempomat*

Używając tempomatu możesz ustawić i automatycznie utrzymać każdą prędkość powyżej około 25 km/h.

⚠ *OSTRZEŻENIE*

Nie używaj tempomatu w następujących warunkach:
Użycie tempomatu zagraża bezpieczeństwu i może spowodować utratę kontroli nad samochodem w poniższych warunkach.

- ***Teren górzysty***
- ***Strome wzniesienia***
- ***Duży lub nieregularny ruch uliczny***
- ***Śliska lub kręta droga***
- ***Podobne warunki, które wymagają częstych zmian prędkości***

▼Przyciski sterowania tempomatem

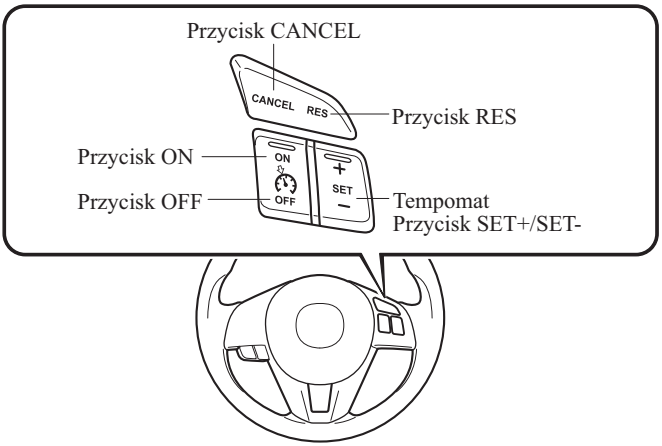

 *Wybrane modele.

▼Aktywacja/Dezaktywacja

Aby uaktywnić system, naciśnij przycisk ON.
Główna lampka sygnalizacyjna tempomatu (pomarańczowa) włączy się.
Patrz rozdział „Lampki ostrzegawcze/ sygnalizacyjne“ na stronie 4-37.

Aby wyłączyć tempomat, naciśnij przycisk OFF.
Główna lampka sygnalizacyjna tempomatu (pomarańczowa) zgaśnie.

⚠ *OSTRZEŻENIE*

Zawsze wyłączaj tempomat, kiedy go nie używasz:
Pozostawienie tempomatu w stanie gotowości gdy nie jest używany, zagraża bezpieczeństwu, ponieważ możesz przypadkowo nacisnąć jeden z przycisków i niespodziewanie uruchomić sterowanie samochodu tempomatem. Może to spowodować utratę kontroli nad samochodem i wypadek.

▼Aby ustawić prędkość

1. Uruchom tempomat naciskając na przycisk ON.
   Główna lampka sygnalizacyjna tempomatu (pomarańczowa) zaświeci się. Patrz rozdział „Lampki ostrzegawcze/sygnalizacyjne“ na stronie 4-37.
2. Przyspiesz do prędkości, którą zamierzasz ustawić. Musi być wyższa od 25 km/h.
3. Naciśnij przycisk SET + lub SET - i puść go po uzyskaniu żądanej prędkości. Tempomat zostanie ustawiony w momencie naciśnięcia przycisku SET + lub SET -. Jednocześnie zdejmij nogę z pedału przyspieszenia. Lampka sygnalizacyjna ustawionego tempomatu (zielona) włączy się.

UWAGA

- Zwolnij przycisk SET + lub SET -, gdy samochód osiągnie żądaną prędkość. Przytrzymywanie przycisku SET + spowoduje dalszy wzrost prędkości, a przytrzymywanie przycisku SET - jej spadek (z wyjątkiem sytuacji, w której naciśnięty jest pedał przyspieszenia).
- Jadąc pod górę samochód może chwilowo zwolnić, jadąc w dół – przyspieszyć.
- Tempomat wyłączy się, gdy prędkość samochodu spadnie poniżej 21 km/h, również w sytuacji gdy tempomat jest aktywny przy wjeździe pod górę.
- Tempomat wyłączy się, jeżeli prędkość pojazdu spadnie o około 15 km/h poniżej ustawionej prędkości (co może mieć miejsce podczas podjazdu pod długie, strome wzniesienie).

Tempomat

W przypadku licznika typu A prędkość samochodu ustawiona dla tempomatu wyświetla się w zestawie wskaźników.

▼Aby zwiększyć prędkość jazdy, gdy tempomat jest włączony

Postępuj zgodnie z poniższymi instrukcjami.

Aby zwiększyć prędkość używając przełącznika tempomatu

Naciśnij przycisk SET + i przytrzymaj go. Twój samochód przyspieszy.
Puść przełącznik po osiągnięciu żądanej prędkości.

Naciśnij przycisk SET + i od razu go puść, aby wyregulować ustawioną prędkość. Wielokrotne naciśnięcie spowoduje zwiększenie ustawionej prędkości zgodnie z ilością naciśnięć.
Zwiększanie prędkości przez pojedyncze wciśnięcie przycisku SET +
Wskazanie licznika prędkości samochodu w km/h: 1 km/h (0,6 mph)
Wskazanie licznika prędkości samochodu w mph: 1 mph (1,6 km/h)

Zwiększanie prędkości przy użyciu pedału przyspieszenia

Naciśnij pedał, aby przyspieszyć do żądanej prędkości. Naciśnij przycisk SET + lub SET - i puść go natychmiast.

UWAGA

Naciśnij pedał przyspieszenia, jeśli chcesz chwilowo zwiększyć prędkość, pomimo że tempomat jest włączony. Przyspieszenie nie będzie mieć wpływu na ustawioną prędkość ani jej nie zmieni.
Zdejmij nogę z pedału przyspieszenia, aby wrócić do ustawionej prędkości.

▼Aby zmniejszyć prędkość jazdy, gdy tempomat jest włączony

Naciśnij przycisk SET - i przytrzymaj go. Samochód stopniowo zwolni.
Puść przełącznik po osiągnięciu żądanej prędkości.

Naciśnij przycisk SET- i od razu go puść, aby wyregulować ustawioną prędkość. Wielokrotne naciśnięcie spowoduje zmniejszenie ustawionej prędkości zgodnie z ilością naciśnięć.
Zmniejszanie prędkości przez pojedyncze wciśnięcie przycisku SET-
Wskazanie licznika prędkości samochodu w km/h: 1 km/h (0,6 mph)
Wskazanie licznika prędkości samochodu w mph: 1 mph (1,6 km/h)

▼Aby przywrócić prędkość jazdy wyższą od 25 km/h

Jeśli skasowałeś prędkość nie wyłączając tempomatu wyłącznikiem OFF (np. naciskając na pedał hamulca), a system jest nadal aktywny, ostatnio ustawiona prędkość zostanie automatycznie przywrócona, gdy zostanie naciśnięty przycisk RES.
Jeśli prędkość samochodu spadnie poniżej 25 km/h, zwiększ prędkość do co najmniej 25 km/h i naciśnij przycisk RES.

▼ Aby wyłączyć tymczasowo

Aby wyłączyć tempomat tymczasowo, zastosuj jedną z metod:

- Lekko naciśnij pedał hamulca.
- Naciśnij pedał sprzęgła (tylko manualna skrzynia biegów).
- Naciśnij przycisk CANCEL.

Jeśli przycisk RES zostanie naciśnięty, gdy prędkość samochodu wynosi 25 km/h lub więcej, system powraca do prędkości ustawionej wcześniej.

▼ Wyłączanie

Aby wyłączyć tempomat, naciśnij przycisk OFF.

System kontroli ciśnienia w oponach

- System kontroli ciśnienia w oponach (TPMS) monitoruje ciśnienie powietrza we wszystkich czterech oponach. Jeśli ciśnienie powietrza w którejkolwiek oponie jest zbyt niskie, system ostrzega kierowcę włączając w zestawie wskaźników lampkę ostrzegawczą systemu kontroli ciśnienia w oponach (ostrzeżenie pojawia się również na wyświetlaczu w zestawie wskaźników typu A*1) i emitując sygnał dźwiękowy. System ten monitoruje ciśnienie w oponach w sposób pośredni, wykorzystując dane przesyłane przez czujniki prędkości kół układu ABS.
  Aby umożliwić prawidłowe działanie systemu, konieczne jest aktywowanie przy wyszczególnionych wartościach ciśnienia w oponach (wartości podane są na etykiecie ciśnienia opon). W celu wykonania aktywacji postępuj zgodnie z procedurą.

  *1 Patrz Typ A na stronie 4-37.

- W przypadku samochodów z zestawem wskaźników typu A*1 zaleca się poddawać samochód kontroli przez wyspecjalizowany serwis. Zalecamy Autoryzowaną Stację Obsługi Mazdy.

  *1 Patrz Typ A na stronie 4-37.

- O nieprawidłowym funkcjonowaniu systemu lub jego stanie informuje specjalne ostrzeżenie.
  Patrz rozdział „Lampki ostrzegawcze/sygnalizacyjne“ na stronie 4-37.
  Patrz rozdział „Sygnał ostrzegający o niskim ciśnieniu w oponach“ na stronie 7-48.

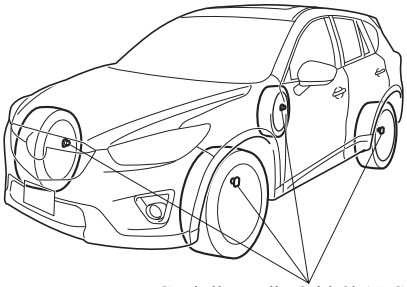

Czujnik prędkości kół ABS

⚠ PRZESTROGA

Przy niskich temperaturach otoczenia sprawdzaj ciśnienie w każdej oponie, również w kole zapasowym (jeżeli występuje) raz w miesiącu i uzupełnij ciśnienie do wartości zalecanej przez producenta samochodu na tabliczce samochodu lub etykiecie ciśnienia opon. (Jeżeli Twój samochód ma opony w innym rozmiarze niż ten wskazany na tabliczce samochodu lub etykiecie ciśnienia opon, powinieneś dowiedzieć się, jaka jest prawidłowa wartość ciśnienia dla tych opon).
Dla podniesienia bezpieczeństwa Twój samochód został wyposażony w system kontroli ciśnienia w oponach (TPMS), który za pomocą lampki ostrzegawczej informuje, że w jednej lub kilku oponach ciśnienie jest zbyt niskie. Gdy włączy się lampka ostrzegawcza ciśnienia, powinieneś jak najszybciej zatrzymać się i sprawdzić opony, a w razie konieczności napompować je do wymaganej wartości. Jazda na oponach ze zbyt niskim ciśnieniem może spowodować ich przegrzanie i w konsekwencji uszkodzenie. Zbyt niskie ciśnienie w oponach zwiększa zużycie paliwa i przyspiesza zużycie bieżnika, może też utrudniać prowadzenie i zatrzymywanie samochodu.
System TPMS nie zwalnia z obowiązku właściwej dbałości o opony. Musisz pamiętać o uzupełnianiu ciśnienia w oponach, nawet jeśli nie jest ono jeszcze na tyle niskie, by spowodować włączenie się lampki ostrzegawczej systemu TPMS.
Twój samochód został również wyposażony w układ sygnalizujący nieprawidłowe działanie systemu TPMS.
Układ ten jest powiązany z lampką ostrzegawczą ciśnienia opon. W momencie gdy system wykryje usterkę, lampka będzie migać przez około minutę, po czym zacznie świecić światłem ciągłym. Sekwencja taka będzie trwała przy kolejnych uruchomieniach samochodu, dopóki usterka nie zostanie usunięta. Gdy wskaźnik nieprawidłowego działania jest aktywny, system może nie wykryć lub nie informować o niskim ciśnieniu w oponach. Do usterek systemu TPMS może dojść z wielu powodów, m.in. na skutek założenia alternatywnych opon/kół, które uniemożliwiają prawidłowe działanie systemu TPMS. Po każdej wymianie jednej lub kilku opon/kół, sprawdź czy układ nie sygnalizuje nieprawidłowego działania TPMS, aby upewnić się, czy wymienione na zalecane lub alternatywne opony i koła umożliwiają systemowi TPMS właściwe funkcjonowanie.
System, zanim zasygnalizuje problem, przez chwilę poddaje go wewnętrznej analizie, aby uniknąć fałszywych odczytów. Oznacza to, że nie wykazuje natychmiast gwałtownego spadku ciśnienia lub przebicia opony.

System kontroli ciśnienia w oponach

UWAGA

Ponieważ system TPMS rozpoznaje drobne zmiany w stanie opony, czas emisji ostrzeżenia może być krótszy lub dłuższy w następujących przypadkach:

- Rozmiar, producent oraz typ opon jest inny niż podano w danych technicznych.
- Rozmiar, producent oraz typ danej opony jest inny niż parametry pozostałych opon lub opony znacznie różnią się pomiędzy sobą stopniem zużycia.
- Używane są opony typu run-flat, opony bezkolcowe, opony zimowe lub opony z założonymi łańcuchami przeciwpoślizgowymi.
- Używane jest tymczasowe koło zapasowe (Może wówczas migać lampka ostrzegawcza systemu kontroli ciśnienia w oponach, która następnie będzie świecić światłem stałym).
- Oponę naprawiono korzystając z awaryjnego zestawu naprawczego do przebitej opony.
- Ciśnienie w oponie jest zbyt wysokie w stosunku do ciśnienia podanego w danych technicznych lub z jakiejś przyczyny ciśnienie nagle spadło, na przykład z powodu pęknięcia opony podczas jazdy.
- Samochód jedzie z prędkością mniejszą niż 15 km/h (w tym również, kiedy samochód jest zatrzymany) lub czas jazdy jest krótszy niż 5 minut.
- Samochód jedzie po nadzwyczaj nierównej lub śliskiej, oblodzonej drodze.
- Często powtarzane jest nagłe ruszanie kierownicą oraz szybkie przyspieszanie/zwalnianie, jak podczas agresywnej jazdy na krętej drodze.
- Na jedną z opon wywarto silny nacisk, na przykład poprzez załadowanie ciężkiego bagażu z jednej strony samochodu.
- Podczas aktywacji systemu nie wprowadzono wartości ciśnienia wyszczególnionego w danych technicznych.

▼Aktywacja Systemu kontroli ciśnienia w oponach

Dla prawidłowego działania systemu w poniższych okolicznościach należy wykonać jego aktywację.

- Wyregulowano ciśnienie w oponie.
- Dokonano zamiany opon miejscami.
- Wymieniono oponę lub koło.
- Wymieniono lub całkowicie wyczerpał się akumulator.
- Lampka ostrzegawcza systemu kontroli ciśnienia w oponach świeci się.

Sposób wykonania aktywacji

1. Zaparkuj samochód w bezpiecznym miejscu i zaciągnij mocno hamulec postojowy.
2. Poczekaj aż opony się ochłodzą, następnie wyreguluj ciśnienie we wszystkich czterech (4) oponach do wartości ciśnienia podanej na tabliczce ciśnienia w oponach znajdującej się na środkowym słupku po stronie kierowcy (przy otwartych drzwiach). Patrz „Opony“ na stronie 9-10.
3. Ustaw włącznik zapłonu w pozycji ON.

4. W zaparkowanym samochodzie naciśnij i przytrzymaj przycisk SET systemu kontroli ciśnienia w oponach i sprawdź, czy lampka ostrzegawcza tego systemu w zestawie wskaźników dwukrotnie mignie oraz czy zostanie wyemitowany pojedynczy sygnał dźwiękowy.
   W przypadku zestawu wskaźników typu A zostanie wyświetlony dodatkowo komunikat informujący o ukończeniu procedury aktywacji.

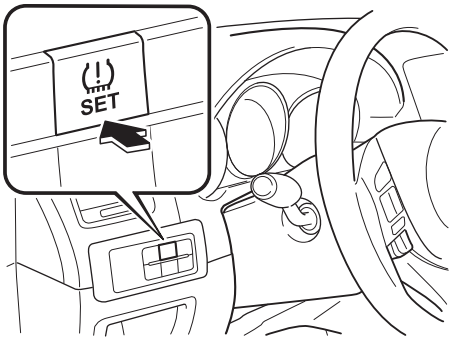

⚠ PRZESTROGA

Jeśli procedurę aktywacji wykonasz bez regulacji ciśnienia w oponach, system nie będzie w stanie wykryć normalnego ciśnienia w oponach i może nie włączać lampki ostrzegawczej systemu kontroli ciśnienia w oponach, nawet jeśli ciśnienie będzie niskie lub włączać lampkę przy prawidłowym ciśnieniu w oponach.
Jeśli naciśniesz na przycisk podczas jazdy, aktywacja systemu nie zostanie wykonana.

System monitorowania przestrzeni za samochodem (RVM)*

- System monitorowania przestrzeni za samochodem (RVM) pomaga kierowcy zmienić pas ruchu i ostrzega go o obecności samochodów zbliżających się z tyłu na przyległych pasach jezdni. Przestrzeń sprawdzania systemu obejmuje tylną krawędź przednich drzwi do odległości około 50 m z tyłu prawego i lewego przyległego pasa jezdni. System powoduje włączenie lampek ostrzegawczych RVM, znajdujących się w szkłach obu lusterek zewnętrznych, gdy rozpozna zbliżanie się innego pojazdu do samochodu. Jeżeli przed zmianą pasa włączony zostanie kierunkowskaz po stronie, po której lampka ostrzegawcza RVM jest włączona, lampka ostrzegawcza RVM zacznie migać i włączy się ostrzegawczy sygnalizator dźwiękowy.
- O nieprawidłowym funkcjonowaniu systemu lub jego stanie informuje specjalne ostrzeżenie.
  Patrz rozdział „Lampki ostrzegawcze/sygnalizacyjne“ na stronie 4-37.
  Patrz „Sygnalizator dźwiękowy ostrzegawczy systemu monitorowania przestrzeni za samochodem (RVM)“ na stronie 7-48.

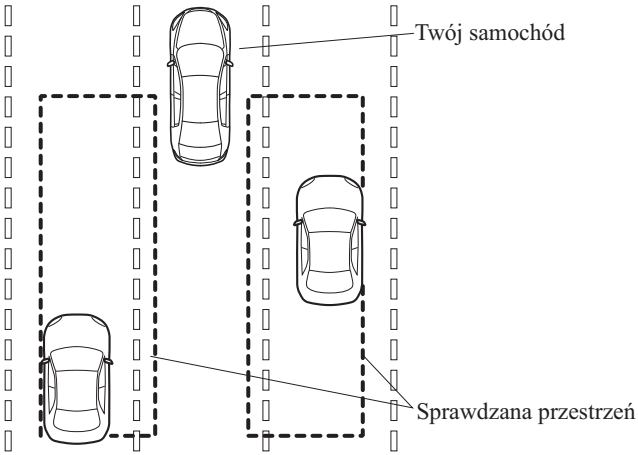

⚠ *OSTRZEŻENIE*

Zadaniem systemu jest jedynie pomoc kierowcy przy sprawdzaniu przestrzeni z tyłu samochodu przed zmianą pasa ruchu. Przed zmianą pasa ruchu sprawdź zawsze wzrokowo w lusterkach, czy jest on wolny. W zależności od różnych ograniczeń działania systemu monitorowania, lampka ostrzegawcza RVM może nie włączyć się lub włączyć się z opóźnieniem, nawet, gdy inny samochód znajduje się na sąsiednim pasie ruchu. Nie polegaj wyłącznie na systemie i zawsze sprawdzaj wizualnie przestrzeń wokół samochodu.

 *Wybrane modele.

UWAGA

- System monitorowania przestrzeni za samochodem działa, gdy spełnione są wszystkie podane poniżej warunki:
  - Włącznik zapłonu znajduje się w pozycji ON.
  - Włącznik RVM jest naciśnięty i lampka sygnalizacyjna (zielona) RVM w zestawie wskaźników świeci się.
  - Prędkość samochodu wynosi około 30 km/h lub więcej.
- System monitorowania przestrzeni za samochodem nie działa, gdy wystąpi jeden z poniższych warunków:
  - Prędkość samochodu spadnie poniżej 30 km/h, nawet gdy lampka sygnalizacyjna (zielona) RVM świeci się.
  - Dźwignia zamiany biegów zostanie przesunięta w pozycję biegu wstecznego (R) i samochód porusza się do tyłu.
- W poniższych okolicznościach lampka ostrzegawcza systemu RVM (pomarańczowa) w zestawie wskaźników włączy się i działanie systemu jest zatrzymywane. Gdy lampka ostrzegawcza RVM świeci się światłem ciągłym w kolorze pomarańczowym, jak najszybciej sprawdź system w Autoryzowanej Stacji Obsługi Mazdy:
  - Gdy rozpoznana zostanie usterka systemu, włącznie z usterką lampki ostrzegawczej RVM.
  - Gdy zmieniona zostanie znacząco pozycja czujnika radarowego. Kierunek, w którym ustawiane są czujniki radarowe, wyregulowany jest fabrycznie, w zależności od instalacji każdego samochodu, aby prawidłowo rozpoznawany był zbliżający się samochód. Jeżeli kierunek czujnika radarowego z jakiegoś powodu zostanie zmieniony, czujnik wymaga ponownego ustawienia.
  - Gdy na tylnym zderzaku w pobliżu czujników radarowych znajduje się duża ilość lodu lub śniegu.
  - Jazda przez dłuższy czas po ośnieżonych drogach.
  - Gdy temperatura wokół czujników radarowych stanie się ekstremalnie wysoka, np. jeśli samochód jedzie pod górę przez długi czas podczas upalnej pogody.
  - Gdy napięcie akumulatora jest niskie.
- Zdolności rozpoznawania czujników radarowych są ograniczone. Zdolność rozpoznawania czujników radarowych może zmniejszyć się lub czujniki mogą nie działać normalnie, gdy:
  - Tylny zderzak w pobliżu czujników radarowych jest zdeformowany.
  - Na powierzchni tylnego zderzaka w pobliżu czujników radarowych znajduje się śnieg, lód lub błoto.
  - W szczególnych warunkach pogodowych podczas opadów deszczu, śniegu lub podczas mgły.

System monitorowania przestrzeni za samochodem (RVM)

UWAGA

- Czujniki radarowe z trudnością lub w ogóle nie rozpoznają następujących obiektów lub pojazdów:
  - Małych, dwukołowych pojazdów, rowerów, pieszych i stacjonarnych obiektów na drodze lub krawędzi drogi.
  - Samochodów z nadwoziem o kształtach, które mogą nie odbijać fal radarowych, takich jak niezaładowane przyczepy niskopodwoziowe i samochody sportowe.
  - Samochodów poruszających się na sąsiednim pasie ruchu z tyłu, lecz nie zbliżających się. System bazuje na danych rozpoznania radarowego zbliżającego się samochodu.
  - Innych samochodów jadących z tą samą prędkością równolegle do Twojego samochodu przez dłuższy czas.
  - Samochodów zbliżających się z przeciwległego kierunku.
  - Samochodu wyprzedzanego znajdującego się na sąsiednim pasie ruchu.
  - Samochodu o szerokości ponadnormatywnej znajdującego się na sąsiednim pasie ruchu. Przestrzeń rozpoznawana przez czujnik radarowy jest określona w oparciu o standardową szerokość pasa ruchu na autostradzie.
- Lampka ostrzegawcza RVM lub sygnalizator dźwiękowy mogą nie uaktywnić się lub uaktywnić się z opóźnieniem, gdy:
  - Inny jadący samochód przecina dwa sąsiednie pasy jezdni.
  - Podczas jazdy na stromym wzniesieniu.
  - Podczas przejeżdżania przez szczyt wzniesienia.
  - Gdy promień skrętu jest niewielki (pokonywanie ostrych zakrętów, rond lub skrzyżowań).
  - Gdy występuje różnica wysokości pomiędzy pasami ruchu.
  - Zaraz po włączeniu systemu.
- Jeśli pas ruchu jest wąski, może zostać rozpoznany samochód na następnym pasie ruchu w stosunku do pasa sąsiedniego. Przestrzeń rozpoznawana przez czujnik radarowy jest określona w oparciu o standardową szerokość pasa ruchu na autostradzie.

System monitorowania przestrzeni za samochodem (RVM)

UWAGA

- Lampka ostrzegawcza RVM może włączyć się podczas przejeżdżania wzdłuż obiektów stacjonarnych lub znajdujących się na skraju drogi takich, jak bariery ochronne, tunele i mury.

Obiekty takie, jak bariery ochronne, betonowe mury biegnące wzdłuż drogi.

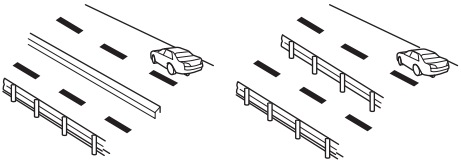

Miejsca, gdzie szerokość pomiędzy barierami ochronnymi lub murami po którejkolwiek stronie samochodu zwęża się.

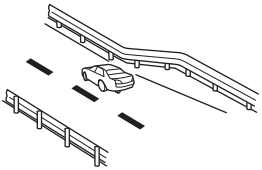

Mury przy wjeździe i wyjeździe z tunelu, zjazdy.

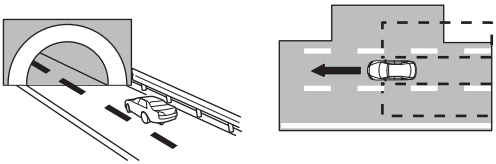

- Jeżeli samochód holuje przyczepę lub w tylnej części pojazdu (na haku holowniczym) zamontowany został bagażnik, system monitorowania może działać nieprawidłowo, ponieważ fale radarowe mogą zostać odbite. Wyłącz system monitorowania przestrzeni za samochodem.

System monitorowania przestrzeni za samochodem (RVM)

▼ Lampka ostrzegawcza RVM

System monitorowania przestrzeni za samochodem – gdy jest aktywny – ostrzega kierowcę o obecności innego samochodu na sąsiednim pasie ruchu za pomocą ostrzegawczej lampki RVM i sygnalizatora dźwiękowego.

Lampka ostrzegawcza RVM

Lampki ostrzegawcze RVM zainstalowane są w szkłach lusterek zewnętrznych. Lampka ostrzegawcza włączy się, gdy na sąsiednim pasie ruchu zostanie rozpoznany zbliżający się samochód. Lampka ostrzegawcza zacznie migać, kiedy dźwignią kierunkowskazów zostanie włączony kierunkowskaz po stronie, po której podświetlona została lampka ostrzegawcza systemu RVM.

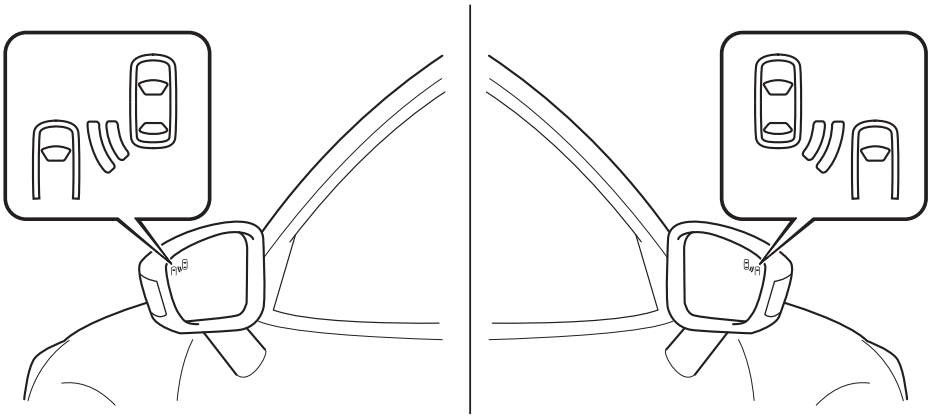

Kasowanie funkcji przyciemnienia podświetlenia

Zwykle, gdy włącznik świateł zewnętrznych znajduje się w pozycji lub , podświetlenie lampki ostrzegawczej RVM jest przyciemnione, gdy lampka się świeci. Podczas jazdy po zaśnieżonych lub zamglonych drogach, kiedy oświetlenie zewnętrzne utrudnia obserwację przyciemnionej lampki ostrzegawczej RVM, obrócenie pokrętła podświetlenia zestawu wskaźników do oporu w prawo całkowicie wyłącza funkcję przyciemnienia i przywraca pełną jasność podświetlenia lampki ostrzegawczej RVM. Patrz „Podświetlenie zestawu wskaźników“ na stronie 4-24.

System monitorowania przestrzeni za samochodem (RVM)

▼Włącznik RVM

Gdy włącznik jest wciśnięty, system monitorowania jest aktywny, a lampka systemu RVM (zielona) w zestawie wskaźników świeci się. Gdy włącznik zostanie naciśnięty ponownie, system wyłączy się, a lampka systemu RVM (zielona) zgaśnie.

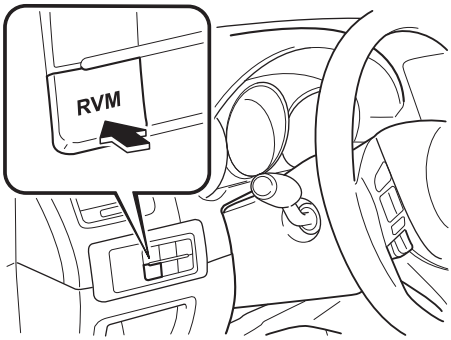

UWAGA

- Gdy włącznik zapłonu zostanie ustawiony w pozycji OFF, utrzymane zostaną ustawienia systemu RVM występujące przed wyłączeniem zapłonu. Na przykład, gdy włącznik zapłonu zostanie ustawiony w pozycji OFF przy aktywnym systemie RVM, system uaktywni się przy następnym ustawieniu włącznika zapłonu w pozycji ON.
- Po odłączeniu akumulatora lub wymianie bezpiecznika, system monitorowania zostanie wyłączony. Naciśnij włącznik RVM, aby włączyć system.

▼Obsługa czujników radarowych

Czujniki radarowe systemu monitorowania znajdują się wewnątrz tylnego zderzaka po prawej i lewej stronie samochodu.

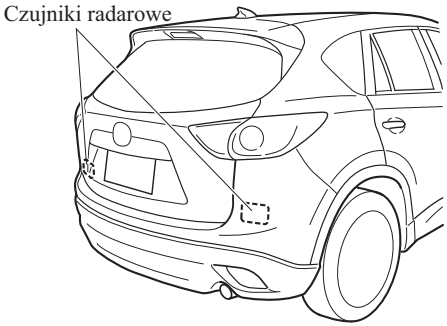

Aby system monitorowania działał prawidłowo, powierzchnia zderzaka tylnego w pobliżu czujników radarowych musi być zawsze czysta. Nie naklejaj nalepek samoprzylepnych lub podobnych przedmiotów na zderzak tylny.
Patrz rozdział „Konserwacja zewnętrzna nadwozia“ na stronie 6-64.

UWAGA

W celu naprawy lub wymiany czujników radarowych lub lakierowania zderzaka tylnego w pobliżu czujników radarowych zwróć się do Autoryzowanej Stacji Obsługi Mazdy.

System ostrzegania o niezamierzonej zmianie pasa ruchu (LDWS)*

- System ostrzegania o niezamierzonej zmianie pasa ruchu LDWS (Lane Departure Warning System) informuje kierowcę o możliwości zboczenia z pasa ruchu, po którym się porusza.
- System - za pomocą kamery monitorującej przestrzeń przed samochodem (kamera FSC) - rozpoznaje białe (żółte) linie pasów ruchu i w momencie określenia, że samochód może zboczyć z własnego pasa ruchu, powiadamia kierowcę włączając lampkę sygnalizacyjną systemu LDWS (zieloną) i emitując sygnał ostrzegawczy systemu LDWS.
- Korzystaj z systemu LDWS jadąc po drogach z białymi (żółtymi) liniami pasów ruchu.
- W przypadku samochodów z zestawem wskaźników typu A zaleca się sprawdzać samochód lub poddawać go kontroli przez wyspecjalizowany serwis. Zalecamy Autoryzowaną Stację Obsługi Mazdy.
- O nieprawidłowym funkcjonowaniu systemu lub jego stanie informuje specjalne ostrzeżenie.
  Patrz rozdział „Lampki ostrzegawcze/sygnalizacyjne“ na stronie 4-37.
  Patrz „Sygnał ostrzegawczy systemu LDWS“ na stronie 7-48.

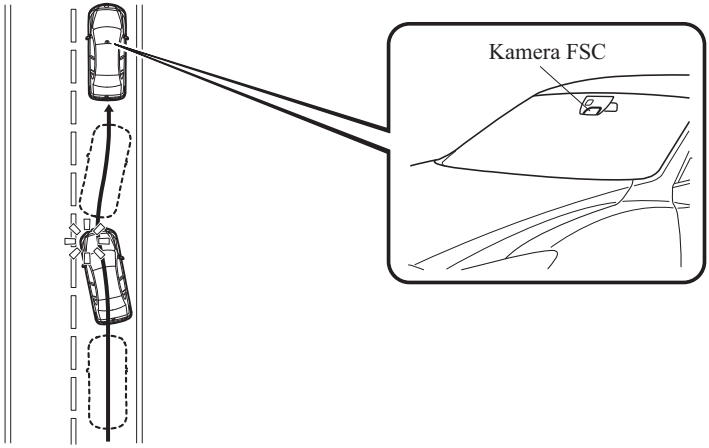

 *Wybrane modele.

System ostrzegania o niezamierzonej zmianie pasa ruchu (LDWS)

⚠ *OSTRZEŻENIE*

Nie korzystaj z systemu LDWS w poniższych okolicznościach:
W zależności od aktualnych warunków drogowych system może nie działać poprawnie, co może doprowadzić do wypadku.
- ***Jazda po drogach o ostrych zakrętach.***
- ***Jazda w trudnych warunkach pogodowych (deszcz, mgła i śnieg).***

Działanie systemu LDWS może być ograniczone:
Zawsze utrzymuj kierunek ruchu używając kierownicy i ostrożnie prowadząc samochód. System nie został zaprojektowany, aby zwalniać kierowcę z konieczności skupiania uwagi, a poleganie wyłącznie na działaniu systemu LDWS może doprowadzić do wypadku. Kierowca odpowiada za właściwą zmianę pasa ruchu i inne manewry. Należy zawsze zwracać uwagę na kierunek, w jakim porusza się samochód, a także na całe otoczenie samochodu.

⚠ PRZESTROGA

- Nie dokonuj modyfikacji zawieszenia. Jeśli wysokość samochodu lub stopień tłumienia przez zawieszenia zostanie zmieniony, system LDWS może nie działać prawidłowo.
- Nie wyjmuj kamery monitorującej przestrzeń przed samochodem (FSC). W przeciwnym razie system nie będzie działał w sposób prawidłowy.
- Dla zapewnienia prawidłowego działania systemu LDWS przestrzegaj poniższych wskazówek.
  - Nie umieszczaj na desce rozdzielczej przedmiotów odbijających światło.
  - Dbaj o czystość szyby przedniej w pobliżu kamery monitorującej przestrzeń przed samochodem (FSC).
  - Nie umieszczaj akcesoriów, naklejek ani dodatkowych powłok na szybie przedniej w pobliżu kamery monitorującej przestrzeń przed samochodem (FSC). Jeśli przed kamera monitorującą przestrzeń przed samochodem (FSC) zostaną umieszczone jakiekolwiek przedmioty, nawet przeźroczysta naklejka, spowodują one powstanie przeszkody uniemożliwiającej prawidłowe działanie systemu.
  - Przed dokonaniem naprawy w okolicy lusterka wstecznego wewnętrznego, skonsultuj się ze specjalistycznym serwisem, zalecamy Autoryzowane Stacje Obsługi Mazdy.
  - Zawsze dbaj o czystość powierzchni szyby wokół kamery monitorującej przestrzeń przed samochodem (FSC). W przypadku zaparowania szyby przedniej, usuń z niej parę za pomocą ogrzewania szyby przedniej.
  - Podczas mycia szyby nie pozwól, aby środki do mycia szyb lub tym podobne płyny przedostały się do obiektywu kamery monitorującej przestrzeń przed samochodem (FSC). Nie dotykaj również obiektywu kamery monitorującej przestrzeń przed samochodem (FSC).
  - Jeśli chodzi o mycie wewnętrznej strony szyby przedniej wokół kamery monitorującej przestrzeń przed samochodem (FSC), skonsultuj się z wyspecjalizowanym serwisem. Zalecamy Autoryzowaną Stację Obsługi Mazdy.

System ostrzegania o niezamierzonej zmianie pasa ruchu (LDWS)

UWAGA

- System LDWS działa - emitując sygnał ostrzegawczy i włączając lampkę sygnalizacyjną - kiedy samochód, którym się poruszasz, zbacza z zajmowanego pasa ruchu. Skieruj odpowiednio kierownicę, aby samochód jechał środkiem zajmowanego pasa.
- W momencie uruchomienia dźwigni kierunkowskazu w celu zmiany pasa ruchu, ostrzeżenia systemu LDWS są automatycznie anulowane. System LDWS działa ponownie, kiedy dźwignia kierunkowskazu wraca na swoje miejsce, a system wykrywa białe (żółte) linie.
- W przypadku nagłego ruszenia kierownicą, naciśnięcia na pedał przyspieszenia lub na pedał hamulca w wyniku czego samochód zacznie zbliżać się do białej (żółtej) linii, system rozpoznaje, że kierowca dokonuje zmiany pasa ruchu i ostrzeżenia LDWS są automatycznie anulowane.
- System LDWS może nie zadziałać natychmiast po zboczeniu samochodu z własnego pasa ruchu nawet gdy system LDWS znajduje się w stanie gotowości, lub kiedy w krótkim czasie samochód nagle zbacza z własnego pasa ruchu.
- System LDWS nie działa, jeśli nie rozpoznaje białych (żółtych) linii wyznaczających pas ruchu.

System ostrzegania o niezamierzonej zmianie pasa ruchu (LDWS)

UWAGA

- W poniższych okolicznościach system LDWS może nie być w stanie wykryć prawidłowo białych (żółtych) linii wyznaczających pas ruchu i system LDWS może nie działać prawidłowo.
  - Jeśli na desce rozdzielczej znajduje się przedmiot odbijający się w szybie przedniej i dostrzegany przez kamerę.
  - W bagażniku lub na siedzeniu tylnym umieszczono ciężki bagaż i samochód jest przechylony.
  - Ciśnienie w oponach nie jest wyregulowane do wartości wyszczególnionych na etykiecie.
  - Kiedy samochód porusza się po zjazdach i wyjazdach z bramek poboru opłat lub parkingów przy autostradzie.
  - Białe (żółte) linie są słabo widoczne z powodu zabrudzenia lub ubytków farby.
  - Pojazd poprzedzający Twój samochód jedzie blisko białej (żółtej) linii i jest ona przez to mniej widoczna.
  - Biała (żółta) linia jest mniej widoczna z powodu złej pogody (deszcz, mgła lub śnieg).
  - Samochód jedzie pomiędzy liniami tymczasowymi lub na odcinku zamkniętym z powodu robót drogowych.
  - Na drodze widnieje linia wprowadzająca system w błąd, na przykład linia tymczasowa z powodu zmiany organizacji ruchu, cień, utrzymujący się śnieg lub wypełnione wodą wyżłobienia.
  - Natężenie światła nagle się zmienia, na przykład podczas wjeżdżania lub wyjeżdżania z tunelu.
  - Oświetlenie ze świateł przednich jest osłabione z powodu zabrudzeń lub zakłócenia układu optycznego.
  - Szyba przednia jest brudna lub zaparowana.
  - Na powierzchni drogi odbijają się tylne światła poprzedzającego pojazdu.
  - Nawierzchnia drogi jest mokra i świeci się po deszczu lub są na niej kałuże.
  - Na drogę pada cień z ustawionej równolegle do białej (żółtej) linii barierki.
  - Pas jest nadzwyczaj wąski lub szeroki.
  - Droga jest nadmiernie wyboista.
  - Samochód został potrząśnięty po przejechaniu przez próg zwalniający.
  - Istnieją dwie lub więcej białe (żółte) przylegające linie.
  - Na drodze w pobliżu skrzyżowań namalowane są różne znaki poziome o różnych kształtach.

System ostrzegania o niezamierzonej zmianie pasa ruchu (LDWS)

▼Kiedy system działa

1. Naciśnij wyłącznik LDWS. System LDWS przechodzi w stan gotowości i lampka ostrzegawcza systemu LDWS (pomarańczowa) świeci się.
   W zestawie wskaźników typu A na wyświetlaczu widnieje komunikat pasa ruchu (niewypełnione linie wyznaczające pasy).

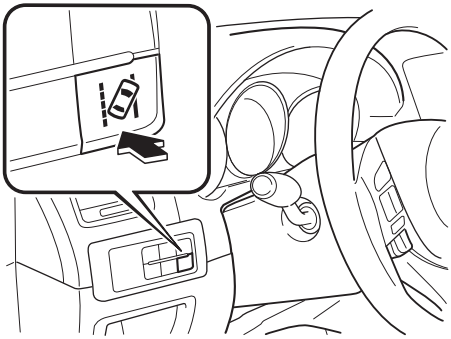

Wskazanie na wyświetlaczu

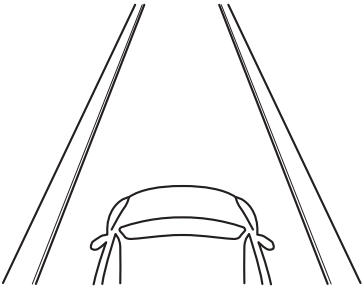

2. Jedź samochodem po środku pasa ruchu, a w zestawie wskaźników włączy się lampka sygnalizacyjna systemu LDWS (zielona), gdy zostaną spełnione określone warunki.
   W zestawie wskaźników typu A na wyświetlaczu widnieje komunikat pasa ruchu.
   - Samochód jedzie środkiem pasa ruchu, mając białą (żółtą) linię z prawej strony, z lewej strony lub z obu stron.
   - Prędkość samochodu wynosi około 65 km/h lub więcej
   - Samochód jedzie po drodze prostej lub z delikatnymi zakrętami

Wskazanie na wyświetlaczu

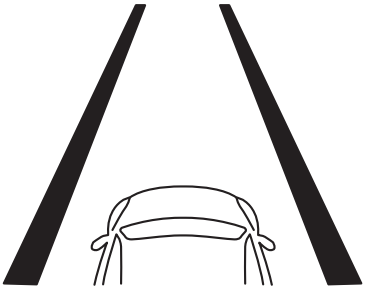

UWAGA

- System LDWS pozostaje w trybie gotowości, do momentu gdy wykryje białą (żółtą) linię zarówno z lewej jak i z prawej strony lub z jednej ze stron.
- Jeśli system wykryje białą (żółtą) linię tylko z jednej strony, ostrzeżenia pojawią się wyłącznie wówczas, kiedy samochód zbacza w kierunku tej linii, którą wykrył system.

Automatyczne wyłączanie

System LDWS jest automatycznie wyłączany i przechodzi w tryb gotowości, a lampka ostrzegawcza (pomarańczowa) w zestawie wskaźników świeci się w następujących okolicznościach.
W zestawie wskaźników typu A na wyświetlaczu widnieje komunikat pasa ruchu (niewypełnione linie wyznaczające pasy).
System LDWS jest automatycznie uaktywniany, gdy przedstawione warunki ulegają zmianie.

- System nie jest w stanie wykryć białych (żółtych) linii.
- Prędkość samochodu jest mniejsza niż około 60 km/h.
- Samochód pokonuje ostry zakręt.
- Samochód pokonuje zakręt z nieadekwatną prędkością.
- Temperatura kamery jest wysoka lub niska.
- Szyba przednia wokół kamery jest zaparowana.
- Przed kamerą rozpoznano przeszkodę powodującą słabą widoczność do przodu.

Automatyczne wyłączanie ostrzeżeń

System LDWS przyjmuje, że kierowca wykonuje zmianę pasa ruchu i ostrzeżenia są automatycznie anulowane w następujących przypadkach.
System LDWS jest automatycznie ponownie dostępny po wykonaniu manewrów.

- Gwałtownie poruszono kierownicą.
- Gwałtownie naciśnięto na pedał hamulca.
- Gwałtownie naciśnięto na pedał przyspieszenia.
- Uruchomiono dźwignię kierunkowskazów (po powrocie dźwigni na miejsce ostrzeżenia systemu LDWS mogą nie działać przez około 3 sekundy, czyli przez czas wymagany do wybrania pasa ruchu).

UWAGA

- Po upłynięciu około 5 sekund od poruszenia dźwignią kierunkowskazów, ostrzeżenia systemu LDWS mogą zadziałać, jeśli samochód znajduje się blisko białej (żółtej) linii.
- Czułość systemu ostrzeżeń (czułość, z jaką system określa celową zmianę pasa ruchu przez kierowcę) można zmienić.

Patrz rozdział „Możliwości personalizacji“ na stronie 9-13.

▼ Wyłączanie systemu

Aby wyłączyć działanie systemu LDWS, naciśnij wyłącznik LDWS. Lampka sygnalizacyjna systemu LDWS (zielona/pomarańczowa) w zestawie wskaźników gaśnie.
Wskazanie pasa ruchu wyświetlane w zestawie wskaźników typu A znika.

▼Ostrzeżenia LDWS

Jeśli działający system określi, że samochód może zboczyć z własnego pasa ruchu, emitowane są dźwiękowe sygnały ostrzegawcze LDWS i lampka sygnalizacyjna systemu LDWS (zielona) miga.
Patrz rozdział „Lampki ostrzegawcze/ sygnalizacyjne“ na stronie 4-37.
Patrz „Sygnał ostrzegawczy systemu LDWS“ na stronie 7-48.
Na wyświetlaczu zestawu wskaźników typu A wskazywany jest kierunek, w którym - w ocenie systemu - samochód może zboczyć z własnego pasa ruchu.
Wykonaj odpowiedni ruch kierownicą i jedź środkiem właściwego pasa ruchu.
Wskazanie na wyświetlaczu

UWAGA

- Jeśli sygnał ostrzegawczy systemu LDWS ustawiony jest jako alarm, wówczas będzie słychać dźwięk z głośników samochodu po stronie, po której - w ocenie systemu - samochód może zboczyć z własnego pasa ruchu.
- Sygnału ostrzegawczego systemu LDWS nie będzie słychać z głośników samochodu, gdy korzystasz z funkcji audio, takich jak zestaw głośnomówiący lub rozpoznawanie głosowe.
- Sygnał ostrzegawczy systemu LDWS może nie być słyszalny w zależności od warunków otoczenia, takich jak hałas na zewnątrz samochodu.
- Okres czasu, w jakim system określa, że samochód może zboczyć z własnego pasa ruchu, można zmienić.
  Patrz rozdział „Możliwości personalizacji“ na stronie 9-13.

▼Kamera monitorująca przestrzeń przed samochodem (Kamera FSC)

- Kamera systemu LDWS, umieszczona w pobliżu lusterka wstecznego wewnętrznego, działa również jako kamera monitorującej przestrzeń przed samochodem (FSC) w zakresie Systemu automatycznego przełączania świateł (HBC).

- Jeśli temperatura kamery monitorującej przestrzeń przed samochodem (FSC) jest nadmiernie wysoka lub niska, system LDWS jest automatycznie wyłączany i przełączany w tryb gotowości, a lampka ostrzegawcza systemu LDWS (pomarańczowa) w zestawie wskaźników miga. Na wyświetlaczu zestawu wskaźników typu A pojawia się specjalny komunikat informacyjny.
  System LDWS jest automatycznie uaktywniany, gdy przedstawione warunki ulegają zmianie.

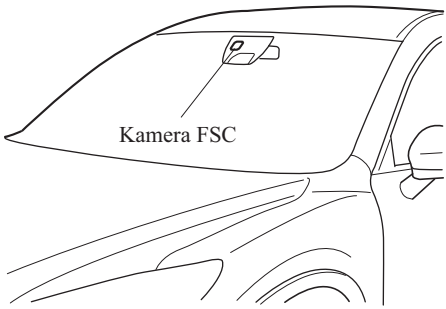

⚠ PRZESTROGA

Dla zapewnienia prawidłowego działania kamery monitorującej przestrzeń przed samochodem (FSC) postępuj zgodnie z poniższymi zaleceniami.

- Nie zdejmuj obudowy kamery monitorującej przestrzeń przed samochodem (FSC).
- Jeśli chodzi o czyszczenie obiektywu kamery monitorującej przestrzeń przed samochodem (FSC), skonsultuj się ze specjalistycznym serwisem, zalecamy Autoryzowaną Stację Obsługi Mazdy.

⚠ PRZESTROGA

- Nie uderzaj, ani nie wywieraj silnego nacisku na kamerę monitorującej przestrzeń przed samochodem (FSC) lub wokół niej. Jeśli kamera FSC zostanie mocno uderzona, nie używaj systemu LDWS i skonsultuj się z wyspecjalizowanym serwisem. Zalecamy Autoryzowaną Stację Obsługi Mazdy.
- Przed dokonaniem naprawy w okolicach kamery monitorującej przestrzeń przed samochodem (FSC) skonsultuj się ze specjalistycznym serwisem, zalecamy Autoryzowane Stacje Obsługi Mazdy
- Kamera FSC jest zainstalowana na szybie przedniej. Jeżeli okaże się konieczna naprawa lub wymiana przedniej szyby, skontaktuj się z wyspecjalizowanym serwisem. Zalecamy Autoryzowaną Stację Obsługi Mazdy.
- Kamerę monitorującą przestrzeń przed samochodem (FSC) dokładnie wyregulowano w odpowiednim kierunku. Nie zmieniaj pozycji montażu kamery monitorującej przestrzeń przed samochodem (FSC), ani jej nie wymontowuj. W przeciwnym razie może ona ulec uszkodzeniu lub możesz spowodować jej nieprawidłowe działanie.
- Uważaj, aby nie porysować obiektywu kamery monitorującej przestrzeń przed samochodem (FSC), ani go nie zabrudzić. Nie rozbieraj również kamery na części.
  W przeciwnym razie może ona ulec uszkodzeniu lub możesz spowodować jej nieprawidłowe działanie.
- Zawsze dbaj o czystość szyby przedniej wokół kamery usuwając z jej powierzchni kurz oraz parę. Aby usunąć parę z szyby przedniej, użyj ogrzewania szyby przedniej.

Filtr cząstek stałych (SKYACTIV-D 2.2)

Filtr Cząstek Stałych silników Diesla gromadzi i usuwa większość cząstek stałych (PM) z gazów spalinowych silnika Diesla. Cząstki stałe (PM) zgromadzone w filtrze cząstek stałych są spalane podczas normalnej jazdy, jednak może wystąpić sytuacja, że nie zostaną wypalone i lampka sygnalizacyjna filtra włączy się w następujących warunkach:

- Jeżeli samochód jedzie przez dłuższy czas z prędkością 15 km/h lub mniejszą.
- Jeżeli często używasz samochodu na krótkich odcinkach (przejazdy trwające nie dłużej niż 10 minut) lub gdy silnik jest zimny.
- Gdy silnik samochodu pracuje na biegu jałowym przez długi czas.

Typ A

Gdy na wyświetlaczu pojawia się komunikat „Soot accumulation in DPF too high“ („Zbyt duże nagromadzenie cząstek stałych w DPF“)

Cząstki stałe (PM) nie mogą być usunięte automatycznie, a ilość nagromadzonych cząstek osiągnęła określoną wartość. Jedź samochodem z prędkością 40 km/h lub wyższą przez około 10 do 15 minut w celu usunięcia cząstek stałych.

Gdy na wyświetlaczu pojawia się komunikat „DPF Inspection Required“ („Wymagane sprawdzenie DPF“)

Skontaktuj się ze specjalistycznym serwisem, zalecamy Autoryzowaną Stację Obsługi Mazdy.

Typ B

Kiedy się świeci

Cząstki stałe (PM) nie mogą być usunięte automatycznie, a ilość nagromadzonych cząstek osiągnęła określoną wartość. Jedź samochodem z prędkością 40 km/h lub wyższą przez około 10 do 15 minut w celu usunięcia cząstek stałych.

Kiedy miga

Skontaktuj się ze specjalistycznym serwisem, zalecamy Autoryzowaną Stację Obsługi Mazdy.

Patrz rozdział „Lampki ostrzegawcze/ sygnalizacyjne“ na stronie 4-37.

UWAGA
Dźwięk silnika i woń emitowanych spalin mogą ulec zmianie, gdy podczas jazdy dojdzie do wypalania cząstek stałych.

Monitor cofania*

Tylny monitor cofania wyświetla podczas cofania obraz z tyłu samochodu.

⚠ *OSTRZEŻENIE*

Zawsze zachowuj ostrożność w trakcie cofania obserwując samodzielnie warunki z tyłu i po bokach samochodu:
Cofanie samochodem tylko przy użyciu kamery cofania może być przyczyną wypadku lub uderzenia w obiekt znajdujący się na drodze pojazdu. Monitor cofania jest jedynie urządzeniem pomocniczym wykorzystywanym przy cofaniu samochodu. Obraz wyświetlany na ekranie może się różnić od rzeczywistości.

⚠ PRZESTROGA

- Nie korzystaj z monitora cofania w poniższych okolicznościach: Korzystanie z monitora cofania w poniższych okolicznościach jest niebezpieczne i może doprowadzić do powstania urazów i/lub uszkodzenia pojazdu.
  - Jazda po drogach pokrytych lodem lub śniegiem.
  - Jazda z założonymi łańcuchami przeciwpoślizgowymi lub kołem zapasowym.
  - Jazda z nie zamkniętą całkowicie pokrywą bagażnika.
  - Samochód stoi na wzniesieniu.
- Kiedy wyświetlacz jest zimny, obraz może się poruszać na wyświetlaczu, lub być ciemniejszy niż zwykle i nie odzwierciedlać rzeczywistej sytuacji. Zawsze zachowuj ostrożność w trakcie cofania obserwując samodzielnie warunki z tyłu i po bokach samochodu.
- Nie wywieraj nacisku na kamerę. Może się zmienić jej pozycja lub kąt ustawienia.
- Nie odłączaj, nie modyfikuj, ani nie usuwaj kamery, gdyż może to spowodować utratę jej wodoszczelności.
- Osłona kamery zrobiona jest z plastiku. Nie używaj do jej czyszczenia środków odtłuszczających, rozpuszczalników, wosku ani środków ściernych. Jeśli taki środek zostanie wylany na kamerę, zetrzyj go niezwłocznie miękką szmatką.
- Nie wycieraj energicznie osłony kamery, nie poleruj używając materiałów ściernych, czy twardej szczotki. Możesz uszkodzić osłonę kamery, powodując zniekształcenie obrazu.

Monitor cofania

UWAGA

- Jeśli woda, śnieg lub błoto zasłonią soczewkę kamery, wytrzyj je miękką szmatką. Jeśli nie uda się jej w ten sposób wyczyścić, użyj delikatnego detergentu.
- Jeśli temperatura kamery ulegnie szybkiej zmianie (z ciepłej na zimną, z zimnej na ciepłą), monitor cofania może nie działać prawidłowo.
- Przed wymianą opon skontaktuj się z wyspecjalizowanym serwisem. Zalecamy Autoryzowaną Stację Obsługi Mazdy. Wymiana opon może spowodować odchylenie linii prowadzących, jakie pojawiają się na wyświetlaczu.
- Jeśli przód, bok lub tył samochodu brał udział w kolizji, ustawienie kamery monitora cofania (umiejscowienie, kąt instalacji) może być nieprawidłowe. Zawsze konsultuj się ze specjalistycznym serwisem, zalecamy Autoryzowane Stacje Obsługi Mazdy.
- **(Tryb wyświetlania za pomocą linii przewidywanego toru jazdy pojazdu)**
  W przypadku wywarcia siły na kierownicę, linie prowadzące mogą nie być wyświetlane. Zmniejsz siłę wywieraną na kierownicę, aby umożliwić wyświetlanie linii prowadzących.

▼ Położenie kamery monitora cofania

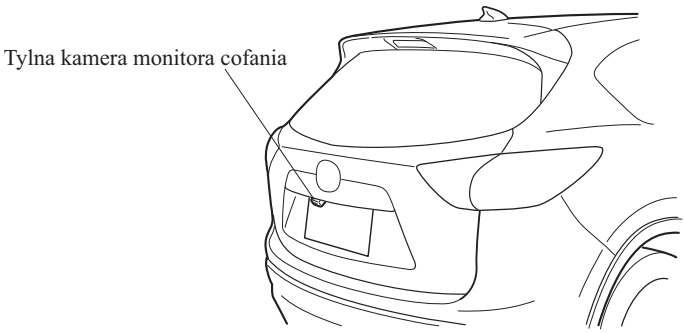

▼ Przełączanie na widok monitora cofania

Aby włączyć widok monitora cofania, przesuń dźwignię zmiany biegów w pozycję R przy włączniku zapłonu ustawionym w pozycji ON.

UWAGA

Kiedy dźwignia zmiany biegów jest przesunięta z pozycji R w inną pozycję, wyświetlacz wraca do wyświetlanej poprzednio funkcji.

▼Przestrzeń wyświetlana na ekranie

Obraz wyświetlany na ekranie może się różnić od rzeczywistości.

(Ekran)

Tło graficzne

*Ostrzeżenie o wykryciu przeszkody w systemie czujników parkowania (przewidywany kierunek jazdy samochodu wskazywany jest na wyświetlaczu za pomocą linii)

Zderzak

(Obraz rzeczywisty)

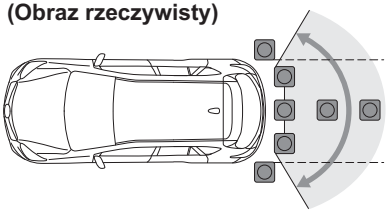

Obiekt

*Wybrane modele

Monitor cofania

UWAGA

- Wyświetlany obszar jest uzależniony od samochodu i warunków na drodze.
- Wyświetlany obszar jest ograniczony. Obiekty znajdujące się pod zderzakiem i przy jego końcach nie będą wyświetlane.
- Ze względu na specyficzną budowę kamery, odległość wyświetlana na ekranie może się różnić od rzeczywistej.
- Obrazy z kamery monitora cofania wyświetlane na ekranie to obrazy odwrócone (odbicie lustrzane).
- Niektóre elementy wyposażenia opcjonalnego, mogą być wychwycone przez kamerę. Nie instaluj dodatkowych elementów mogących mieć wpływ na pole widzenia kamery, takich jak elementy emitujące światło, czy elementy odblaskowe.
- Wyświetlany obraz może być w poniższych okolicznościach niewyraźny, choć nie jest to związane z usterką systemu.
  - Na terenach zaciemnionych.
  - Kiedy temperatura wokół kamery jest niska/wysoka.
  - Kiedy kamera jest mokra, na przykład w czasie deszczu lub przy dużej wilgotności powietrza.
  - Kiedy substancja obca, na przykład błoto oblepiła kamerę.
  - Kiedy kamera odbija światło słoneczne lub światła innego samochodu.
- Obraz może być wyświetlany z opóźnieniem, jeśli temperatura otoczenia kamery jest niska.

▼Patrząc na wyświetlacz

Tryb wyświetlania za pomocą linii przewidywanego toru jazdy pojazdu

Tryb prowadzenia zgodnie z wyświetlaną ścieżką wskazuje przewidywany kierunek jazdy samochodu po obrócenia kierownicy.
Korzystaj z tego trybu podczas parkowania samochodem na parkingach z wyznaczonymi miejscami lub w garażach.

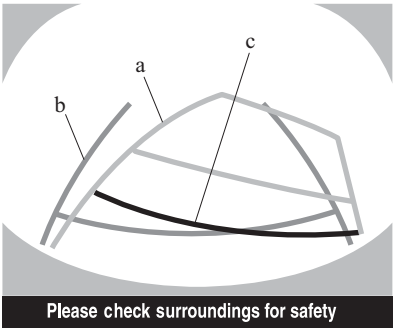

a) Wyświetlana ścieżka samochodu (żółta)
Linie te wyświetlane są jako element odniesienia w zakresie przewidywanego toru jazdy samochodu.
Wyświetlanie linii toru jazdy samochodu zmienia się po obróceniu kierownicą.

b) Linie powiększonej szerokości samochodu (niebieskie)
Linie te pokazują powiększoną szerokość samochodu.
Linie te nie są wyświetlane, kiedy koła samochodu znajdują się w pozycji na wprost.

c) Linie odległościowe
Linie te wskazują przybliżoną odległość, mierząc od tyłu samochodu (od końca zderzaka).
Linia niebieska oznacza odległość około 50 cm od zderzaka tylnego.
Linie czerwona i żółta, które zmieniają swe pozycje po obróceniu kierownicą, wskazują odległości około 50 cm (czerwona) i około 100 cm (żółta) od zderzaka tylnego (w środkowym punkcie każdej z linii).
Przekłamanie związane z kątami pojawia, kiedy koła samochodu nie są ustawione na wprost.
Na rysunku prawa strona samochodu znajduje się w pozycji bliższej od aktualnej odległości wyświetlanej przez linie prowadzące (czerwoną: około 50 cm, żółtą: około 100 cm za zderzakiem tylnym), natomiast strona lewa jest w pozycji bardziej oddalonej.

⚠ PRZESTROGA

Wskazana pozycja linii prowadzenia na wyświetlaczu zmienia się w zależności od stanu samochodu (np. liczby pasażerów/ilości ładunku) i od warunków drogowych (np. stopień nachylenia względem tyłu samochodu).
Podczas cofania zawsze sprawdzaj obszar za samochodem oraz otoczenie znajdujące się bezpośrednio w zasięgu Twojego wzroku.

Monitor cofania

Tryb wyświetlania za pomocą stałych linii szerokości pojazdu i odległości od tylnego zderzaka pojazdu.

Linie prowadzące, które wskazują szerokość samochodu (żółte), wyświetlane są na ekranie jako punkt odniesienia dla przybliżonej szerokości samochodu względem szerokości miejsca parkingowego, do którego zamierzasz wjechać tyłem.
Korzystaj z tego trybu wyświetlania podczas parkowania samochodem na parkingach z wyznaczonymi miejscami lub w garażach.

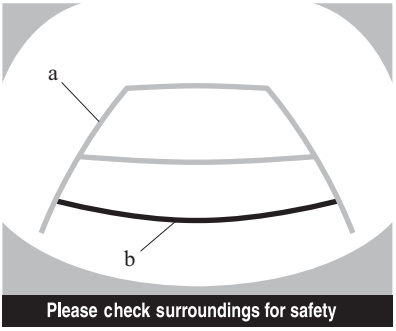

a) Linie prowadzące wskazujące szerokość samochodu (żółte)
Linie prowadzące służą jako punkt odniesienia dla przybliżonej szerokości samochodu.

b) Linie odległościowe
Linie te wskazują przybliżoną odległość, mierząc od tyłu samochodu (od końca zderzaka).
Linie czerwona i żółta wskazują odległości około 50 cm (czerwona) i około 100 cm (żółta) od zderzaka tylnego (w punkcie środkowym każdej z linii).

⚠ PRZESTROGA

Linie prowadzące na ekranie są liniami stałymi. Nie są one zsynchronizowane z kierunkiem obrotu kierownicą przez kierowcę. Podczas cofania uważaj i zawsze sprawdzaj obszar za samochodem oraz otoczenie znajdujące się bezpośrednio w zasięgu Twojego wzroku.

▼Działanie Monitora Cofania

Działanie monitora cofania może być różne, w zależności od natężenia ruchu, sytuacji na drodze, czy stanu samochodu. Zakres operowania kierownicą oraz czas potrzebny do wykonania manewru różni się także w zależności od okoliczności, dlatego zawsze samodzielnie sprawdzaj sytuację wokół samochodu i dostosowuj jazdę do zaistniałych warunków.
Miej zawsze na uwadze powyższe ostrzeżenia podczas korzystania z monitora cofania.

Tryb wyświetlania za pomocą linii przewidywanego toru jazdy pojazdu

UWAGA
Poniżej przedstawiono przykład parkującego samochodu, w którym kierowca podczas cofania obraca kierownicą w prawo. Działanie odbywa się w odwrotny sposób, jeśli samochodem parkuje się z przeciwległej strony.

1. Przesuń dźwignię zmiany biegów w pozycję R, aby wyświetlić obraz monitora cofania.
2. Przed wjechaniem samochodem na miejsce parkingowe, obracaj kierownicą - patrząc jednocześnie na wyświetlany tor jazdy samochodu - w taki sposób, aby samochód wjechał na środek przewidzianej przestrzeni.

(Widok wyświetlacza)

(Widok samochodu)

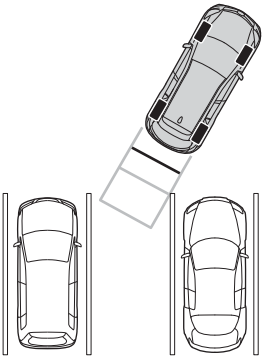

3. W momencie, kiedy Twój samochód zaczyna wjeżdżać w dane miejsce parkingowe, powoli kontynuuj cofanie tak, aby odległość pomiędzy liniami szerokości samochodu, a bokami przestrzeni parkingowej z lewej i z prawej strony były niemal identyczne.

(Widok wyświetlacza)

(Widok samochodu)

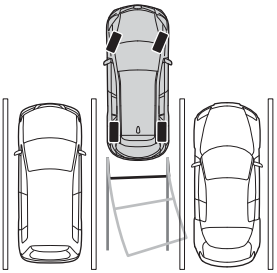

4. Operuj kierownicą do momentu, w którym linie szerokości samochodu nie będą ustawione równolegle do linii prawego i lewego boku miejsca parkingowego.
5. W momencie, kiedy są one ustawione równolegle względem siebie, wyprostuj koła samochodu i cofnij powoli samochodem do końca miejsca parkingowego. Obserwuj nadal otoczenie samochodu, po czym zatrzymaj go w najlepszej możliwej pozycji. (Jeśli miejsce parkingowe ma wyznaczone linie podziału, sprawdź czy linie szerokości samochodu są ustawione względem nich równolegle).

(Widok wyświetlacza)

(Widok samochodu)

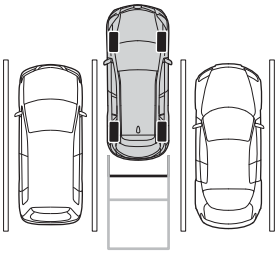

6. Kiedy dźwignia zmiany biegów jest przesunięta z pozycji R w inną pozycję, wyświetlacz wraca do wyświetlanej poprzednio funkcji.

UWAGA

Ponieważ możliwe jest występowanie różnic pomiędzy obrazem wyświetlanym na ekranie, jak pokazano poniżej, a rzeczywistymi warunkami podczas parkowania, zawsze sprawdzaj, czy z tyłu pojazdu nie ma żadnego niebezpieczeństwa i obserwuj otoczenie będące bezpośrednio w zasięgu Twojego wzroku.

- Na wskazanym poniżej rysunku miejsca parkingowego (lub garażowego), mimo iż linia końcowa oraz linie odległości na monitorze wydają się być równoległe, w rzeczywistości mogą one nieco odbiegać od tego typu wskazania.
- Podczas parkowania na miejscu z linią podziału wyznaczoną tylko z jednej strony, linia ta oraz linia szerokości samochodu mogą wydawać się równoległe na monitorze, jednak w rzeczywistości mogą one odbiegać od tego typu wskazania.

Tryb wyświetlania za pomocą stałych linii szerokości pojazdu i odległości od tylnego zderzaka pojazdu.

UWAGA

Obrazy z kamery monitora cofania wyświetlane na ekranie to obrazy odwrócone (odbicie lustrzane).

1. Przesuń dźwignię zmiany biegów w pozycję R, aby wyświetlić obraz monitora cofania.

2. Po sprawdzeniu warunków otoczenia cofaj samochodem.

(Widok wyświetlacza)

(Widok samochodu)

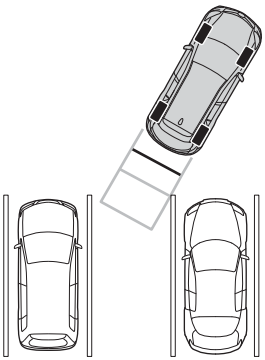

3. W momencie, kiedy Twój samochód zaczyna wjeżdżać w dane miejsce parkingowe, powoli kontynuuj cofanie tak, aby odległość pomiędzy liniami szerokości samochodu, a bokami przestrzeni parkingowej z lewej i z prawej strony były niemal identyczne.
4. Operuj kierownicą do momentu, w którym linie szerokości samochodu nie będą ustawione równolegle do linii prawego i lewego boku miejsca parkingowego.

5. W momencie, kiedy są one ustawione równolegle względem siebie, wyprostuj koła samochodu i cofnij powoli samochodem do końca miejsca parkingowego. Obserwuj nadal otoczenie samochodu, po czym zatrzymaj go w najlepszej możliwej pozycji. (Jeśli miejsce parkingowe ma wyznaczone linie podziału, sprawdź czy linie szerokości samochodu są ustawione względem nich równolegle).

(Widok wyświetlacza)

(Widok samochodu)

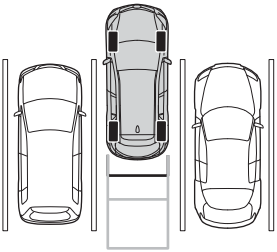

6. Kiedy dźwignia zmiany biegów jest przesunięta z pozycji R w inną pozycję, wyświetlacz wraca do wyświetlanej poprzednio funkcji.

Monitor cofania

UWAGA

Ponieważ możliwe jest występowanie różnic pomiędzy obrazem wyświetlanym na ekranie, jak pokazano poniżej, a rzeczywistymi warunkami podczas parkowania, zawsze sprawdzaj, czy z tyłu pojazdu nie ma żadnego niebezpieczeństwa i obserwuj otoczenie będące bezpośrednio w zasięgu Twojego wzroku.

- Na wskazanym poniżej rysunku miejsca parkingowego (lub garażowego), mimo iż linia końcowa oraz linie odległości na monitorze wydają się być równoległe, w rzeczywistości mogą one nieco odbiegać od tego typu wskazania.
- Podczas parkowania na miejscu z linią podziału wyznaczoną tylko z jednej strony, linia ta oraz linia szerokości samochodu mogą wydawać się równoległe na monitorze, jednak w rzeczywistości mogą one odbiegać od tego typu wskazania.

▼Różnice między obrazem wyświetlanym a sytuacją rzeczywistą

Zdarzają się różnice pomiędzy wyświetlanym obrazem, a rzeczywistą sytuacją na drodze. Taka zmiana perspektywy odległości może doprowadzić do wypadku. Zapamiętaj w jakich przypadkach może dojść do różnic w wyświetlaniu perspektywy odległości.

Kiedy obciążony jest tył samochodu

Kiedy tył samochodu jest obniżony, obiekty wydają się znajdować dalej, niż w rzeczywistości.

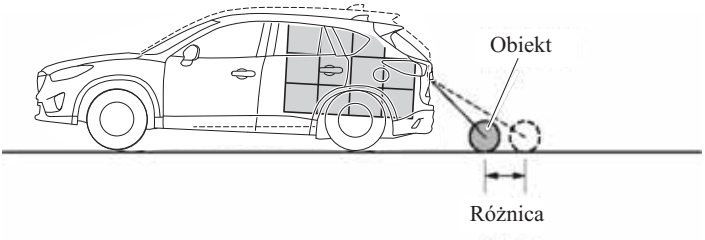

Kiedy za samochodem teren się załamuje

Kiedy teren za samochodem załamuje się do góry, obiekty na ekranie wydają się być dalej niż w rzeczywistości. Kiedy teren za samochodem załamuje się do w dół, obiekty na ekranie wydają się być bliżej niż w rzeczywistości.

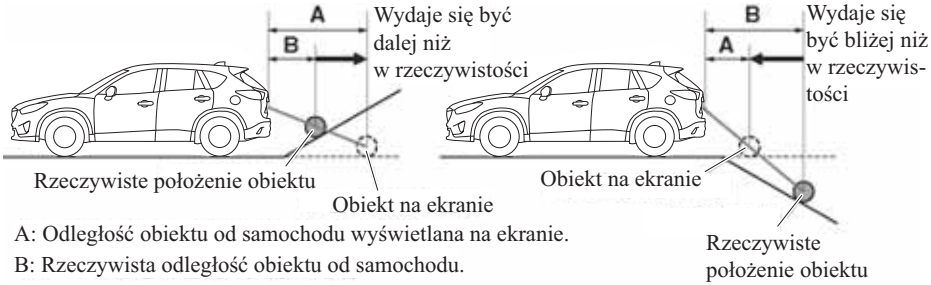

A: Odległość obiektu od samochodu wyświetlana na ekranie.
B: Rzeczywista odległość obiektu od samochodu.

Trójwymiarowy obiekt z tyłu samochodu

Jako, że linie odległościowe odnoszą się do płaskiej powierzchni, odległość od wyświetlanego na ekranie obiektu trójwymiarowego różni się od rzeczywistej odległości.

(Ekran)

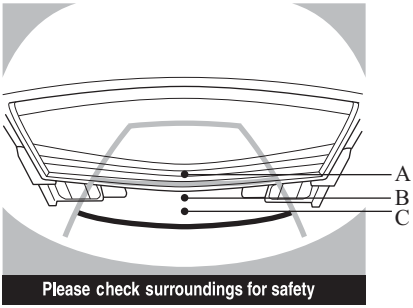

Rozpoznany dystans na ekranie A>B>C

(Stan rzeczywisty)

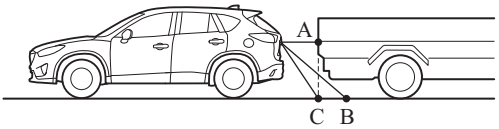

(Odległość rzeczywista) B>C=A

Monitor cofania

(Tryb wyświetlania za pomocą linii przewidywanego toru jazdy pojazdu)

Podczas cofania w pobliżu obiektu trójwymiarowego

Podczas cofania w pobliżu obiektu wiszącego samochód może uderzyć w taki obiekt, nawet jeśli wskazane wcześniej linie kursu na ekranie nie stykają się z tym obiektem. Pozycja takiego obiektu wyświetlana na ekranie jest inna niż pozycja w rzeczywistości, ponieważ wskazane uprzednio linie kursu na ekranie wyświetlane są w oparciu o powierzchnię poziomą drogi. Podczas cofania w pobliżu obiektu wiszącego, osobiście sprawdź wzrokowo warunki otoczenia.

(Ekran)

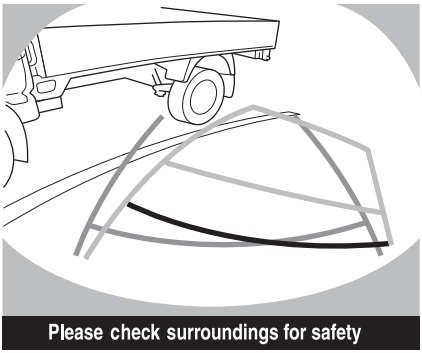

(Obraz rzeczywisty)

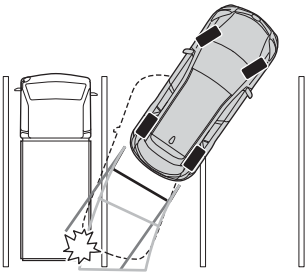

▼ Regulacja jakości obrazu

⚠ *OSTRZEŻENIE*

Zawsze reguluj jakość obrazu monitora cofania, gdy samochód jest zatrzymany:
Nie reguluj jakości obrazu monitora cofania podczas jazdy. Regulacja jakości obrazu monitora cofania - tj. jasności, kontrastu, kolorów i nasycenia koloru - podczas jazdy jest niebezpieczna, ponieważ może rozproszyć uwagę kierowcy, co może doprowadzić do wypadku.

Regulacji jakości obrazu można dokonywać, gdy dźwignia zmiany biegów znajduje się w pozycji (R).
Możliwa jest regulacja 4 parametrów: jasność, kontrast, kolor i nasycenie koloru. Podczas wykonywania regulacji zwróć uwagę na warunki otoczenia samochodu.

1. Naciśnij przycisk konfiguracji (**SETUP**), aby wyświetlić ekran ustawień parametrów wyświetlacza.
2. Dotknij na ekranie przycisku [+] i [−], aby zmienić ustawioną wartość.

Dotknij na ekranie przycisku Back, aby powrócić do wyświetlania obrazu z kamery.

Przywracanie ustawień fabrycznych

Wszystkie ustawienia ekranu można przywrócić do ustawień początkowych.

1. Naciśnij przycisk konfiguracji (SETUP), aby wyświetlić ekran ustawień paramterów wyświetlacza.
2. Dotknij na ekranie przycisku Reset.
3. Dotknij na ekranie przycisku Yes.

Czujniki parkowania*

System parkowania składa się z czujników ultradźwiękowych, które wykrywają przeszkody wokół samochodu podczas wjazdu do garażu lub parkowania równoległego, gdy samochód porusza się z prędkością nie większą niż ok. 10 km/h. System ten jest wyposażony w urządzenie wspomagające, które za pośrednictwem sygnału dźwiękowego i komunikatu na wyświetlaczu o wykryciu przeszkody, powiadamia kierowcę o orientacyjnej odległości pojazdu od przeszkody*.

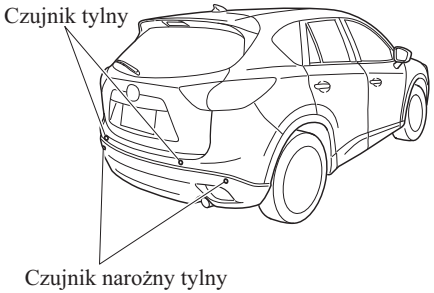

⚠ *OSTRZEŻENIE*

Nie polegaj wyłącznie na systemie czujników parkowania i podczas jazdy upewnij się, czy wokół samochodu nie dostrzegasz żadnej przeszkody.
System wspomaga kierowcę przy manewrach do przodu i do tyłu podczas parkowania. Pola wykrywania przeszkód przez czujniki są jednak ograniczone, toteż poleganie wyłącznie na sygnałach pochodzących z systemu parkowania może doprowadzić do wypadku. Zawsze upewnij się, czy wokół samochodu nie dostrzegasz żadnego zagrożenia

 *Wybrane modele.

UWAGA

- Nie instaluj żadnych akcesoriów w obszarze działania czujników. Mogą one zakłócać działanie systemu.
- W zależności od rodzaju przeszkody i warunków otoczenia obszar działania czujnika może się zawężać lub czujniki mogą nie wykryć przeszkody.
- System może działać nieprawidłowo w następujących sytuacjach:
  - Czujniki są zabrudzone błotem, lodem lub śniegiem (prawidłowe funkcjonowanie zostaje przywrócone po ich oczyszczeniu).
  - Czujniki są zamarznięte (prawidłowe funkcjonowanie zostaje przywrócone po usunięciu lodu).
  - Czujnik został przykryty dłonią.
  - Czujnik został poddany nadmiernym wstrząsom.
  - Samochód jest zbyt mocno przechylony.
  - W skrajnie wysokich lub niskich temperaturach otoczenia.
  - Samochód porusza się po wybojach, pochyłościach, nawierzchniach żwirowych lub trawiastych.
  - W pobliżu samochodu znajdują się jakiekolwiek źródła ultradźwięków, na przykład sygnał dźwiękowy innego pojazdu, odgłos silnika motocykla, dźwięk hamulca pneumatycznego większych pojazdów lub czujniki innego pojazdu.
  - Samochód porusza się w intensywnym deszczu lub po nawierzchniach powodujących rozpryski wody.
  - Samochód jest wyposażony w antenę odbiornika radiowego lub antenę teleskopową chowaną w zderzaku.
  - Samochód porusza się w kierunku bardzo wysokiego lub kanciastego krawężnika.
  - Przeszkoda znajduje się zbyt blisko czujnika.
- Przeszkody pod zderzakiem mogą nie zostać wykryte. Przeszkody nie dosięgające do wysokości zderzaka lub bardzo cienkie mogą początkowo zostać wykryte, ale w momencie zbliżenia się do nich czujniki przestają je wykrywać.
- Następujące przeszkody mogą nie zostać wykryte:
  - Cienkie przedmioty typu drut lub sznurek
  - Substancje łatwo pochłaniające fale dźwiękowe, jak bawełna lub śnieg
  - Przedmioty o kanciastych kształtach
  - Przedmioty bardzo wysokie i szerokie u szczytu
  - Przedmioty małe i krótkie
- Jeżeli zderzak zostanie uderzony, nawet w wyniku drobnej kolizji, należy dokonać przeglądu czujników w wyspecjalizowanym serwisie, zalecamy Autoryzowaną Stację Obsługi Mazdy. Jeżeli czujniki ulegną przekrzywieniu, nie będą wykrywać przeszkód.
- System może działać nieprawidłowo, jeżeli przy włączonym układzie czujników parkowania nie słychać sygnału dźwiękowego lub nie świeci się lampka sygnalizacyjna. Skonsultuj się ze specjalistycznym serwisem, zalecamy Autoryzowaną Stację Obsługi Mazdy.

Czujniki parkowania

UWAGA

- System może działać nieprawidłowo, jeżeli słychać sygnał dźwiękowy wskazujący na usterkę systemu, a lampka sygnalizacyjna miga. Skonsultuj się ze specjalistycznym serwisem, zalecamy Autoryzowaną Stację Obsługi Mazdy.
- Sygnał dźwiękowy wskazujący na usterkę systemu może nie być emitowany, jeżeli temperatura otoczenia jest bardzo niska lub gdy czujniki są zabrudzone błotem, czy przykryte lodem lub śniegiem. Usuń wszelkie zabrudzenia z okolic czujników.
- Przed montażem haka holowniczego skontaktuj się z wyspecjalizowanym serwisem. Zalecamy Autoryzowaną Stację Obsługi Mazdy.

▼Zasięg działania czujników

Czujniki wykrywają przeszkody w następującym obszarze.

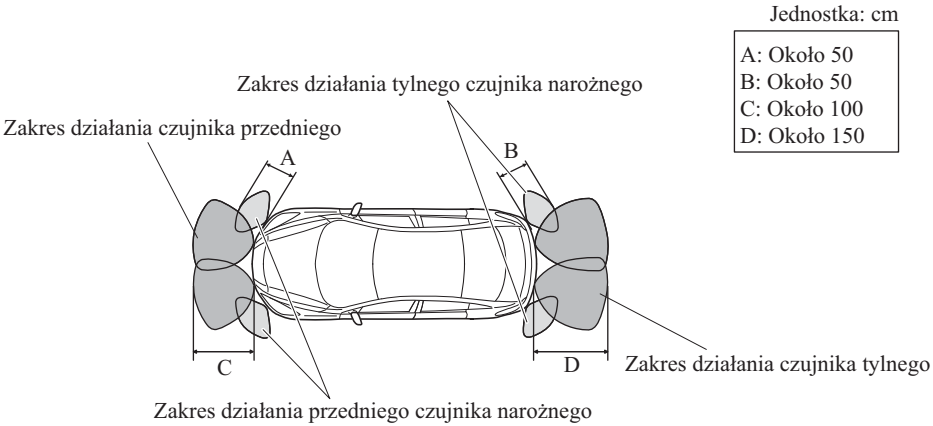

▼Działanie systemu czujników parkowania

Włącznik może być aktywowany, jeżeli włącznik zapłonu znajduje się w pozycji ON, dźwignia zmiany biegów znajduje się w innej pozycji niż R, a prędkość samochodu wynosi około 10 km/h lub mniej.
Gdy naciśniesz przycisk, słychać sygnał dźwiękowy, a ostrzeżenie o wykryciu przeszkody* pojawia się na ekranie systemu audio, jak również włącza się lampka sygnalizacyjna w przycisku.

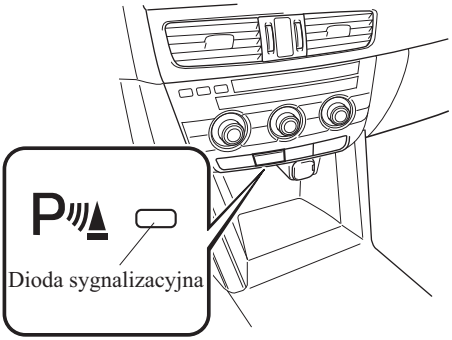

UWAGA
Jeśli system się wyłączy, jego działanie nie zostanie wznowione automatycznie, nawet jeśli prędkość samochodu zmaleje do 10 km/h lub mniej.

Warunki działania czujnika

System ten może być używany, gdy włącznik zapłonu znajduje się w pozycji ON i przy użyciu włącznika aktywowano czujniki parkowania.
System będzie wówczas działał po ustawieniu dźwigni zmiany biegów na biegu wstecznym (R).
Czujniki wykrywają przeszkody przy spełnieniu następujących warunków:

Czujnik	Warunek
Czujnik przedni	Dźwignia skrzyni biegów znajduje się w którejkolwiek pozycji innej niż R, a prędkość samochodu wynosi nie więcej niż 10 km/h.
Czujnik narożny przedni	Prędkość samochodu wynosi nie więcej niż 10 km/h.
Czujnik tylny	Dźwignia skrzyni biegów znajduje się w pozycji R (wsteczny).
Czujnik narożny tylny	Dźwignia skrzyni biegów znajduje się w pozycji R (wsteczny), a prędkość samochodu wynosi nie więcej niż 10 km/h.

System wyłącza się w następujących okolicznościach:

- Włącznik czujników parkowania zostanie wciśnięty, gdy system czujników parkowania działa.
- Prędkość samochodu wynosi około 10 km/h lub jest wyższa.

*Wybrane modele.

Czujniki parkowania

▼ Ostrzeżenie o wykryciu przeszkody*

Wskazywana jest pozycja czujnika, który wykrył przeszkodę. Wskaźnik włącza się w różnych strefach, w zależności od odległości przeszkody wykrytej przez czujnik.
W miarę jak samochód zbliża się do przeszkody, na wskaźniku wyświetla się strefa będąca bliżej samochodu.
czy to nie powinno odnosić się do samochodów wyposażonych tylko w tylne czujniki

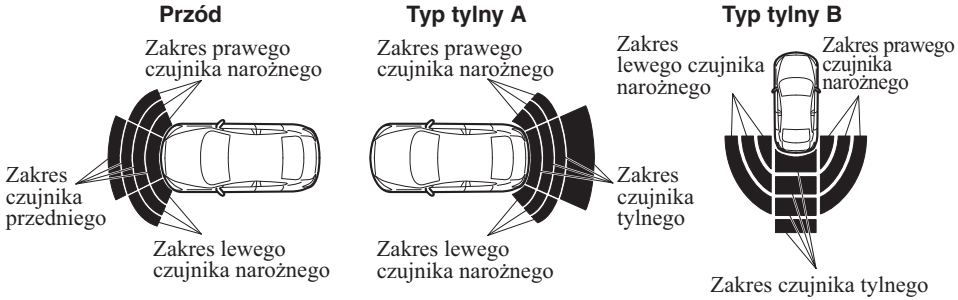

 *Wybrane modele.

Powiadomienie o problemie w działaniu systemu

W razie wystąpienia któregokolwiek z problemów podanych w poniższej tabeli, w zależności od typu systemu kierowca powiadamiany jest w następujący sposób.

	Wskaźnik rozpoznania		Rozwiązanie
	Przód/Tył typ A	Typ tylny B	
Utrata połączenia	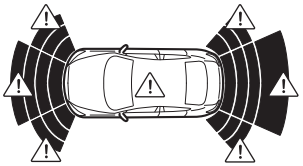		System może działać nieprawidłowo. W takiej sytuacji Twój samochód powinien zostać jak najszybciej skontrolowany przez wyspecjalizowany serwis, zalecamy Autoryzowaną Stację Obsługi Mazdy.
Usterka systemu	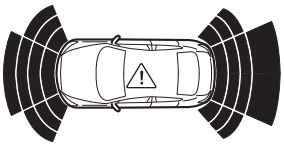		System może działać nieprawidłowo. W takiej sytuacji Twój samochód powinien zostać jak najszybciej skontrolowany przez wyspecjalizowany serwis, zalecamy Autoryzowaną Stację Obsługi Mazdy.
Zamarznięty/ zabrudzony	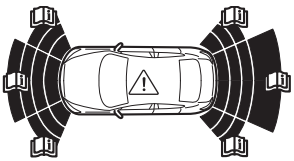		Czynniki zewnętrzne mogą wpływać na działanie czujnika odpowiedzialnego za strefę przedstawioną jako ostrzeżenie o wykryciu przeszkody. Jeżeli system jest nadal niesprawny, sprawdź samochód w wyspecjalizowanym serwisie, zalecamy Autoryzowaną Stację Obsługi Mazdy.

Czujniki parkowania

▼Sygnał ostrzegawczy czujnika parkowania

Jeżeli system jest aktywny, sygnał dźwiękowy włącza się w następujących sytuacjach.

Czujnik przedni, Czujnik tylny

Strefa wykrycia odległości	Odległość pomiędzy samochodem, a przeszkodą		Sygnał dźwiękowy*1
	Czujnik przedni	Czujnik tylny	
Bardzo daleki dystans	Ok. 100—60 cm 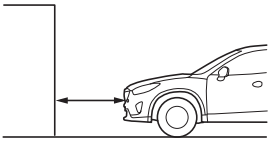	Ok. 150—60 cm 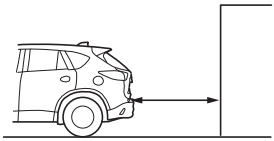	Wolno przerywany dźwięk
Daleki dystans	Ok. 60 cm—45 cm 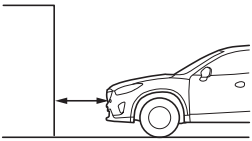	Ok. 60 cm—45 cm 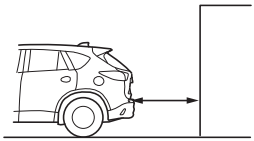	Średnio-szybko przerywany dźwięk
Średni dystans	Ok. 45 cm—35 cm 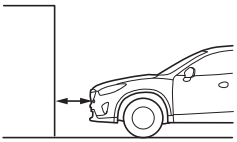	Ok. 45 cm—35 cm 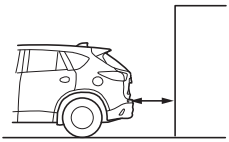	Szybko przerywany dźwięk
Bliski dystans	Ok. 35 cm 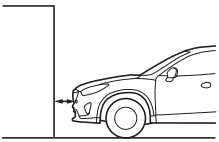	Ok. 35 cm 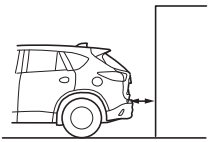	Ciągły dźwięk

*1 W miarę zbliżania się do przeszkody dźwięk przerywany jest z coraz większą częstotliwością.

Narożny czujnik przedni, narożny czujnik tylny

Strefa wykrycia odległości	Odległość pomiędzy samochodem, a przeszkodą Narożny czujnik przedni/tylny	Sygnał dźwiękowy*1
Daleki dystans	Ok. 50 cm—38 cm	Średnio-szybko przerywany dźwięk
Średni dystans	Ok. 38 cm—25 cm	Szybko przerywany dźwięk
Bliski dystans	Ok. 25 cm	Ciągły dźwięk

*1 W miarę zbliżania się do przeszkody dźwięk przerywany jest z coraz większą częstotliwością.

UWAGA

Jeżeli w danej strefie od sześciu lub więcej sekund wykryto przeszkodę, sygnał dźwiękowy jest wstrzymywany (poza strefą bliskiego dystansu). Jeśli tę samą przeszkodę wykryto w innej strefie, słychać odpowiedni sygnał dźwiękowy.

Czujniki parkowania

▼ Kiedy lampka ostrzegawcza/sygnał dźwiękowy są aktywne

System informuje o nieprawidłowości poprzez uaktywnienie sygnału dźwiękowego i lampki sygnalizacyjnej.

Lampka/Sygnał dźwiękowy	Jak sprawdzić
Lampka sygnalizacyjna miga, kiedy włącznik czujników parkowania jest wciśnięty, a pojazd jedzie z prędkością 10 km/h lub mniej.	System może działać nieprawidłowo. W takiej sytuacji Twój samochód powinien zostać jak najszybciej skontrolowany przez wyspecjalizowany serwis, zalecamy Autoryzowaną Stację Obsługi Mazdy.
Nie słychać sygnału dźwiękowego.	System może działać nieprawidłowo. W takiej sytuacji Twój samochód powinien zostać jak najszybciej skontrolowany przez wyspecjalizowany serwis, zalecamy Autoryzowaną Stację Obsługi Mazdy.
Przerywany dźwięk słychać pięć razy.	Usuń wszelkie zabrudzenia z okolic czujników. Jeżeli system jest nadal niesprawny, sprawdź samochód w wyspecjalizowanym serwisie, zalecamy Autoryzowaną Stację Obsługi Mazdy.
Ostrzeżenie o wykryciu przeszkody jest stale wyświetlane.	Patrz „Ostrzeżenie o wykryciu przeszkody“ na stronie 4-166.

5 Komfort wnętrza

Obsługa różnych funkcji, w tym klimatyzacji i systemu audio, w celu zwiększenia komfortu podczas jazdy.

Klimatyzacja 5-2
Zasady obsługi 5-2
Obsługa wylotów powietrza 5-3
Klimatyzacja manualna 5-5
Klimatyzacja automatyczna 5-9

System Audio 5-13
Antena 5-13
Zasady obsługi systemu audio 5-13
Konsola systemu audio (Typ A/Typ B)* 5-27
Konsola systemu audio (Typ C/Typ D)* 5-41
Obsługa przycisków systemu audio (na kierownicy) 5-57
Panel sterowania* 5-59
Tryb AUX/USB/iPod* 5-60

Bluetooth® 5-79
Bluetooth®* 5-79
Zestaw głośnomówiący Bluetooth® 5-85
System Bluetooth® Audio 5-99
Rozwiązywanie problemów 5-102

Wyposażenie wnętrza 5-106
Daszki przeciwsłoneczne 5-106
Oświetlenie wewnętrzne 5-106
Zegar 5-109
Gniazda do podłączania akcesoriów 5-110
Uchwyt na kubek 5-111
Pojemnik na butelki 5-113
Schowki 5-113
Wyjmowalna popielniczka* 5-117

*Wybrane modele.

Zasady obsługi

- Korzystaj z klimatyzacji przy włączonym silniku.
- Aby nie rozładować akumulatora, nie pozostawiaj włączonego nawiewu powietrza przez dłuższy czas, kiedy klucz zapłonu znajduje się w pozycji ON, a silnik nie pracuje.
- Ilość nawiewanego powietrza wzrasta nieznacznie, gdy funkcja i-stop działa w automatycznym trybie klimatyzacji.
- Aby poprawić wydajność układu, usuń z pokrywy silnika i wlotu powietrza w maskownicy pod przednią szybą wszelkie zanieczyszczenia, takie jak liście, śnieg i lód.
- Użyj klimatyzacji, aby usunąć parę z szyb i w celu osuszenia powietrza.
- Tryb recyrkulacji powinien być używany podczas jazdy w tunelach lub w korkach, lub kiedy chcesz zamknąć dopływ powietrza z zewnątrz w celu szybkiego ochłodzenia wnętrza.
- Korzystaj z nawiewu powietrza z zewnątrz w warunkach normalnych i do odparowania szyb.
- Jeśli samochód był zaparkowany w nasłonecznionym miejscu, otwórz okna, aby usunąć gorące powietrze z wnętrza pojazdu, a następnie włącz klimatyzację.
- Włączaj klimatyzację na około 10 minut przynajmniej raz w miesiącu, aby zapewnić smarowanie jej elementów wewnętrznych.
- Zleć sprawdzenie układu klimatyzacji przed okresem intensywnej eksploatacji. Ubytek czynnika chłodzącego zmniejsza skuteczność klimatyzacji.
  Dane techniczne dotyczące czynnika chłodzącego wskazane są na etykiecie umieszczonej po wewnętrznej stronie komory silnika.
  Zapoznaj się z tą etykietą zanim uzupełnisz czynnik chłodzący.
  Zastosowanie nieprawidłowego czynnika chłodzącego może spowodować poważną usterkę klimatyzacji.
  W celu uzyskania szczegółowych informacji, skontaktuj się ze specjalistycznym serwisem, zalecamy Autoryzowaną Stację Obsługi Mazdy.

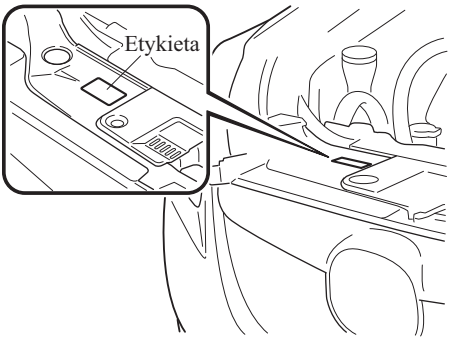

Obsługa wylotów powietrza

▼Regulacja wylotów powietrza

Regulacja kierunku nawiewu powietrza

Aby wyregulować kierunek strumienia powietrza, przesuń dźwignię regulacyjną.

UWAGA
Podczas korzystania z klimatyzacji w warunkach dużej wilgotności powietrza z wylotów może się wydobywać para wodna. Nie jest to oznaką awarii, ale wynikiem gwałtownego ochłodzenia wilgotnego powietrza.

Wyloty boczne

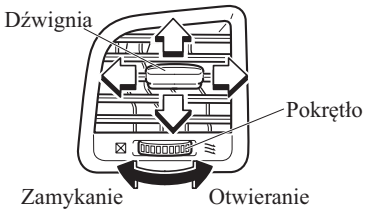

Wyloty środkowe

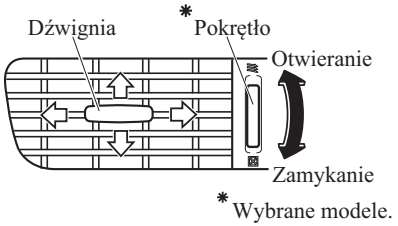

▼Wybór rozdziału powietrza

Wyloty powietrza w desce rozdzielczej

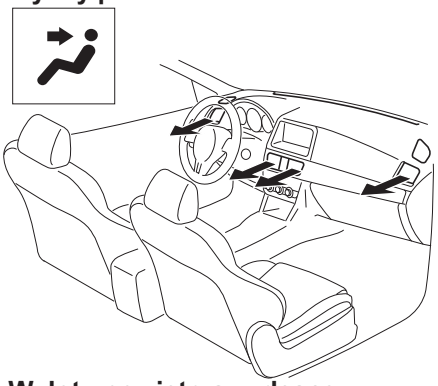

Wyloty powietrza na szybę i nogi

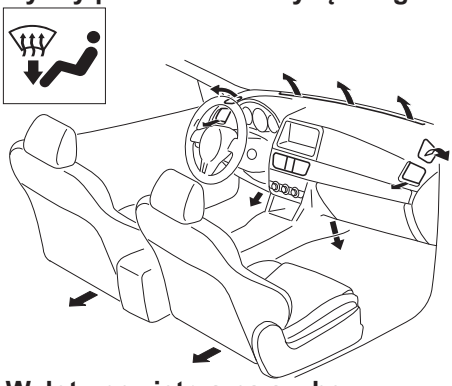

Wyloty powietrza w desce rozdzielczej i na nogi

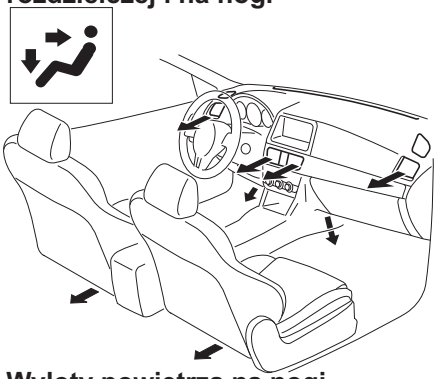

Wyloty powietrza na szybę

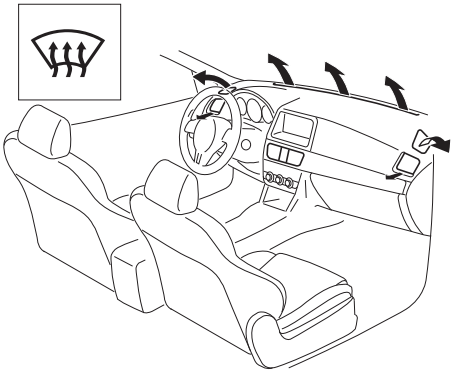

Wyloty powietrza na nogi

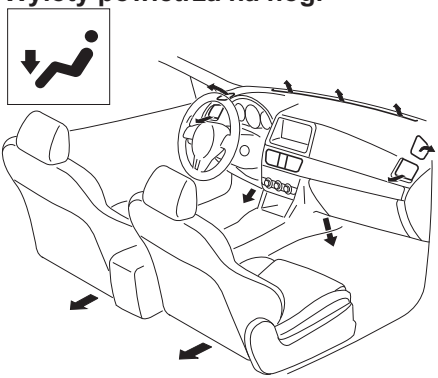

Klimatyzacja manualna

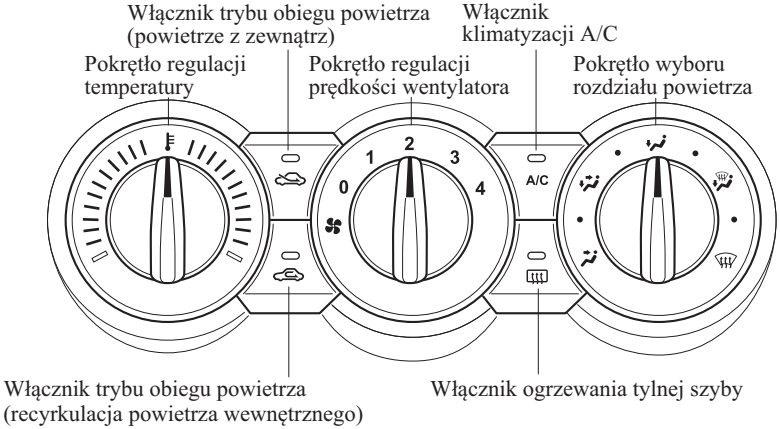

▼Włączniki sterowania

Pokrętło regulacji temperatury

Tym pokrętłem reguluje się temperaturę. Obróć pokrętło w prawo, aby uzyskać cieplejsze powietrze i w lewo, aby uzyskać chłodniejsze powietrze.

Pokrętło regulacji prędkości wentylatora

To pokrętło służy do zmiany prędkości wentylatora.
0—Wentylator wyłączony
1—Niska prędkość
2—Prędkość średnio-niska
3—Prędkość średnio-wysoka
4—Wysoka prędkość

Pokrętło wyboru rozdziału powietrza

Obróć pokrętło, aby wybrać tryb rozdziału powietrza (strona 5-4).

UWAGA

- Pokrętło może być ustawione w pozycjach pośrednich (●) pomiędzy wskazanymi kierunkami. Ustaw pokrętło w pozycji pośredniej, jeśli chcesz rozdzielić przepływ powietrza na dwa tryby.
- Na przykład, jeśli pokrętło znajduje się w pozycji ● pomiędzy pozycjami i , ilość powietrza nadmuchiwanego na nogi jest mniejsza, niż z pozycji .

Włącznik klimatyzacji A/C

Naciśnij włącznik A/C, aby włączyć klimatyzację. Dioda sygnalizacyjna włącznika włączy się, jeśli pokrętło regulacji prędkości wentylatora jest ustawione w pozycji 1, 2, 3 lub 4.

Naciśnij włącznik ponownie, aby wyłączyć klimatyzację.

UWAGA

Klimatyzacja może nie działać, gdy temperatura zewnętrzna spada poniżej 0 °C.

Włącznik trybu obiegu powietrza

Za pomocą tego włącznika można wybrać źródło powietrza dostającego się do kabiny.

Naciśnij włącznik, aby wybrać nawiew powietrza z zewnątrz lub recyrkulację.

Recyrkulacja powietrza ( )

Wlot powietrza z zewnątrz jest zamknięty. Powietrze w samochodzie recyrkuluje.

Nawiew powietrza z zewnątrz ( )

Korzystaj z tego trybu do wentylacji i do odparowania szyb.

⚠ *OSTRZEŻENIE*

Nie korzystaj z recyrkulacji przy niskich temperaturach i podczas deszczu:
Korzystanie z recyrkulacji w tych warunkach zagraża bezpieczeństwu, ponieważ powoduje zaparowanie szyb. Ograniczenie widoczności może doprowadzić do poważnego wypadku.

▼ Ogrzewanie

1. Ustaw pokrętło wyboru rozdziału powietrza w pozycji .
2. Ustaw włącznik trybu obiegu powietrza w pozycji nawiewu powietrza z zewnątrz.
3. Ustaw pokrętło regulacji temperatury w pozycji „ciepło“.
4. Ustaw pokrętło regulacji prędkości wentylatora na żądaną prędkość.
5. Włącz klimatyzację, jeśli chcesz ogrzać wnętrze i osuszyć powietrze.

UWAGA

- Jeśli szyby ulegają szybkiemu zaparowaniu, ustaw pokrętło wyboru rozdziału powietrza w pozycji .
- Jeśli chłodniejsze powietrze ma być skierowane na tułów, ustaw pokrętło w pozycji i dostosuj temperaturę dla uzyskania najwyższego komfortu.
- Powietrze nadmuchiwane na nogi jest cieplejsze niż nadmuchiwane na tułów (z wyjątkiem sytuacji, gdy pokrętło regulatora temperatury ustawione jest na maksymalną lub minimalną temperaturę).

▼ Chłodzenie (z klimatyzacją)

1. Ustaw pokrętło wyboru rozdziału powietrza w pozycji .
2. Ustaw pokrętło regulacji temperatury w pozycji „zimno“.
3. Ustaw pokrętło regulacji prędkości wentylatora na żądaną prędkość.
4. Włącz klimatyzację, naciskając włącznik A/C.
5. Po rozpoczęciu chłodzenia ustaw pokrętło regulacji wentylatora i pokrętło regulacji temperatury zgodnie z potrzebami, aby zapewnić maksymalny komfort.

⚠ PRZESTROGA

Podczas używania klimatyzacji na długich podjazdach albo w intensywnym ruchu ulicznym, uważnie sprawdzaj czy nie świeci się lub nie miga lampka ostrzegawcza temperatury płynu chłodzącego (strona 4-37).
Klimatyzacja może spowodować przegrzanie silnika. Jeśli lampka ostrzegawcza świeci się lub miga, wyłącz klimatyzację (strona 7-26).

UWAGA

- Kiedy konieczne jest maksymalne chłodzenie, ustaw pokrętło regulatora temperatury na minimum i włącz recyrkulację, a następnie ustaw pokrętło regulacji prędkości wentylatora w pozycji 4.
- Jeśli cieplejsze powietrze ma być skierowane na nogi, ustaw pokrętło wyboru rozdziału powietrza w pozycji i dostosuj temperaturę tak, aby uzyskać maksymalny komfort.
- Powietrze nadmuchiwane na nogi jest cieplejsze niż nadmuchiwane na tułów (z wyjątkiem sytuacji, gdy pokrętło regulatora temperatury ustawione jest na maksymalną lub minimalną temperaturę).

▼ Wentylacja

1. Ustaw pokrętło wyboru rozdziału powietrza w pozycji .
2. Ustaw włącznik trybu obiegu powietrza w pozycji nawiewu powietrza z zewnątrz.
3. Ustaw pokrętło regulacji temperatury w żądanej pozycji.
4. Ustaw pokrętło regulacji prędkości wentylatora na żądaną prędkość.

▼ Odszranianie i odparowywanie szyby przedniej

1. Ustaw pokrętło wyboru rozdziału powietrza w pozycji .
2. Ustaw pokrętło regulacji temperatury w żądanej pozycji.
3. Ustaw pokrętło regulacji prędkości wentylatora na żądaną prędkość.
4. Włącz klimatyzację, jeśli chcesz ogrzać wnętrze i osuszyć powietrze.

⚠ *OSTRZEŻENIE*

Nie usuwaj pary z przedniej szyby, używając pozycji przy pokrętle temperatury w pozycji: zimno:
Ustawienie przy ustawieniu pokrętła temperatury na zimne powietrze zagraża bezpieczeństwu, ponieważ może spowodować zaparowanie zewnętrznej powierzchni szyby. Ograniczenie widoczności może doprowadzić do poważnego wypadku. Ustawiając pozycję , obróć pokrętło regulacji temperatury w pozycję gorącego lub ciepłego powietrza.

UWAGA

- Kiedy konieczne jest maksymalne odszranianie, ustaw pokrętło regulatora temperatury na maksimum, a następnie ustaw pokrętło regulacji prędkości wentylatora w pozycji 4.
- Jeśli cieplejsze powietrze ma być skierowane na nogi, ustaw pokrętło wyboru rozdziału powietrza w pozycji .
- W pozycji automatycznie włączany jest nawiew powietrza z zewnątrz. Nie można wówczas włączyć trybu recyrkulacji powietrza.

▼Osuszanie powietrza (z klimatyzacją)

Aby przyśpieszyć usunięcie pary z przedniej i bocznych szyb przy niskiej temperaturze zewnętrznej, skorzystaj z klimatyzacji.

1. Ustaw pokrętło wyboru rozdziału powietrza w żądanej pozycji.
2. Ustaw włącznik trybu obiegu powietrza w pozycji nawiewu powietrza z zewnątrz.
3. Ustaw pokrętło regulacji temperatury w żądanej pozycji.
4. Ustaw pokrętło regulacji prędkości wentylatora na żądaną prędkość.
5. Włącz klimatyzację, naciskając włącznik A/C.

UWAGA

Jedną z funkcji klimatyzacji jest osuszanie powietrza. Aby użyć tej funkcji, nie należy ustawiać niskiej temperatury. Jeśli chcesz osuszyć powietrze, ustaw pokrętło regulacji temperatury w żądanym położeniu (ciepłym lub zimnym), a następnie włącz klimatyzację.

Klimatyzacja automatyczna

Informacja o działaniu układu klimatyzacji jest pokazywana na wyświetlaczu informacyjnym.

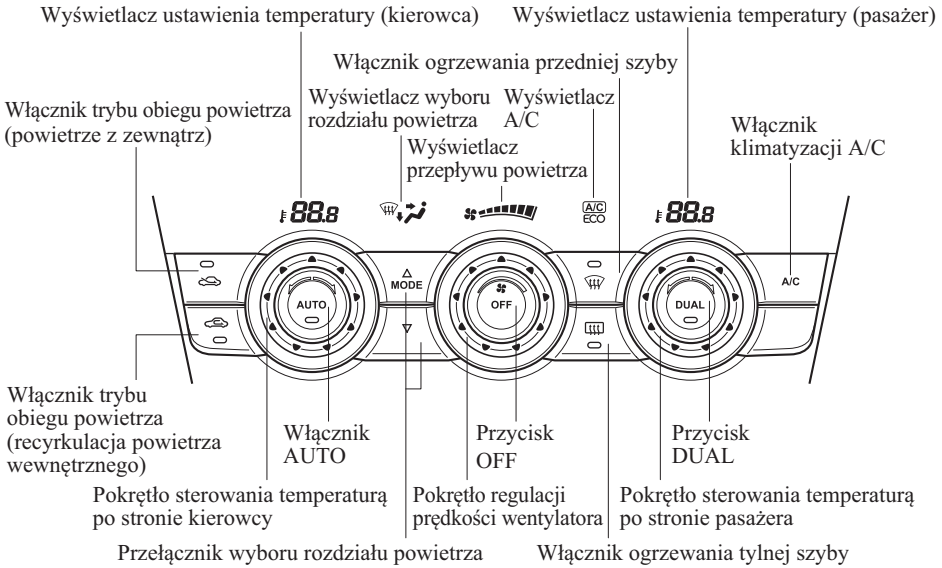

▼ Włączniki sterowania

Włącznik AUTO

Naciśnięcie włącznika AUTO powoduje automatyczną kontrolę następujących parametrów, odpowiednio do ustawionej temperatury:

- Temperatury nadmuchiwanego powietrza
- Ilości nadmuchiwanego powietrza
- Wyboru kierunku nadmuchiwanego powietrza
- Wyboru sposobu pobierania powietrza: z zewnątrz/recyrkulacja
- Działania klimatyzacji
- Wyboru A/C lub A/C ECO

UWAGA

Dioda sygnalizacyjna włącznika AUTO

- Świecąca się dioda sygnalizuje pracę w trybie AUTO (automatyczne działanie klimatyzacji).
- Jeśli którekolwiek z poniższych pokręteł lub włączników zostanie użyte podczas działania w trybie automatycznym, wówczas dioda sygnalizacyjna włącznika AUTO zgaśnie.
  - Przełącznik wyboru rozdziału powietrza
  - Pokrętło regulacji prędkości wentylatora
  - Włącznik ogrzewania przedniej szyby

  Pozostałe parametry będą w dalszym ciągu sterowane automatycznie.

Przycisk OFF

Naciśnięcie przycisku OFF powoduje wyłączenie klimatyzacji.

Pokrętło regulacji temperatury

Tym pokrętłem reguluje się temperaturę. Obróć pokrętło w prawo, aby uzyskać cieplejsze powietrze i w lewo, aby uzyskać chłodniejsze powietrze.

- Gdy przełącznik DUAL jest wyłączony: Obracaj pokrętłem regulacji temperatury po stronie kierowcy, aby wyregulować temperaturę w całym wnętrzu nadwozia.
- Gdy przełącznik DUAL jest włączony: Obracaj pokrętłem regulacji temperatury po stronie kierowcy lub pasażera przedniego, aby niezależnie kontrolować temperaturę z każdej strony wnętrza nadwozia.

UWAGA

System klimatyzacji przechodzi do indywidualnego trybu działania (Dioda sygnalizacyjna włącznika DUAL włączona) po obróceniu pokrętła regulacji temperatury po stronie pasażera nawet wówczas, kiedy włącznik DUAL jest wyłączony, co umożliwia indywidualne sterowanie temperaturą po stronie kierowcy i po stronie pasażera.

Pokrętło regulacji prędkości wentylatora

Wentylator może obracać się z siedmioma prędkościami. Wybrana prędkość zostanie wyświetlona.

Przełącznik wyboru rozdziału powietrza

Można wybrać żądany kierunek wylotu powietrza (strona 5-4).

UWAGA

- Przy ustawieniu pokrętła w pozycji i pokrętła temperatury w zakresie wartości średnich, ogrzane powietrze jest kierowane na nogi, a powietrze o odpowiednio niższej temperaturze na tułów i twarz poprzez wyloty w desce rozdzielczej: centralne, lewy i prawy.
- Aby ustawić nawiew powietrza na , naciśnij włącznik ogrzewania przedniej szyby.
- W pozycji automatycznie włączany jest nawiew powietrza z zewnątrz.

Włącznik klimatyzacji A/C

Naciśnięcie włącznika klimatyzacji A/C, podczas gdy przycisk AUTO jest włączony, spowoduje wyłączenie klimatyzacji (funkcje chłodzenia/osuszania powietrza).
Klimatyzację można włączyć i wyłączyć naciskając przycisk A/C, kiedy pokrętło regulacji prędkości wentylatora jest włączone.
Zmiana w przedstawionym poniżej porządku ma miejsce za każdym razem, kiedy naciska się na przycisk A/C.
A/C→ A/C ECO→ Stop

UWAGA

- Klimatyzacja działa, kiedy przycisk A/C zostanie włączony, nawet przy pokrętle regulacji prędkości wentylatora w pozycji OFF.
- Funkcja A/C ECO jest zaprojektowana dla uzyskania oszczędności podczas korzystania z układu klimatyzacji. „A/C ECO“ będzie wyświetlone, kiedy układ klimatyzacji osiągnie optymalne ustawienie.
- Klimatyzacja może nie działać, gdy temperatura zewnętrzna spada poniżej 0 °C.

Włącznik trybu obiegu powietrza

Można nim włączyć nawiew powietrza z zewnątrz lub recyrkulację powietrza wewnątrz kabiny pasażerskiej. Naciśnij przycisk, aby wybrać nawiew z zewnątrz/ recyrkulację powietrza.

Recyrkulacja powietrza (⇦)

Korzystaj z recyrkulacji podczas jazdy przez tunele, w korkach (przy dużym natężeniu spalin) lub gdy konieczne jest szybkie schłodzenie kabiny.

Nawiew powietrza z zewnątrz (⇦)

Korzystaj z tego trybu do wentylacji i do odparowania szyb.

⚠ *OSTRZEŻENIE*

Nie korzystaj z ustawienia ⇦ przy niskich temperaturach i podczas deszczu:
Korzystanie z pozycji ⇦ przy niskich temperaturach i podczas deszczu zagraża bezpieczeństwu, ponieważ powoduje zaparowanie szyb. Ograniczenie widoczności może doprowadzić do poważnego wypadku.

Przycisk DUAL

Użyj włącznika DUAL, aby przechodzić pomiędzy indywidualnym trybem działania (osobno dla kierowcy i dla pasażera) a trybem połączonym (jednoczesnym).

Indywidualny tryb działania (dioda włączona)

Temperatura może być regulowana indywidualnie dla kierowcy i dla pasażera.

Połączony tryb działania (dioda wyłączona)

Temperatura jest ustawiana jednocześnie zarówno dla kierowcy jak i dla pasażera.

Włącznik ogrzewania przedniej szyby

Naciśnij przycisk, aby odmrozić szybę przednią i szyby przednich drzwi.

▼Obsługa klimatyzacji automatycznej

1. Naciśnij włącznik AUTO. Wybór rozdziału powietrza, poboru powietrza i prędkości wentylatora będzie kontrolowany automatycznie.
2. Ustaw żądaną temperaturę pokrętłem regulacji temperatury.
   Naciśnij pokrętło DUAL lub obróć pokrętłem sterującym temperaturą po stronie pasażera przedniego, aby ustawić indywidualną temperaturę dla kierowcy i dla pasażera.

Aby wyłączyć układ, naciśnij wyłącznik OFF.

UWAGA

- Ustawienie minimalnej lub maksymalnej temperatury nie spowoduje szybszego uzyskania żądanej wartości.
- Po włączeniu ogrzewania, układ ograniczy nawiew do czasu jego nagrzania, w celu uniknięcia nadmuchiwania zimnego powietrza z wylotów.
- **(Model europejski)**
  Dla uzyskania optymalnej temperatury, ustaw jej wartość w pobliżu „22,0“. Jeśli zajdzie potrzeba, dokonaj regulacji do żądanej wartości.
  (Model spoza Europy)
  Dla uzyskania optymalnej temperatury, ustaw jej wartość w pobliżu „25,0“. Jeśli zajdzie potrzeba, dokonaj regulacji do żądanej wartości.

▼Odszranianie i odparowywanie szyby przedniej

Naciśnij przycisk ogrzewania szyby przedniej.
W tej pozycji automatycznie włączą się nawiew powietrza z zewnątrz i klimatyzacja. Klimatyzacja bezpośrednio dostarczy osuszone powietrze na przednią szybę i szyby w drzwiach przednich (strona 5-4). Ilość nadmuchiwanego powietrza zostanie zwiększona.

⚠ *OSTRZEŻENIE*

Gdy wybierasz funkcję ogrzewania przedniej szyby, ustaw pokrętło regulacji temperatury na średnią lub wysoką temperaturę (pozycja):
Ustawienie przy ustawieniu pokrętła temperatury na zimne powietrze zagraża bezpieczeństwu, ponieważ może spowodować zaparowanie zewnętrznej powierzchni szyby. Ograniczenie widoczności może doprowadzić do poważnego wypadku.

UWAGA

W celu szybszego osuszenia szyby zwiększ temperaturę powietrza za pomocą pokrętła regulacji temperatury.

▼Czujnik nasłonecznienia/ temperatury

Automatyczna klimatyzacja mierzy temperaturę powietrza wewnątrz i na zewnątrz samochodu oraz poziom nasłonecznienia. Następnie reguluje odpowiednio temperaturę wnętrza.

⚠ PRZESTROGA

Nie zasłaniaj czujników, ponieważ automatyczna klimatyzacja nie będzie działała prawidłowo.

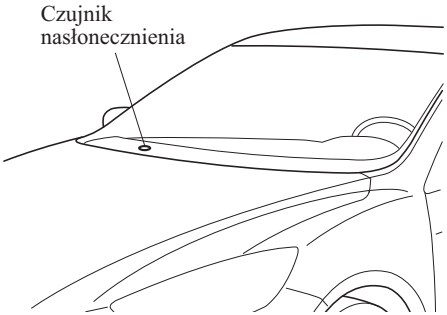

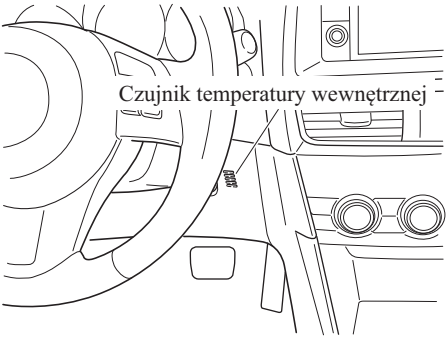

Antena

▼Typ A*

Antena jest wbudowana w szybę.

⚠ PRZESTROGA

Podczas mycia wewnętrznej strony szyby zawierającej antenę, używaj miękkiej szmatki zamoczonej w letniej wodzie, delikatnie przecierając linie anteny.
Stosowanie produktów do czyszczenia szyb może spowodować uszkodzenie anteny.

▼Typ B

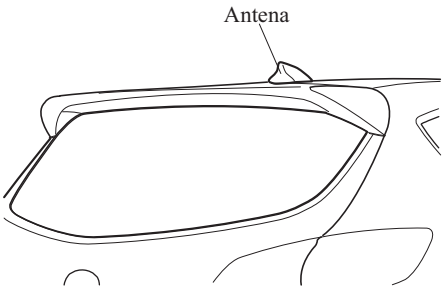

Zasady obsługi systemu audio

⚠ *OSTRZEŻENIE*

Zawsze reguluj system audio podczas postoju:
Nie używaj przycisków sterowania systemem audio podczas jazdy. Korzystanie z przycisków podczas jazdy zagraża bezpieczeństwu, ponieważ może odwrócić Twoją uwagę od sytuacji na drodze i spowodować poważny wypadek.
Jeśli przyciski sterowania systemem audio są umieszczone na kierownicy, naucz się ich obsługi bez patrzenia na nie, aby maksymalnie skupić się na jeździe.

⚠ PRZESTROGA

Aby bezpiecznie prowadzić samochód, ustaw głośność systemu audio na poziomie, który pozwala słyszeć odgłosy z zewnątrz na przykład sygnały dźwiękowe, syreny alarmowe.

*Wybrane modele.

UWAGA

- Nie korzystaj z systemu audio przez dłuższy czas przy wyłączonym silniku. Może to doprowadzić do rozładowania akumulatora.
- Jeśli w samochodzie lub obok niego jest używany telefon komórkowy lub CB radio, urządzenia te mogą spowodować zakłócenia pracy systemu audio. Nie jest to objaw uszkodzenia systemu.

Chroń system audio przed zalaniem jakimikolwiek płynami.

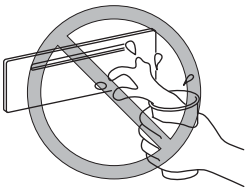

Nie wkładaj do wnętrza odtwarzacza innych przedmiotów niż płyty CD.

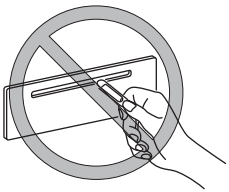

▼Odbiór programów radiowych

Odbiór sygnału radiowego AM

Sygnał radiowy AM omija przeszkody takie jak budynki, góry i odbija się od jonosfery.
Dlatego dociera na dalsze odległości niż sygnał FM.
Może się zdarzyć, że na tej samej częstotliwości, w tym samym czasie są odbierane dwie stacje.

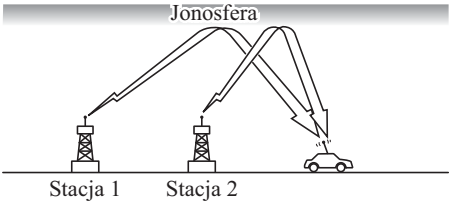

Odbiór sygnału radiowego FM

Zasięg sygnału FM wynosi zazwyczaj około 40—50 km od nadajnika.
W związku z koniecznością dodatkowego kodowania dźwięku dwukanałowego, sygnał FM stereo ma jeszcze mniejszy zasięg niż jednokanałowy sygnał FM (mono).

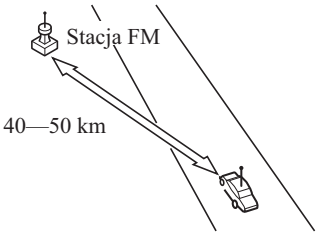

Sygnał emitowany z nadajnika FM jest podobny do promienia światła, ponieważ nie omija przeszkody, lecz odbija się od niej. W odróżnieniu od sygnału AM, sygnał FM nie dociera poza linię horyzontu. Dlatego stacje FM nie mogą być odbierane z dalszych odległości tak, jak stacje AM.

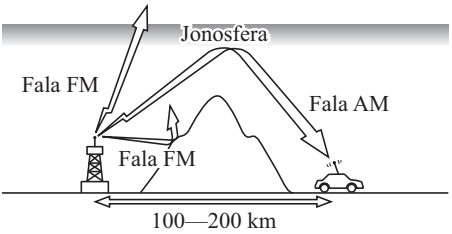

Na odbiór sygnału FM mogą też wpływać warunki atmosferyczne. Duża wilgotność może być przyczyną słabego odbioru. W pochmurne dni odbiór może się okazać lepszy niż w dni pogodne.

Zakłócenia

Ponieważ sygnał FM odbija się od przeszkód, istnieje możliwość odbioru w tym samym czasie zarówno sygnału bezpośredniego i odbitego. Powoduje to niewielkie opóźnienie w odbiorze i może być odczuwalne jako przerywany lub zniekształcony dźwięk. Problem ten może również wystąpić w pobliżu nadajnika.

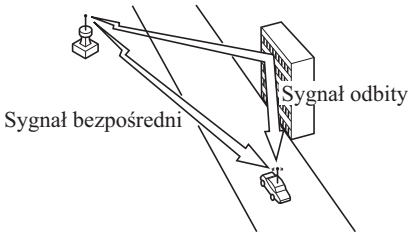

Przerwy/szumy

Sygnały z nadajnika FM przenoszą się w linii prostej i ulegają osłabieniu w obszarach pomiędzy wysokimi budynkami, górami i innymi przeszkodami. Przy przejeżdżaniu przez takie obszary warunki odbioru mogą się gwałtownie zmienić, co powoduje nieprzyjemny szum.

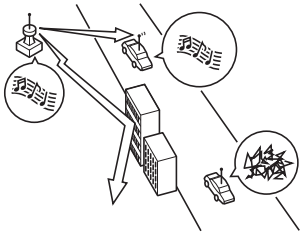

Słaby sygnał

Ze względu na większą odległość od nadajnika, w obszarach pozamiejskich nadawany sygnał jest słabszy. Odbiór na takich obszarach charakteryzuje się przerywanym dźwiękiem.

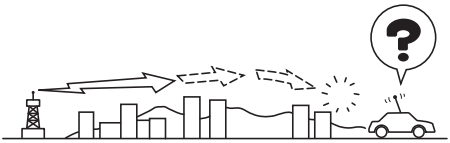

Silny sygnał

W pobliżu nadajników sygnał jest bardzo mocny. Może to powodować szum lub przerwy w odbiorze.

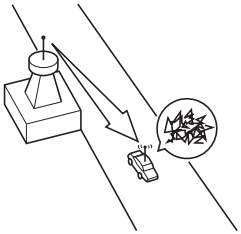

Nakładanie się sygnałów

Na obszarze, gdzie dwa silne sygnały są nadawane na zbliżonych częstotliwościach, pierwotny sygnał może być chwilowo utracony, a w jego miejsce może pojawić się drugi. Będą temu towarzyszyć zakłócenia.

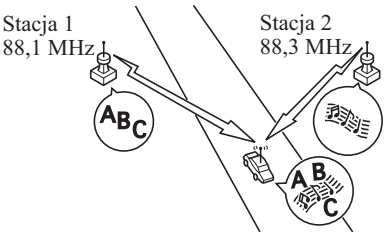

▼Zasady obsługi odtwarzacza CD

Zjawisko kondensacji

Natychmiast po włączeniu ogrzewania, gdy temperatura wewnątrz samochodu jest niska, płyta CD lub elementy optyczne odtwarzacza CD mogą ulec zaparowaniu. W takim przypadku płyta CD zostanie wysunięta z odtwarzacza zaraz po jej włożeniu.
Aby tego uniknąć, należy wytrzeć płytę CD miękką szmatką. Zaparowane elementy optyczne powrócą samoczynnie do właściwego stanu po około godzinie. Wstrzymaj się z użyciem urządzenia do tego momentu.

Obsługa odtwarzacza CD

Stosuj się do następujących zaleceń.

- Płyta CD obraca się w urządzeniu z dużą prędkością. Nigdy nie używaj uszkodzonych (pękniętych lub zgiętych) płyt CD.

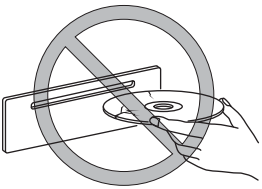

- Nie używaj płyt o niestandardowych kształtach, takich jak płyty w kształcie serca, ośmiokątne itp. Płyta może nie zostać wysunięta, powodując awarię.

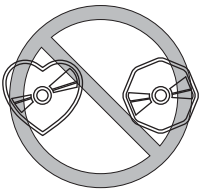

- Nie używaj płyt CD o przezroczystej powierzchni zapisu.

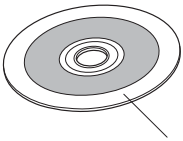

- Nowa płyta CD może mieć ostre wewnętrzne i zewnętrzne krawędzie. Użycie płyty CD z ostrymi krawędziami może uniemożliwić jej prawidłowe ułożenie i odtworzenie przez odtwarzacz CD. Ponadto płyta może nie zostać wysunięta, powodując awarię. Usuń ostre krawędzie przed użyciem płyty za pomocą długopisu lub ołówka w sposób pokazany poniżej. Aby usunąć ostre krawędzie, potrzyj wewnętrzną i zewnętrzną krawędź płyty bokiem długopisu lub ołówka.

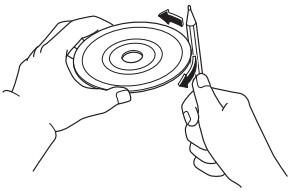

- Podczas jazdy po nierównej nawierzchni mogą pojawić się zniekształcenia dźwięku.

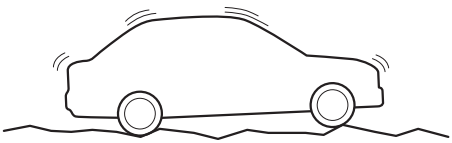

- Odtwarzacz CD został zaprojektowany do odtwarzania płyt CD oznaczonych w poniższy sposób. Odtwarzanie innych płyt nie jest możliwe.

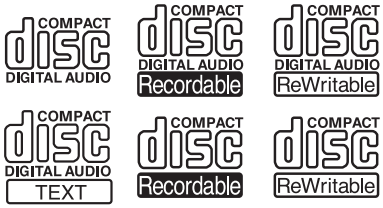

- Używaj legalnie nagranych płyt. W przeciwnym razie, działanie systemu może być nieprawidłowe.
- Nigdy nie dotykaj powierzchni zapisu płyty CD. Trzymaj płytę CD za zewnętrzne krawędzie lub za wewnętrzną i zewnętrzną krawędź.

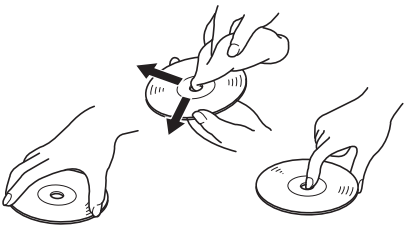

- Nie naklejaj na płycie papieru lub taśmy klejącej. Chroń stronę zapisu (strona bez etykiety) płyty przed zarysowaniem. Płyta może nie zostać wysunięta, powodując awarię.
- Kurz, ślady palców oraz brud mogą ograniczyć ilość światła odbijaną przez powierzchnię zapisu, wpływając na jakość dźwięku. W przypadku zabrudzenia płyty CD, wytrzyj ją delikatnie miękką szmatką, od środka do brzegu.

- Nie używaj sprayów do płyt, środków antystatycznych oraz domowych środków czyszczących w sprayu. Lotne substancje chemiczne, takie jak benzyna i rozpuszczalnik, mogą również uszkodzić płytę CD, dlatego nie należy ich używać. Do czyszczenia płyt CD nie należy także używać żadnych materiałów, które mogłyby uszkodzić, odkształcić lub zmatowić tworzywo.
- Odtwarzacz CD wysuwa płytę, która jest włożona do szczeliny odwrotnie niż powinna. Mogą również zostać wysunięte płyty zabrudzone i/lub uszkodzone.
- Nie wkładaj do odtwarzacza CD płyt czyszczących.
- Nie używaj płyt z łatwo odklejającymi się naklejkami.
- Urządzenie może nie odtwarzać niektórych płyt CD-R/CD-RW nagranych przy użyciu komputera lub nagrywarek CD ze względu na charakterystykę płyt, zadrapania, ślady palców, zabrudzenia itp. lub z powodu osadzenia się kurzu lub pary na powierzchni soczewek wewnątrz urządzenia.
- Przechowywanie płyt CD w samochodzie w miejscu narażonym na bezpośrednie działanie promieni słonecznych lub wysokiej temperatury może doprowadzić do uszkodzenia płyt CD-R/CD-RW i braku możliwości ich odtwarzania.
- Płyty CD-R/CD-RW o pojemności powyżej 700 MB nie mogą być odtwarzane.
- Urządzenie może nie odtwarzać niektórych płyt CD nagranych przy użyciu komputera ze względu na użyte ustawienia aplikacji (programu nagrywającego). (Po szczegółowe informacje zwróć się do sprzedawcy programu).
- Możliwe jest, że niektóre dane tekstowe, takie jak tytuły utworów zapisane na płycie, CD-R/CD-RW nie będą pokazywane podczas odtwarzania muzyki (CD-DA).
- Czas od wsunięcia płyty CD-RW do rozpoczęcia odtwarzania jest dłuższy niż w przypadku zwykłej płyty CD lub CD-R.
- Zapoznaj się w całości z instrukcją użytkowania i zaleceniami dla płyt CD-R/CD-RW.
- Nie używaj płyt z naklejoną taśmą przezroczystą, częściowo odklejonymi naklejkami albo naklejkami wystającymi poza krawędzie płyty CD. Nie używaj również płyt z naklejonymi, dostępnymi w sprzedaży etykietami z oznaczeniem CD-R. Płyta może nie zostać wysunięta, powodując awarię.

▼ Zasady korzystania z plików MP3

UWAGA

Dostawa niniejszego produktu jest związana wyłącznie z udzieleniem licencji na użytkowanie do celów prywatnych, niehandlowych i nie oznacza udzielenia licencji ani żadnych praw do wykorzystania produktu w jakimkolwiek celu handlowym (tj. zarobkowym): nadawania (z nadajników naziemnych, satelitarnych, drogą kablową lub w jakikolwiek inny sposób), nadawania/streamingu przez sieć internet, intranet i/lub inne sieci oraz poprzez inne elektroniczne systemy rozpowszechniania, takie jak aplikacje pay-audio lub audio-on-demand. Wykorzystanie produktu w takim charakterze wymaga oddzielnej licencji. Informacje szczegółowe znajdziesz na stronie http://www.mp3licensing.com.

- Ten system audio obsługuje pliki MP3 zapisane na płytach CD-R/CD-RW/CD-ROM. Odtwarzane są płyty zapisane w poniższych formatach:
  - ISO 9660 poziom 1
  - ISO 9660 poziom 2
  - Joliet format rozszerzony
  - Romeo format rozszerzony

- Urządzenie obsługuje pliki MP3 zgodne z formatem MP3, zawierające zarówno ramki nagłówków, jak i ramki danych.
- Urządzenie odtwarza płyty nagrane w trybie multi-session do 50 sesji.
- Urządzenie odtwarza pliki MP3 o częstotliwości próbkowania 8/11,025/12/16/22,05/24/32/44,1/48 kHz.
- Urządzenie odtwarza pliki MP3 zapisane w formacie od 8 kbps do 320 kbps. Niezależnie od tego dla zapewnienia zadowalającej jakości dźwięku, zalecane jest odtwarzanie płyt zapisanych w formacie co najmniej 128 kbps.
- Jeśli płyta zawiera zarówno pliki muzyczne (CD-DA) i pliki MP3, odtwarzanie plików obydwu rodzajów będzie się różnić w zależności od sposobu zapisania płyty.
- Urządzenie nie odtwarza płyt zapisanych pakietowo.
- Urządzenie nie odtwarza płyt CD zapisanych w formatach MP3i (MP3 interactive), MP3 PRO i RIFF MP3.

Foldery i pliki

- Porządek i kolejność odtwarzania płyty zawierającej pliki MP3 jest następująca:

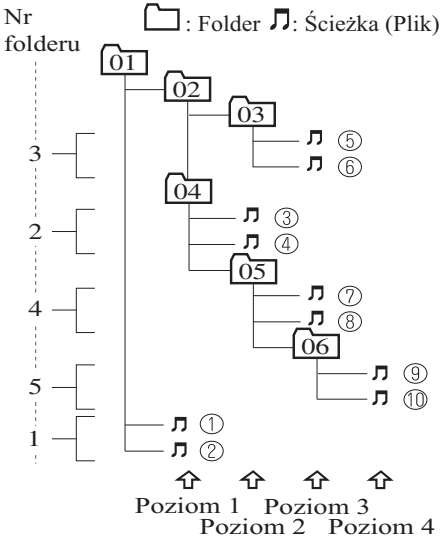

W zależności od urządzenia, odtwarzanie powyżej przedstawionej hierarchii może okazać się niemożliwe.

- Kolejność folderów jest wyznaczana automatycznie i nie może zostać zmieniona.
- Wszystkie foldery nie zawierające plików MP3 zostaną pominięte. (Folder zostanie pominięty, a jego numer nie jest wyświetlany).
- Pliki MP3 niezgodne z formatem MP3, zawierające ramki nagłówka i danych, zostaną pominięte i nie będą odtwarzane.
- Urządzenie odtwarza pliki MP3 do ośmiu poziomów. Czas konieczny do rozpoczęcia odtwarzania rośnie wraz z ilością poziomów. Zaleca się zapisywanie płyt o najwyżej dwóch poziomach.

- Maksymalna liczba nagranych plików na płycie wynosi 512, maksymalna liczba plików znajdujących się w pojedynczym folderze na płycie wynosi 255.
- Przy wprowadzaniu nazwy pliku MP3 sprawdź, czy po nazwie pliku zostało dodane rozszerzenie (.mp3).
- Liczba wyświetlanych znaków jest ograniczona.

⚠ PRZESTROGA

Urządzenie odtwarza wyłącznie pliki MP3 z wpisanym w nazwie rozszerzeniem MP3 (.mp3). Nie dopisuj rozszerzenia MP3 do plików innego rodzaju, ponieważ próba ich odtworzenia może spowodować szum lub nieprawidłowe działanie urządzenia.

Wyświetlanie Tagów ID3

- Urządzenie wyświetla wyłącznie tagi ID3 w postaci tytułu albumu, nazwy utworu lub wykonawcy, wprowadzone w formacie zgodnym z wersjami 1.0/1.1/2.2/2.3/2.4. Wszystkich innych wprowadzonych danych nie można wyświetlić.
- System nie wyświetla niektórych znaków. Znaki, których nie można wyświetlić, zastępowane są gwiazdką (＊).

Określenia

MP3

Skrót od „MPEG Audio Layer 3“. Standard technologiczny kompresji sygnału dźwiękowego określony przez grupę roboczą MPEG ISO*1. Użycie formatu MP3 pozwala na zmniejszenie rozmiarów pliku dźwiękowego około dziesięć razy w stosunku do pliku wyjściowego.

*1 International Organization for Standardization

ISO 9660

Międzynarodowa norma formatowania logicznego plików i folderów CD-ROM. Dzieli się na trzy oddzielne poziomy, w zależności od różnic procedur określania nazw plików, konfiguracji danych i innych charakterystyk.

Płyty CD wielosesyjne

Sesja to całość danych zapisanych od początku do końca pojedynczego nagrania płyty CD-ROM, CD-R/CD-RW. Zapis wielosesyjny oznacza istnienie na płycie danych z dwóch lub więcej sesji nagrywania.

Próbkowanie

Dotyczy procesu kodowania analogowego sygnału dźwiękowego w stałych odstępach czasu i przetwarzania go na dane cyfrowe. Częstotliwość próbkowania określa ilość próbek pobieranych w ciągu jednej sekundy i jest wyrażona w Hz. Zwiększenie częstotliwości próbkowania poprawia jakość dźwięku, ale zwiększa również rozmiar pliku.

Przepływność strumienia danych

Określa ilość danych na sekundę, wyrażoną w bps (bitach na sekundę). Ogólnie, im większy jest rozmiar transferu danych podczas kompresji pliku MP3, tym więcej jest przenoszonych informacji o utworze i tym lepsza jest jakość dźwięku.

Zapis pakietowy

Pojęcie ogólne określające metodę, zbliżoną do stosowanej w dyskietkach lub twardych dyskach, polegającą na zapisie żądanego pliku w jednym sektorze płyty CD-R lub w podobny sposób.

Tag ID3

Tag ID3 jest metodą przechowywania informacji związanych z muzyką zapisaną w pliku MP3. Służy do zapisywania takich informacji, jak nazwa utworu, wykonawca oraz tytuł albumu. Dane te mogą być swobodnie zmieniane przy użyciu oprogramowania do edycji ID3.

VBR

Skrót oznaczający Variable Bit Rate (Zmienna kompresja danych). Zazwyczaj używana jest metoda CBR (Constant Bit Rate – Stała kompresja danych), natomiast VBR reguluje kompresję sygnału dźwiękowego, zależnie od warunków kompresji, co umożliwia poprawę jakości dźwięku.

▼Zasady korzystania z plików WMA

WMA – skrót od Windows Media Audio i jest formatem plików audio firmy Microsoft.
Dane audio mogą być zapisane z większym stopniem kompresji niż pliki MP3.

* Microsoft i Windows Media są znakami towarowymi firmy Microsoft Corporation U.S. w USA i innych krajach.

System audio umożliwia odtwarzanie następujących plików WMA:

Element	Wartość
Specyfikacja	Windows Media Audio Wersja 7.0, 8.0, 9.0 (standard), 10.0 (standard)
Częstotliwość próbkowania	32/44,1/48 kHz
Przepływność strumienia danych	32—320 kbps

⚠ PRZESTROGA

Urządzenie odtwarza pliki z rozszerzeniem WMA (.wma) jako pliki WMA. Nie dopisuj rozszerzenia WMA do plików innego rodzaju, ponieważ próba ich odtworzenia może spowodować szum, lub usterkę urządzenia.

- W plikach WMA tytuł utworu, wykonawca i tytuł albumu może być zapisany jako dane w postaci „WMA-Tag“, te dane mogą być wyświetlone.
- Pliki WMA nie spełniające powyższej specyfikacji mogą być odtwarzane niepoprawnie, a ich nazwa i nazwa ich folderu mogą być niepoprawnie wyświetlane.
- Rozszerzenie może nie być dodawane do nazwy pliku, w zależności od wersji systemu operacyjnego komputera, oprogramowania nagrywającego oraz ich ustawień. W takim przypadku dopisz rozszerzenie „.wma“ na końcu nazwy i ponownie zapisz plik na dysku.

▼Zasady korzystania z plików AAC

AAC to skrót od Advanced Audio Coding, co wskazuje na format kompresji cyfrowego sygnału audio ustanowiony przez grupę roboczą (MPEG) ISO*1. Dane audio mogą być zapisane z większym stopniem kompresji niż pliki MP3.

*1 International Organization for Standardization

Specyfikacje możliwych do odtworzenia plików AAC

System ten obsługuje odtwarzanie plików AAC nagranych na płyty CD-R i CD-RW.

System audio umożliwia odtwarzanie następujących plików AAC:

Element	Wartość
Specyfikacja	MPEG-4 AAC
Częstotliwość próbkowania	8/11,025/12 kHz 16/22,05/24 kHz 32/44,1/48 kHz
Przepływność strumienia danych	24—320 kbps

⚠ PRZESTROGA

Urządzenie odtwarza pliki z rozszerzeniem (.m4a) jako pliki AAC. Nie dopisuj rozszerzenia AAC do plików innego rodzaju, ponieważ próba ich odtworzenia może spowodować szum, lub usterkę urządzenia.

- Informacje o nazwie utworu, wykonawcy i albumu w pliku AAC nagrywane są jako dane opatrzone terminem „iTunes, m4a, Meta-Data applicable“ i informacje te mogą być wyświetlane.
- Pliki AAC nie spełniające powyższej specyfikacji mogą być odtwarzane niepoprawnie, a ich nazwa i nazwa ich folderu mogą być niepoprawnie wyświetlane.
- Rozszerzenie może nie być dodawane do nazwy pliku, w zależności od wersji systemu operacyjnego komputera, oprogramowania nagrywającego oraz ich ustawień. W takim przypadku dopisz rozszerzenie „.m4a“ na końcu nazwy i ponownie zapisz plik na dysku.

▼Zasady korzystania z urządzenia USB

System ten obsługuje odtwarzanie plików MP3/WMA/AAC zapisanych na urządzeniu USB.

UWAGA

- Mogą być odtwarzane dane muzyczne (w formacie MP3/WMA/AAC (.m4a)) zapisane na urządzeniu zgodnym z protokołem Mass Storage Class (takie jak pamięć USB).
- W zależności od typu i stanu pamięci USB odtwarzanie plików może nie być możliwe, nawet jeśli plik audio jest zgodny z powyżej wskazanym standardem.
- Pliki WMA/AAC chronione prawami autorskimi nie mogą być odtwarzane w tym urządzeniu.
- Kolejność danych muzycznych zapisanych na urządzeniu może być różna od kolejności odtwarzania.
- Aby uniknąć utraty lub uszkodzenia danych, zalecamy zawsze wykonywać ich kopię zapasową.
- Jeśli w urządzeniu zostanie przekroczona maksymalna wartość prądu elektrycznego w wysokości 500 mA, może ono nie działać lub nie ładować się, gdy jest podłączone.
- Nie wyjmuj urządzenia USB, gdy włączony jest tryb USB (wyjmuj je tylko w trybie radia FM/AM lub płyty CD).
- Urządzenie nie będzie działać, jeśli dane zabezpieczone są hasłem.

Specyfikacje możliwych do odtworzenia plików MP3

System audio umożliwia odtwarzanie następujących plików MP3:

Element	Wartość
Specyfikacja	MPEG1 AUDIO LAYER III MPEG2 AUDIO LAYER III MPEG2.5
Częstotliwość próbkowania	44.1/48/32 kHz (MPEG1) 22.05/24/16 kHz (MPEG2) 11.025/12/8 kHz (MPEG2.5)
Przepływność strumienia danych	32—320 kbps (MPEG1) 8—160 kbps (MPEG2) 8—160 kbps (MPEG2.5)

⚠ PRZESTROGA

Urządzenie odtwarza pliki z rozszerzeniem (.mp3) jako pliki MP3. Nie dopisuj rozszerzenia MP3 do plików innego rodzaju, ponieważ próba ich odtworzenia może spowodować szum, lub usterkę urządzenia.

- Pliki MP3 nie spełniające powyższej specyfikacji mogą być odtwarzane niepoprawnie, a ich nazwa i nazwa ich folderu mogą być niepoprawnie wyświetlane.
- Rozszerzenie może nie być dodawane do nazwy pliku, w zależności od wersji systemu operacyjnego komputera, oprogramowania nagrywającego oraz ich ustawień. W takim przypadku dopisz rozszerzenie „.mp3“ na końcu nazwy i ponownie zapisz plik w pamięci.

Specyfikacje dotyczące możliwych do odtworzenia plików WMA

System audio umożliwia odtwarzanie następujących plików WMA:

Element	Wartość
Specyfikacja	Windows Media Audio Wersja 7.0, 8.0, 9.0 (standard)
Częstotliwość próbkowania	8/11,025 kHz (LOW) 16/22,05 kHz (MID) 44,1/48/32 kHz (HI)
Przepływność strumienia danych	32—320 kbps

⚠ PRZESTROGA

Urządzenie odtwarza pliki z rozszerzeniem WMA (.wma) jako pliki WMA. Nie dopisuj rozszerzenia WMA do plików innego rodzaju, ponieważ próba ich odtworzenia może spowodować szum, lub usterkę urządzenia.

- Pliki WMA nie spełniające powyższej specyfikacji mogą być odtwarzane niepoprawnie, a ich nazwa i nazwa ich folderu mogą być niepoprawnie wyświetlane.
- Rozszerzenie może nie być dodawane do nazwy pliku, w zależności od wersji systemu operacyjnego komputera, oprogramowania nagrywającego oraz ich ustawień. W takim przypadku dopisz rozszerzenie „.wma“ na końcu nazwy i ponownie zapisz plik w pamięci.

Specyfikacje możliwych do odtworzenia plików AAC

System audio umożliwia odtwarzanie następujących plików AAC:

Element	Wartość
Specyfikacja	MPEG4 AAC-LC
Częstotliwość próbkowania	8/11.025/12 kHz 16/22.05/24 kHz 32/44.1/48 kHz
Przepływność strumienia danych	16—320 kbps

⚠ PRZESTROGA

Urządzenie odtwarza pliki z rozszerzeniem (.aac*1/.m4a) jako pliki AAC. Nie dopisuj rozszerzenia AAC do plików innego rodzaju, ponieważ próba ich odtworzenia może spowodować szum, lub usterkę urządzenia.

*1 Typ C/Typ D Patrz rozdział „Konsola systemu audio“ (Typ C/Typ D) na stronie 5-41.

- Pliki AAC nie spełniające powyższej specyfikacji mogą być odtwarzane niepoprawnie, a ich nazwa i nazwa ich folderu mogą być niepoprawnie wyświetlane.
- Rozszerzenie może nie być dodawane do nazwy pliku, w zależności od wersji systemu operacyjnego komputera, oprogramowania nagrywającego oraz ich ustawień. W takim przypadku dopisz rozszerzenie „.aac*1“ lub „.m4a“ na końcu nazwy i ponownie zapisz plik w pamięci.
  *1 Typ C/Typ D Patrz rozdział „Konsola systemu audio“ (Typ C/Typ D) na stronie 5-41.

▼Zasady korzystania z urządzeń typu iPod

System obsługuje pliki muzyczne nagrane na urządzeniu iPod.

- iPod to znak handlowy firmy Apple Inc. zarejestrowany w Stanach Zjednoczonych i innych krajach.
- iPod classic to znak handlowy firmy Apple Inc. zarejestrowany w Stanach Zjednoczonych i innych krajach.
- iPod nano to znak handlowy firmy Apple Inc. zarejestrowany w Stanach Zjednoczonych i innych krajach.
- iPod touch to znak handlowy firmy Apple Inc. zarejestrowany w Stanach Zjednoczonych i innych krajach.
- iPhone to znak handlowy firmy Apple Inc. zarejestrowany w Stanach Zjednoczonych i innych krajach.

Możliwe jest podłączenie następujących urządzeń typu iPod:

(Typ A/Typ B)

- iPod: 5G
- iPod classic
- iPod nano: 1/2/3/4/5G
- iPod touch*1: 1/2G
- iPhone*1: 3G/3GS

*1 Tylko funkcja iPod

(Typ C/Typ D)

- iPod classic
- iPod nano: 4/5/6G
- iPod touch*1: 2/3/4G
- iPhone*1: 3GS/4/4S

*1 Tylko funkcja iPod

⚠ PRZESTROGA

- Wyjmuj urządzenie iPod z gniazda, jeśli go nie używasz. Ze względu na fakt, iż urządzenie iPod nie jest zaprojektowane tak, aby wytrzymywać zbyt intensywne zmiany temperatury wewnątrz nadwozia, w tego typu warunkach może ono ulec uszkodzeniu lub stan jego baterii może pogorszyć się z powodu nadmiernej temperatury lub wilgotności, jeśli urządzenie to zostanie pozostawione w samochodzie.
- Jeśli dane widniejące na urządzeniu iPod zostaną utracone, podczas gdy jest ono podłączone do systemu w samochodzie, Mazda nie może zapewnić przywrócenia tych danych.
- W przypadku pogorszenia stanu baterii urządzenia iPod, po podłączeniu go do systemu w samochodzie doładowywanie baterii oraz odtwarzanie utworów może być niemożliwe. Wymień jak najszybciej baterię w urządzeniu iPod.
- Uważaj, aby nie uszkodzić przewodu urządzenia iPod podczas otwierania/zamykania konsoli środkowej.
- Więcej informacji dotyczących obsługi urządzenia iPod możesz znaleźć w dołączonej do niego instrukcji.
- Przy podłączaniu urządzenia iPod do portu USB wszystkie polecenia wykonywane są za pomocą systemu audio. Kontrola przy użyciu iPoda jest niemożliwa.

UWAGA
W systemie audio nie można wyświetlać obrazów, czy filmów dostępnych na urządzeniu iPod.

MEMO

Konsola systemu audio (Typ A/Typ B)*

Typ A (niekompatybilny z RDS*)

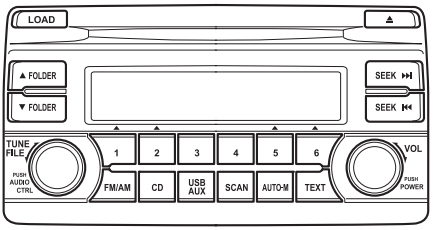

Typ B (kompatybilny z RDS*)

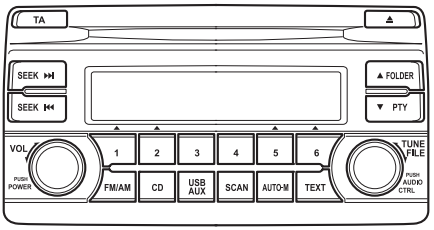

* Radio Data System
Na rysunku przedstawiono typową jednostkę systemu audio.

① Elementy sterowania włączaniem/regulacją głośności i dźwięku ..... strona 5-28
② Obsługa radia (Typ A) ..... strona 5-30
③ Obsługa radia (Typ B) ..... strona 5-32
④ Obsługa odtwarzacza płyt CD ..... strona 5-36
⑤ Obsługa gniazda pomocniczego AUX/portu USB ..... strona 5-39
⑥ Wyświetlane błędy..... strona 5-39

*Wybrane modele.

▼Elementy sterowania włączaniem/regulacją głośności i dźwięku

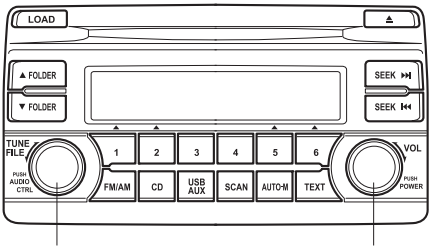

Pokrętło regulacji parametrów dźwięku

Pokrętło włączania/regulacji głośności

Rysunek ten stanowi przykład wskazujący jednostkę typu A.

Włącznik

Ustaw włącznik zapłonu w pozycji ACC lub ON. Aby włączyć system audio, naciśnij pokrętło włączania/regulacji głośności. Aby wyłączyć, naciśnij ponownie pokrętło włączania/regulacji głośności.

Regulacja głośności

Aby zmienić głośność, obróć pokrętło włączania/regulacji głośności. Obróć pokrętło włączania/regulacji głośności w prawo, aby zwiększyć głośność i w lewo, aby ją zmniejszyć.

Regulacja parametrów dźwięku

1. Naciśnij pokrętło regulacji parametrów dźwięku, aby wybrać żądaną funkcję. Wybrana funkcja zostanie wyświetlona.
2. W celu ustawienia wybranych funkcji, obróć pokrętło w następujący sposób:

Wskazanie	Wartość ustawienia	
	Obróć w lewo	Obróć w prawo
ALC (Automatyczna regulacja głośności)	Zmniejsz poziom	Zwiększ poziom
BASS (Tony niskie)	Zmniejsz niskie tony	Zwiększ niskie tony
TREB (Tony wysokie)	Zmniejsz wysokie tony	Zwiększ wysokie tony
FADE (Balans głośności przód/tył)	Zwiększ głośność z przodu	Zwiększ głośność z tyłu
BAL (Balans głośności lewa/prawa strona)	Zwiększ głośność lewego kanału	Zwiększ głośność prawego kanału
BEEP (Dźwięk pracy systemu audio)	Wył.	Wł.
AF (Ustawienie częstotliwości alternatywnej (AF))*1	Wył.	Wł.
REG (Ustawienie programu regionalnego (REG))*1	Wył.	Wł.

*1 Typ B

UWAGA

Po około 5 sekundach od wyboru każdego z trybów, zostanie automatycznie wybrana funkcja regulacji głośności. Aby usunąć dotychczasowe ustawienia niskich i wysokich tonów, głośności przednich i tylnych głośników oraz prawego i lewego kanału, naciśnij pokrętło regulacji parametrów dźwięku przez 2 sekundy. Usłyszysz sygnał dźwiękowy, a na wyświetlaczu pojawi się „CLEAR“.

Automatyczna kontrola poziomu dźwięku (ALC)

Automatyczna kontrola poziomu (ALC) to funkcja, która automatycznie reguluje poziom głośności dźwięku zależnie od prędkości samochodu. Im większa prędkość samochodu, tym wyższy poziom głośności. Funkcję ALC można wyłączyć (OFF) lub ustawić w trybie pracy na poziomie od 1 do 7. W trybie pracy na poziomie 7 (ALC LEVEL 7) głośność może wzrosnąć do maksymalnego poziomu. Wybierz tryb pracy zgodnie z warunkami jazdy.

Ustawienie funkcji częstotliwości alternatywnej (AF) (Typ B)

Funkcja AF systemu RDS może być włączona lub wyłączona
Patrz rozdział „Obsługa radia“ (Typ B) na stronie 5-32.

Ustawienia funkcji programu regionalnego (REG) (Typ B)

Funkcja REG systemu RDS może być włączona lub wyłączona.
Patrz rozdział „Obsługa radia“ (Typ B) na stronie 5-32.

▼Obsługa radia (Typ A)

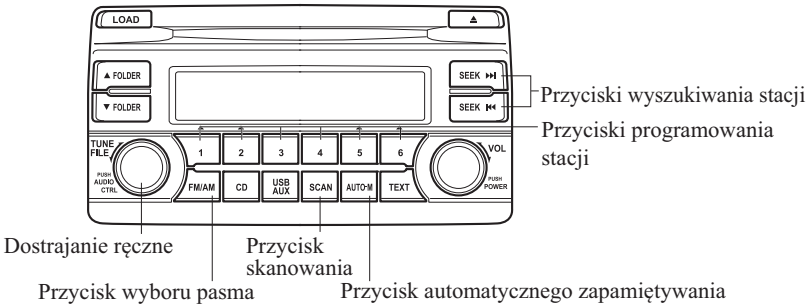

Włączanie radia

Aby włączyć radio, naciśnij przycisk wyboru pasma (FM/AM).

Wybór pasma

Następnie naciśnięcie przycisku wyboru pasma (FM/AM) powoduje przełączanie pasm w następującej kolejności:
FM1→ FM2→ AM.

Wybrany tryb zostanie wyświetlony. Jeżeli odbierane są fale FM stereo, zostanie wyświetlone oznaczenie „ST“.

UWAGA
Jeśli emitowany sygnał w paśmie FM jest słaby, odbiór zmienia się automatycznie ze STEREO na MONO, aby zmniejszyć szumy. Oznaczenie odbioru stereo „ST“ zniknie.

Dostrajanie

Radio można dostroić kilkoma sposobami: Ręcznie, korzystając z trybu Przeszukiwania lub Skanowania, wybierając zaprogramowane stacje oraz korzystając z funkcji Automatycznego zapamiętywania stacji lokalnych. Najłatwiejszym sposobem wyboru stacji jest ustawienie ich na kanałach stacji zaprogramowanych.

UWAGA
W przypadku przerwania zasilania (spalony bezpiecznik lub odłączenie akumulatora) zapamiętane stacje zostaną skasowane.

Dostrajanie ręczne

Obróć pokrętło ręcznego dostrajania, aby zmienić częstotliwość na wyższą lub niższą.

Tryb przeszukiwania

Po naciśnięciu przycisku wyszukiwania stacji (⏭ lub ⏮) tuner wyszuka automatycznie wyższą lub niższą częstotliwość.

UWAGA
Przy naciśniętym i przytrzymanym przycisku (⏭ lub ⏮), wyszukiwanie stacji będzie kontynuowane bez zatrzymania.

Skanowanie

Naciśnij przycisk (SCAN), aby automatycznie odsłuchać najsilniejsze stacje. Skanowanie zatrzymuje się na około 5 sekund po znalezieniu każdej stacji. Naciśnij ponownie przycisk (SCAN) w ciągu tego okresu czasu, aby ustawić znalezioną stację.

Programowanie stacji

6 pozycji pamięci może zostać wykorzystanych do zapamiętania 6 stacji AM oraz 12 stacji FM.

1. Aby ustawić stację, wybierz najpierw pasmo AM, FM1 lub FM2. Dostrój radio do wybranej stacji.
2. Naciśnij i przytrzymaj przycisk programowania stacji przez około 2 sekundy do usłyszenia sygnału dźwiękowego. Na wyświetlaczu pojawi się numer i częstotliwość wybranej stacji. Stacja została zapamiętana.
3. Powtórz tę czynność dla pozostałych pasm i częstotliwości, które chcesz zapamiętać. Aby wybrać stację z pamięci, wybierz pasmo AM, FM1 lub FM2 i naciśnij odpowiedni przycisk pamięci. Na wyświetlaczu pojawi się numer kanału i częstotliwość stacji.

Automatyczne programowanie stacji

Funkcja ta jest szczególnie przydatna przy przejeżdżaniu przez obszary, gdzie nie są znane częstotliwości stacji lokalnych.

Naciśnij i przytrzymaj przycisk (AUTO-M) przez około 2 sekundy, do usłyszenia sygnału dźwiękowego. System automatycznie wyszuka i zapamięta 6 stacji o najsilniejszym sygnale w każdym wybranym paśmie częstotliwości.

Po zakończeniu wyszukiwania zostanie wybrana stacja o najsilniejszym sygnale i na wyświetlaczu pojawi się jej częstotliwość. Naciśnij i puść przycisk automatycznego zapamiętywania (AUTO-M), aby przywołać stacje spośród tych, które są automatycznie zaprogramowane. Każdorazowo zostanie wybrana jedna zaprogramowana stacja; na wyświetlaczu pojawi się jej częstotliwość oraz numer kanału.

UWAGA
Jeśli w trakcie wyszukiwania nie można znaleźć żadnej stacji, zostanie wyświetlona litera „A“.

▼Obsługa radia (Typ B)

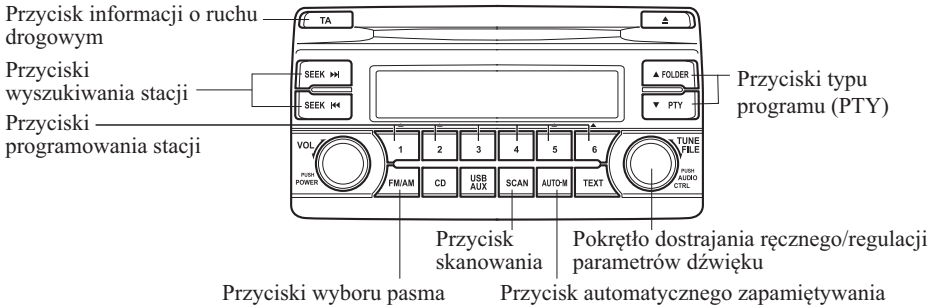

Włączanie radia

Aby włączyć radio, naciśnij przycisk wyboru pasma (FM/AM).

Wybór pasma

Następnie naciśnięcie przycisku wyboru pasma (FM/AM) powoduje przełączanie pasm w następującej kolejności:
FM1→ FM2→ MW/LW.

Wybrany tryb zostanie wyświetlony. Jeżeli odbierane są fale FM stereo, zostanie wyświetlone oznaczenie „ST“.

UWAGA
Jeśli emitowany sygnał w paśmie FM jest słaby, odbiór zmienia się automatycznie ze STEREO na MONO, aby zmniejszyć szumy. Oznaczenie odbioru stereo „ST“ zniknie.

Dostrajanie

Radio można dostroić kilkoma sposobami: Ręcznie, korzystając z trybu Przeszukiwania lub Skanowania, wybierając zaprogramowane stacje oraz korzystając z funkcji Automatycznego zapamiętywania stacji lokalnych. Najłatwiejszym sposobem wyboru stacji jest ustawienie ich na kanałach stacji zaprogramowanych.

UWAGA
W przypadku przerwania zasilania (spalony bezpiecznik lub odłączenie akumulatora) zapamiętane stacje zostaną skasowane.

Dostrajanie ręczne

Obróć pokrętło ręcznego dostrajania, aby zmienić częstotliwość na wyższą lub niższą.

Tryb przeszukiwania

Po naciśnięciu przycisku wyszukiwania stacji (⏭ lub ⏮) tuner wyszuka automatycznie wyższą lub niższą częstotliwość.

UWAGA
Przy naciśniętym i przytrzymanym przycisku (⏭ lub ⏮), wyszukiwanie stacji będzie kontynuowane bez zatrzymania.

Skanowanie

Naciśnij przycisk (SCAN), aby automatycznie odsłuchać najsilniejsze stacje. Skanowanie zatrzymuje się na około 5 sekund po znalezieniu każdej stacji. Naciśnij ponownie przycisk (SCAN) w ciągu tego okresu czasu, aby ustawić znalezioną stację.

Programowanie stacji

6 pozycji pamięci może zostać wykorzystanych do zapamiętania 6 stacji MW/LW oraz 12 stacji FM.

1. Aby ustawić stację, najpierw wybierz pasmo MW/LW, FM1 lub FM2. Dostrój radio do wybranej stacji.
2. Naciśnij i przytrzymaj przycisk programowania stacji przez około 2 sekundy do usłyszenia sygnału dźwiękowego. Na wyświetlaczu pojawi się numer i częstotliwość wybranej stacji. Stacja została zapamiętana.
3. Powtórz tę czynność dla pozostałych pasm i częstotliwości, które chcesz zapamiętać. Aby wybrać stację z pamięci, wybierz pasmo MW/LW, FM1 lub FM2 i naciśnij odpowiedni przycisk pamięci. Na wyświetlaczu pojawi się numer kanału i częstotliwość stacji.

UWAGA
Znak wywoławczy danej stacji jest wyświetlany w momencie odbierania sygnału RDS, i tylko wówczas, kiedy dana stacja nadaje swój znak wywoławczy.

Automatyczne programowanie stacji

Funkcja ta jest szczególnie przydatna przy przejeżdżaniu przez obszary, gdzie nie są znane częstotliwości stacji lokalnych.

Naciśnij i przytrzymaj przycisk (AUTO-M) przez około 2 sekundy, do usłyszenia sygnału dźwiękowego. System automatycznie wyszuka i zapamięta 6 stacji o najsilniejszym sygnale w każdym wybranym paśmie częstotliwości.

Po zakończeniu wyszukiwania zostanie wybrana stacja o najsilniejszym sygnale i na wyświetlaczu pojawi się jej częstotliwość. Naciśnij i puść przycisk automatycznego zapamiętywania (AUTO-M), aby przywołać stacje spośród tych, które są automatycznie zaprogramowane. Każdorazowo zostanie wybrana jedna zaprogramowana stacja; na wyświetlaczu pojawi się jej częstotliwość oraz numer kanału.

UWAGA
• Jeśli w trakcie wyszukiwania nie można znaleźć żadnej stacji, zostanie wyświetlona litera „A“. • Znak wywoławczy danej stacji jest wyświetlany w momencie odbierania sygnału RDS, i tylko wówczas, kiedy dana stacja nadaje swój znak wywoławczy.

Radiowy System Danych (RDS)

UWAGA
System RDS nie działa, jeśli znajdujesz się poza zasięgiem jego działania.

Częstotliwość alternatywna (AF)

Funkcja AF dostępna jest dla zakresu FM. Naciśnij pokrętło regulacji parametrów dźwięku i wybierz tryb AF, wyświetli się „AF“.
Jeśli sygnał danej stacji jest słaby, radio przełączy się automatycznie na częstotliwość alternatywną.

Jeśli chcesz odbierać tylko stacje radiowe, w których zasięgu się znajdujesz, naciśnij pokrętło regulacji parametrów dźwięku i wybierz REG. Wyświetli się „REG ON“. Aby skasować wybór, naciśnij pokrętło ponownie i wybierz REG. Wyświetli się „REG OFF“.

Informacje o ruchu drogowym (TA)

Naciśnięcie przycisku informacji o ruchu drogowym (TA), powoduje uaktywnienie funkcji TA, a na wyświetlaczu pojawi się oznaczenie „TA“.

Jeśli włączone jest odbieranie informacji o ruchu drogowym, informacje takie zostaną nadane, nawet jeśli uruchomione są w tym czasie inne funkcje (FM, CD, USB, iPod lub AUX), i wyświetli się wówczas napis „Traffic Info“.
Aby zakończyć odbieranie informacji i powrócić do poprzedniego trybu pracy, naciśnij przycisk (TA) w trakcie słuchania informacji o ruchu drogowym.

Aby ustawić głośność informacji TA:

1. Naciśnij przycisk informacji o ruchu drogowym (TA) przez około 2 sekundy. Na wyświetlaczu pojawi się „TA VOL“.
2. W trakcie wyświetlania „TA VOL“ ustaw poziom głośności za pomocą pokrętła regulacji głośności.

Przycisk typu programu (PTY)

Niektóre stacje FM nadają kody typu programu. Oznaczenia te umożliwiają szybkie znalezienie alternatywnych stacji nadających ten sam rodzaj programu.

Naciśnij przycisk informacji o typie programu (▲, ▼) przy włączonym paśmie FM. Podczas odbioru na wyświetlaczu pojawi się oznaczenie typu programu i „PTY“. Jeśli program nie ma swojego oznaczenia, wyświetli się napis „None“.

(Aby wybrać typ programu):

1. Naciśnij przycisk informacji o typie programu (▲, ▼) przy wyświetlonym oznaczeniu typu programu.
2. Wykonaj jedną z poniższych czynności:
   - Naciśnij przycisk wstępnie zaprogramowanej stacji (1 - 6).
   - Naciśnij przycisk informacji o typie programu (▲, ▼).
   - Obracaj pokrętłem regulacji parametrów dźwięku.

(Aby odszukać program o wybranym typie):

1. Naciśnij przycisk informacji o typie programu (▲, ▼) przy wyświetlonym oznaczeniu typu programu.
2. Naciśnij przycisk informacji o typie programu ▲, ▼ do usłyszenia sygnału dźwiękowego. Radio wyszuka odpowiednie stacje, a jeśli nie zostanie znaleziona żadna, wyświetli się napis „Nothing“ i radio powróci do poprzednio słuchanej stacji.

(Aby przypisać typy programów do przycisków programowania stacji):

1. Naciśnij przycisk informacji o typie programu (▲, ▼) przy wyświetlonym oznaczeniu typu programu.
2. Naciśnij przycisk informacji o typie programu (▲, ▼), lub obracaj pokrętłem regulacji parametrów dźwięku i wybierz typ programu.
3. W czasie gdy wyświetlane są typy programów, naciśnij przycisk programowania stacji przez około 2 sekundy.

Informacje o zagrożeniach

Jeśli włączone jest odbieranie informacji o zagrożeniu, informacje takie zostaną nadane, nawet jeśli uruchomione są w tym czasie inne funkcje (FM, CD, USB, iPod lub AUX), i wyświetli się wówczas „Alarm!“.

Po zakończeniu informacji o zagrożeniu odbiornik powróci do poprzedniego trybu pracy.

MEMO

▼Obsługa odtwarzacza płyt CD

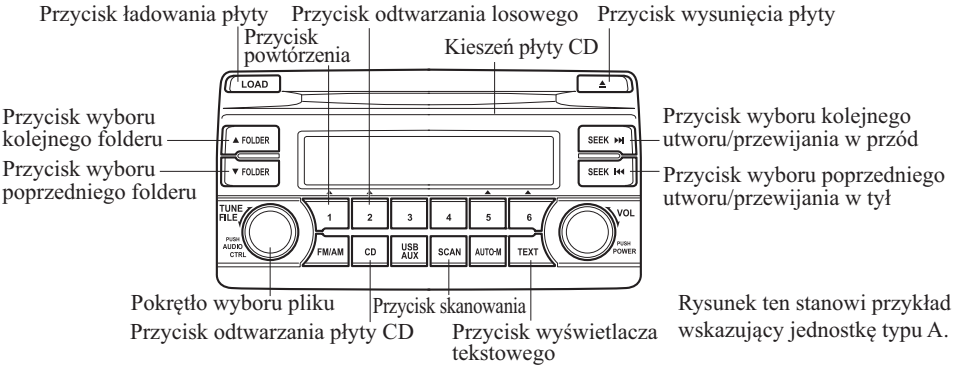

Typ	Odtwarzane dane
Odtwarzacz płyt muzycznych CD/MP3/WMA/AAC	• Dane muzyczne (CD-DA) • Pliki MP3/WMA/AAC

UWAGA

Jeśli płyta zawiera zarówno pliki muzyczne (CD-DA), jak i pliki MP3/WMA/AAC, odtwarzanie tych dwóch lub trzech typów plików będzie się różnić w zależności od systemu zapisu płyty.

Wkładanie płyty CD

Wsuń CD do szczeliny częścią zadrukowaną do góry. Mechanizm ustawi płytę we właściwej pozycji i rozpocznie odtwarzanie.

UWAGA

Odtwarzanie płyty będzie poprzedzone krótką przerwą, podczas której system odczytuje informacje zapisane cyfrowo na płycie CD.

Wysuwanie płyty CD

Aby wysunąć płytę, naciśnij przycisk wysuwania CD (⏏).

Odtwarzanie

Naciśnij przycisk odtwarzania płyty (CD), aby rozpocząć odtwarzanie włożonej płyty CD. Naciśnięcie przycisku odtwarzania (CD), podczas gdy nie ma płyty w odtwarzaczu, spowoduje wyświetlenie migającego napisu „NO DISC“.

UWAGA

(Typ A)
Po naciśnięciu przycisku (LOAD), płyta CD zostanie wsunięta i będzie odtwarzana.

Szybkie przewijanie w przód/tył

Naciśnij i przytrzymaj przycisk przewijania w przód (⏭), aby szybko przewinąć ścieżkę w przód. Naciśnij i przytrzymaj przycisk przewijania w tył (⏮), aby szybko przewinąć ścieżkę w tył.

Wyszukiwanie ścieżki

Naciśnij przycisk zmiany ścieżki (⏭), lub obróć pokrętłem wyboru pliku w prawo, aby przejść do początku odtwarzania kolejnej ścieżki.
Naciśnij przycisk zmiany ścieżki (⏮) lub obróć pokrętłem wyboru pliku w lewo kilka sekund po rozpoczęciu odtwarzania, aby przejść do początku poprzedniej ścieżki.
Naciśnij przycisk zmiany ścieżki (⏮) lub obróć pokrętłem wyboru pliku w lewo po upłynięciu kilku sekund, aby rozpocząć odtwarzanie od początku bieżącej ścieżki.

Wyszukiwanie folderu (podczas odtwarzania płyty CD zawierającej pliki MP3/WMA/AAC)

Aby zmienić bieżący folder na poprzedni, naciśnij (▼), by przejść do następnego folderu, naciśnij (▲).

Skanowanie utworów

Podczas odtwarzania płyty CD

Ta funkcja skanuje tytuły utworów na płycie i odtwarza 10 sekund każdego utworu, aby pomóc w znalezieniu utworu, którego chcesz słuchać.
Naciśnij przycisk (SCAN) w trakcie odtwarzania, aby wykonać skanowanie (numer utworu będzie migał). Naciśnij przycisk (SCAN) ponownie, aby wyłączyć skanowanie.

Podczas odtwarzania płyty CD zawierającej pliki MP3/WMA/AAC

Ta funkcja skanuje tytuły utworów w aktualnie wybranym folderze i odtwarza 10 sekund każdego utworu, aby pomóc w znalezieniu utworu, którego chcesz słuchać. Naciśnij przycisk (SCAN) w trakcie odtwarzania, aby wykonać skanowanie (numer utworu będzie migał). Naciśnij przycisk (SCAN) ponownie, aby wyłączyć skanowanie.

UWAGA
Po wyłączeniu skanowania, odtwarzanie rozpocznie się od miejsca, gdzie skanowanie zostało włączone.

Ponowne odtwarzanie

Podczas odtwarzania płyty CD

Aby powtarzać odtwarzanie aktualnie słuchanego utworu, naciśnij przycisk powtarzania (1) w czasie odtwarzania. Wyświetli się napis „TRACK RPT“.
Aby wyłączyć ponowne odtwarzanie, naciśnij przycisk powtarzania (1), podczas gdy wyświetlany jest napis „TRACK RPT“.

Podczas odtwarzania płyty CD zawierającej pliki MP3/WMA/AAC (Powtarzanie ścieżki)

Aby powtarzać odtwarzanie aktualnie słuchanego utworu, naciśnij przycisk powtarzania (1) w czasie odtwarzania. Wyświetli się napis „TRACK RPT“.
Aby wyłączyć ten tryb, naciśnij przycisk powtarzania (1) dwukrotnie, podczas gdy wyświetlany jest napis „TRACK RPT“.

(Powtarzanie folderu)

Aby powtarzać odtwarzanie bieżącego utworu w folderze, naciśnij dwukrotnie przycisk powtarzania (1) podczas odtwarzania utworu. Wyświetli się napis „FOLDER RPT“.
Aby wyłączyć ten tryb, naciśnij przycisk powtarzania (1), podczas gdy wyświetlany jest napis „FOLDER RPT“.

Odtwarzanie losowe

Podczas odtwarzania płyty CD

Aby odtwarzać utwory na płycie CD w kolejności losowej, naciśnij podczas odtwarzania utworu przycisk odtwarzania losowego (2). Wyświetli się napis „DISC RDM“.
Aby wyłączyć ten tryb, naciśnij przycisk odtwarzania losowego (2), podczas gdy wyświetlany jest napis „DISC RDM“.

Podczas odtwarzania płyty CD zawierającej pliki MP3/WMA/AAC

(Losowe odtwarzanie w folderze)
Aby odtwarzać utwory w folderze w kolejności losowej, naciśnij podczas odtwarzania przycisk odtwarzania losowego (2). Wyświetli się napis „FOLDER RDM“.
Aby wyłączyć ten tryb, naciśnij przycisk odtwarzania losowego (2) dwukrotnie, podczas gdy wyświetlany jest napis „FOLDER RDM“.

(Losowe odtwarzanie płyty CD)
Aby odtworzyć utwory na płycie CD w kolejności losowej, naciśnij dwukrotnie przycisk odtwarzania losowego (2) podczas odtwarzania utworu. Wyświetli się napis „DISC RDM“.
Aby wyłączyć ten tryb, naciśnij przycisk odtwarzania losowego (2), podczas gdy wyświetlany jest napis „DISC RDM“.

Przełączanie wyświetlacza

Po każdorazowym naciśnięciu przycisku (TEXT) podczas odtwarzania muzyki, na wyświetlaczu zmieniać się będą kolejno nazwy plików lub inne wprowadzone informacje.

Płyta CD z muzyką (o ile dostępny jest CD-Text)

Numer utworu/Czas od początku utworu

Nazwa ścieżki

Nazwa albumu

Nazwa wykonawcy

CD MP3/WMA/AAC

Numer pliku/Czas od początku odtwarzania

Numer folderu/numer pliku

Nazwa pliku

Nazwa folderu

Nazwa albumu

Nazwa utworu

Nazwa wykonawcy

UWAGA

- Wyświetlane informacje (takie jak nazwa wykonawcy, tytuł utworu), odnoszą się jedynie do płyty CD, na której informacje te zostały nagrane.
- System nie wyświetla niektórych znaków. Znaki, których nie można wyświetlić, zastępowane są gwiazdką (*).

Przewijanie ekranu

Jednorazowo może zostać wyświetlonych tylko 9 (nazwa pliku) lub 13 (inne informacje) znaków. Aby wyświetlić resztę znaków długiego tytułu, naciśnij przycisk (TEXT). Zostanie wyświetlone kolejne 13 znaków. Po wyświetleniu ostatnich 13 znaków tytułu naciśnij ponownie przycisk (TEXT), aby powrócić do wyświetlania początku tytułu.

UWAGA
Liczba wyświetlanych znaków jest ograniczona.

Wyświetlane komunikaty

Wyświetlenie „CHECK CD“ oznacza usterkę płyty CD. Sprawdź, czy płyta CD nie jest uszkodzona, zabrudzona lub porysowana, a następnie włóż ją ponownie w prawidłowy sposób. Jeśli komunikat pojawi się po raz kolejny, odtwarzacz powinien zostać sprawdzony przez wyspecjalizowany serwis, zalecamy Autoryzowaną Stację Obsługi Mazdy.

▼Obsługa dodatkowego gniazda audio AUX/portu USB*

Do gniazda AUX można podłączyć przenośne urządzenie audio lub inne podobne urządzenia dostępne na rynku, aby słuchać muzyki wykorzystując głośniki w samochodzie.
Korzystaj z dostępnych na rynku przewodów stereo mini jack (3,5 ϕ).
Skontaktuj się ze specjalistycznym serwisem, zalecamy Autoryzowaną Stację Obsługi Mazdy. Ponadto dźwięk audio można odtwarzać przez system audio w samochodzie po podłączeniu do portu USB urządzenia USB lub urządzenia typu iPod.
Patrz rozdział „Tryb AUX/USB/iPod“ strona 5-60.

▼Wyświetlane błędy

Jeśli na wyświetlaczu pojawi się wyświetlony komunikat błędu, sprawdź w tabeli jego przyczynę. Jeśli nie możesz znaleźć przyczyny błędu, zgłoś się do wyspecjalizowanego serwisu, zalecamy Autoryzowane Stacje Obsługi Mazdy.

Wskazanie	Przyczyna	Rozwiązanie
CHECK CD	Płyta CD jest włożona odwrotnie	Włóż poprawnie płytę CD. Jeśli komunikat błędu nie zniknie, skontaktuj się z wyspecjalizowanym serwisem. Zalecamy Autoryzowaną Stację Obsługi Mazdy.
	Uszkodzenie płyty CD	Włóż poprawnie inną płytę CD. Jeśli komunikat błędu nie zniknie, skontaktuj się z wyspecjalizowanym serwisem. Zalecamy Autoryzowaną Stację Obsługi Mazdy.

*Wybrane modele.

MEMO

Konsola systemu audio (Typ C/Typ D)*

⚠ PRZESTROGA

Nie naciskaj mocno na ekran, ani nie używaj do jego obsługi ostro zakończonych przedmiotów. W przeciwnym razie ekran może ulec uszkodzeniu.

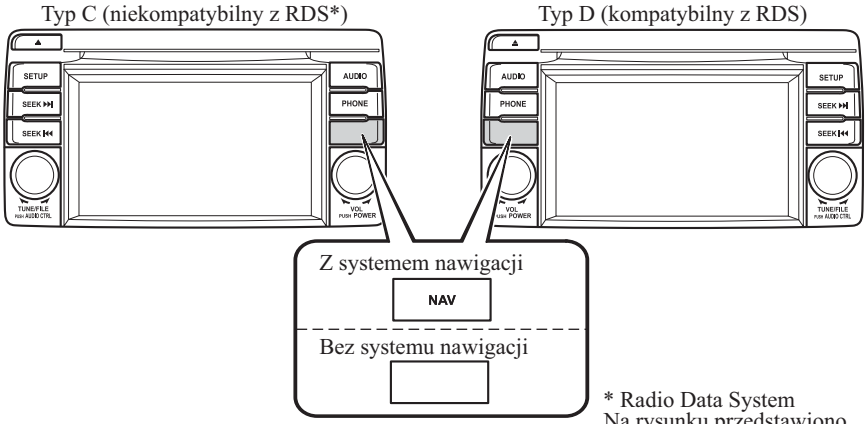

* Radio Data System
Na rysunku przedstawiono typową jednostkę systemu audio.

① Włącznik/Głośność/Wyświetlacz/Ustawienia dźwięku ..... strona 5-42
② Obsługa radia (Typ C) ..... strona 5-46
③ Obsługa radia (Typ D) ..... strona 5-48
④ Obsługa odtwarzacza płyt CD ..... strona 5-52
⑤ Obsługa dodatkowego gniazda audio AUX/portu USB ..... strona 5-55
⑥ Wyświetlane błędy ..... strona 5-55
⑦ Ustawienia ..... strona 5-56

*Wybrane modele.

▼Włącznik/Głośność/Wyświetlacz/Ustawienia dźwięku

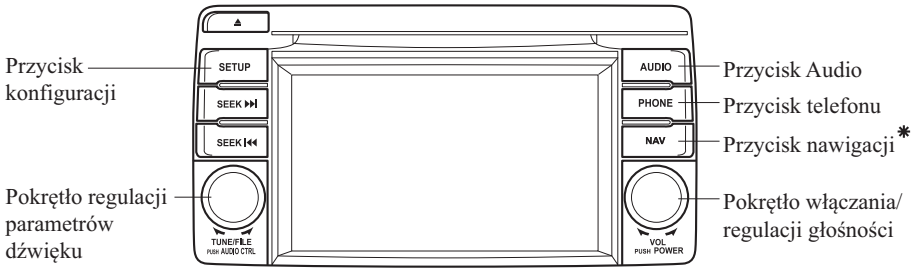

Rysunek ten stanowi przykład wskazujący jednostkę typu C.
* Wybrane modele.

Włącznik

Ustaw włącznik zapłonu w pozycji ACC lub ON.
Aby włączyć system audio, naciśnij pokrętło włączania/regulacji głośności.
Aby wyłączyć, naciśnij ponownie pokrętło włączania/regulacji głośności.

Regulacja głośności

Aby zmienić głośność, obróć pokrętło włączania/regulacji głośności.
Obróć pokrętło włączania/regulacji głośności w prawo, aby zwiększyć głośność i w lewo, aby ją zmniejszyć.

Ustawienia wyświetlacza

Naciśnij przycisk konfiguracji (SETUP), aby wyświetlić ekran ustawień wyświetlacza.
Dotknij na ekranie przycisku Display, aby wybrać element, w którym chcesz dokonać zmian.

Regulacja jasności

[+] : Zwiększ jasność
[−] : Zmniejsz jasność

Regulacja kontrastu

[+] : Większy kontrast
[−] : Mniejszy kontrast

Regulacja nasycenia koloru*1

[+] : Wzmocnienie nasycenia koloru zielonego
[−] : Wzmocnienie nasycenia koloru czerwonego

*1 Regulacji można dokonywać jedynie w trybie widoku z kamery cofania.

Regulacja koloru*1

[+] : Głębsze kolory
[−] : Kolory bardziej wyblakłe

*1 Regulacji można dokonywać jedynie w trybie widoku z kamery cofania.

Ustawienie trybu nocnego/dziennego ekranu*1

Tryb nocny lub dzienny ekranu można wybrać niezależnie od tego, czy światła zewnętrzne są włączone czy też nie (jeśli chcesz, aby w nocy ekran był jaśniejszy lub aby w dzień ekran był ciemniejszy).
Day : Tryb dzienny ekranu
Night : Tryb nocny ekranu
Auto : Automatyczne przełączanie ekranu zgodnie z warunkami oświetlenia zewnętrznego

*1 Ustawień nie można dokonywać w trybie widoku z kamery cofania.

Wyłączanie wyświetlacza

Wyświetlacz można wyłączyć. Aby wyłączyć wyświetlacz, dotknij na ekranie przycisku Display Off.
Wyświetlacz można włączyć ponownie w następujący sposób:

- Naciśnij przycisk audio (AUDIO), aby wyświetlić ekran systemu audio.
- Naciśnij przycisk nawigacji (NAV), aby wyświetlić ekran systemu nawigacji.
- Naciśnij przycisk telefonu (PHONE), aby wyświetlić ekran zestawu głośnomówiącego Bluetooth®.
- Naciśnij przycisk konfiguracji (SETUP), aby wyświetlić ekran konfiguracji.
- Naciśnij pokrętło regulacji parametrów dźwięku, aby wyświetlić ekran ustawień dźwięku.
- Ustaw dźwignię zmiany biegów w pozycji R, aby zmienić na tryb monitora cofania.
  Ustaw dźwignię zmiany biegów w pozycji innej niż R, aby powrócić do stanu wyłączonego ekranu.

UWAGA

- Z chwilą aktywacji czujników parkowania tymczasowo wyświetlany jest związany z nimi ekran.
  Patrz rozdział „System czujników parkowania“ na stronie 4-162.
- Ekran można również wyłączyć korzystając z rozpoznawania głosowego.
  Patrz rozdział dotyczący Rozpoznawania głosowego (strona 5-83).

Przywracanie fabrycznych ustawień wyświetlacza

Wszystkie ustawienia ekranu można przywrócić do ustawień początkowych.

1. Dotknij na ekranie przycisku Reset.
2. Dotknij na ekranie przycisku Yes.

Regulacja parametrów dźwięku

Aby wyświetlić ekran ustawień dźwięku, naciśnij pokrętło regulacji parametrów dźwięku lub dotknij na ekranie przycisku Sound.

Wskazanie	Wartość ustawienia
Bass (Tony niskie)	+ : Wzmocnienie tonów niskich − : Złagodzenie tonów niskich
Treble (Tony wysokie)	+ : Wzmocnienie tonów wysokich − : Złagodzenie tonów wysokich
Balance (Balans głośności lewa/prawa strona)	Left : Zmniejszenie głośności z prawej strony Right : Zmniejszenie głośności z lewej strony
Fader (Balans głośności przód/tył)	Rear : Zmniejszenie głośności z głośników przednich Front : Zmniejszenie głośności z głośników tylnych
Button Beep (Dźwięk pracy systemu audio)	On/Off : włączony/wyłączony*1
TA Volume*2 (Niezależna głośność funkcji TA: Ustawienie głośności do odbioru informacji o ruchu drogowym).	+ : Zwiększenie głośności − : Zmniejszenie głośności
Auto Level Control*3 (Automatyczna regulacja głośności)	+ : Zwiększenie poziomu − : Zmniejszenie poziomu
AudioPilot*4 (Automatyczna regulacja głośności)	On/Off : włączona/wyłączona
Centerpoint*4 (Automatyczna regulacja poziomu dźwięku surround)	On/Off : włączona/wyłączona

*1 Niektóre funkcje nie wyłączają się
*2 Typ D
*3 Standardowy dźwięk audio
*4 Bose® Sound System

Automatyczna kontrola poziomu dźwięku (ALC)
Automatyczna kontrola poziomu (ALC) to funkcja, która automatycznie reguluje poziom głośności i jakości dźwięku w zależności od prędkości samochodu. Głośność zwiększa się wraz ze wzrostem prędkości samochodu i zmniejsza się wraz z jej zmniejszeniem.

AudioPilot® 2*5
AudioPilot® 2 dostosowuje automatycznie poziom i jakość dźwięku, zgodnie z poziomem hałasu dostającego się do wnętrza pojazdu podczas jazdy. Kiedy AudioPilot® 2 jest włączony, system automatycznie określa warunki optymalnej słyszalności dźwięku, który mógłby być trudny do usłyszenia wskutek hałasu z zewnątrz. AudioPilot® 2 może być ustawiony w pozycji ON lub OFF.
*5 AudioPilot® 2 jest zarejestrowanym znakiem towarowym Bose Corporation.

Centerpoint®*6
Centerpoint® zapewnia w Twoim samochodzie dźwięk porównywalny z trybem wyjścia dźwięku 5.1-channel surround nawet z konwencjonalnymi, 2-kanałowymi, stereofonicznymi płytami CD. Centerpoint® może być ustawiony w pozycji ON lub OFF.
*6 Centerpoint® jest zarejestrowanym znakiem towarowym Bose Corporation.

UWAGA

- Centerpoint® działa optymalnie z 2-kanałowymi płytami CD stereo. W przypadku odtwarzania plików audio o wysokim stopniu kompresji, jakość dźwięku może być bardzo słaba.
- Centerpoint® działa w przypadku 2-kanałowego sygnału stereo, z wyjątkiem: radia MW/LW/FM, AUX/USB/iPod/Bluetooth® audio.

Przywracanie fabrycznych ustawień dźwięku

Ustawienia związane z niskimi i wysokimi tonami, głośnością przednich i tylnych głośników oraz prawego i lewego kanału można przywrócić do ustawień początkowych.

1. Dotknij na ekranie przycisku Reset.
2. Dotknij na ekranie przycisku Yes.

MEMO

▼Obsługa radia (Typ C)

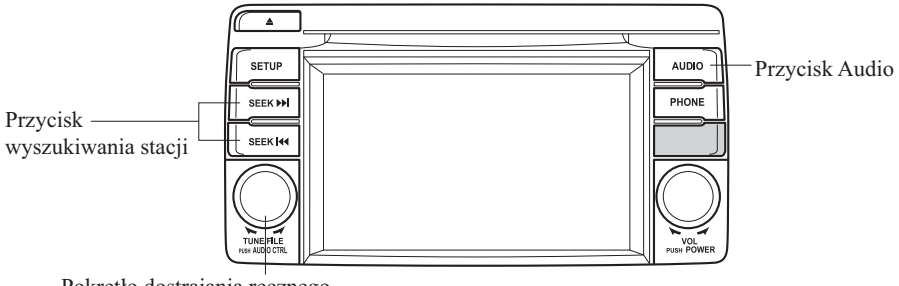

Na rysunku przedstawiono typową jednostkę systemu audio.

Włączanie radia

Naciśnij przycisk audio (AUDIO) i dotknij na ekranie FM lub AM.

Wybór pasma

Dotknij na ekranie AM, aby wybrać AM. Dotknij na ekranie FM, aby wybrać FM1 i FM2.

UWAGA
• Gdy wybrane jest pasmo FM1, wyświetlane jest FM1/FM2. Gdy wybrane jest pasmo FM2, wyświetlane jest FM1/FM2. • Jeśli emitowany sygnał w paśmie FM jest słaby, odbiór zmienia się automatycznie ze STEREO na MONO, aby zmniejszyć szumy. Oznaczenie odbioru „STEREO“ zniknie.

Dostrajanie

Radio można dostroić kilkoma sposobami: Ręcznie, korzystając z trybu Przeszukiwania lub Skanowania, wybierając zaprogramowane stacje oraz korzystając z funkcji Automatycznego zapamiętywania stacji lokalnych. Najłatwiejszym sposobem wyboru stacji jest ustawienie ich na kanałach stacji zaprogramowanych.

UWAGA
W przypadku przerwania zasilania (spalony bezpiecznik lub odłączenie akumulatora) zapamiętane stacje zostaną skasowane.

Dostrajanie ręczne

Obróć pokrętło ręcznego dostrajania, aby zmienić częstotliwość na wyższą lub niższą.

Tryb przeszukiwania

Po naciśnięciu przycisku wyszukiwania stacji (⏭ lub ⏮) tuner wyszuka automatycznie wyższą lub niższą częstotliwość.

UWAGA
Przy naciśniętym i przytrzymanym przycisku (⏭ lub ⏮), wyszukiwanie stacji będzie kontynuowane bez zatrzymania.

Skanowanie
Możesz wyszukać możliwe do odebrania stacje, dotykając na ekranie przycisku Scan. Skanowanie zatrzymuje się na około 5 sekund po znalezieniu każdej stacji. W czasie odbioru danej stacji dotknij raz na ekranie przycisku Scan, aby była ona nadal nadawana.

Programowanie stacji
Sześć pozycji pamięci może zostać wykorzystanych do zapamiętania sześciu stacji AM oraz dwunastu stacji FM.

1. Aby ustawić stację, najpierw wybierz pasmo AM, FM1 lub FM2. Dostrój radio do wybranej stacji.
2. Naciśnij i przytrzymaj dowolny przycisk programowania stacji na ekranie. Częstotliwość odbioru jest programowana i wyświetlana na przycisku programowania.
3. Powtórz tę czynność dla pozostałych pasm i częstotliwości, które chcesz zapamiętać. Podczas odbioru zaprogramowanej częstotliwości, wybierz pasmo AM, FM1 lub FM2 i dotknij na ekranie przycisku pamięci. Na wyświetlaczu pojawi częstotliwość wybranej stacji.

UWAGA
Zaprogramowana częstotliwość jest wyświetlana na przycisku programowania.

Automatyczne programowanie stacji
Funkcja ta jest szczególnie przydatna przy przejeżdżaniu przez obszary, gdzie nie są znane częstotliwości stacji lokalnych. Dodatkowe stacje AM/FM można zapamiętać bez wpływu na ustawione wcześniej kanały.

1. Dotknij na ekranie przycisku Auto Memory. Wyświetlana jest lista automatycznego zapamiętywania.
2. Dotknij na ekranie przycisku Update List, aby wyświetlić częstotliwości maksymalnie dziesięciu stacji radiowych na liście automatycznego zapamiętywania.
3. Dotknij żądanej częstotliwości.

UWAGA
W trakcie dostrajania automatycznego dotknij na ekranie przycisku Back, aby powrócić do głównego ekranu AM/FM.

▼Obsługa radia (Typ D)

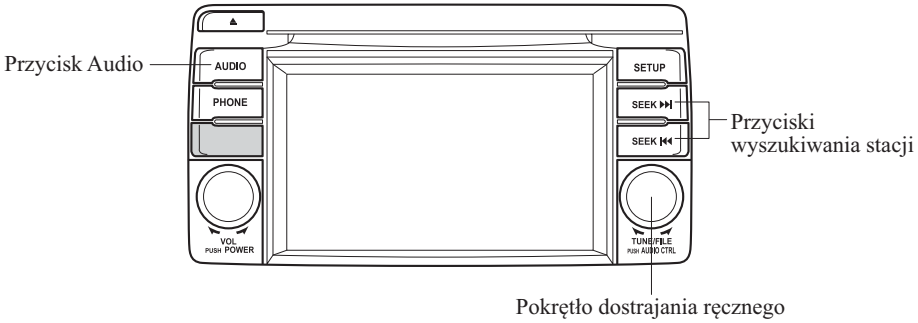

Włączanie radia

Naciśnij przycisk audio (AUDIO) i dotknij na ekranie FM lub AM.

Wybór pasma

Dotknij na ekranie AM, aby wybrać AM. Dotknij na ekranie FM, aby wybrać FM1 i FM2.

UWAGA
• Gdy wybrane jest pasmo FM1, wyświetlane jest FM1/FM2. Gdy wybrane jest pasmo FM2, wyświetlane jest FM1/FM2. • Jeśli emitowany sygnał w paśmie FM jest słaby, odbiór zmienia się automatycznie ze STEREO na MONO, aby zmniejszyć szumy. Oznaczenie odbioru „STEREO“ zniknie.

Dostrajanie

Radio można dostroić kilkoma sposobami: Ręcznie, korzystając z trybu Przeszukiwania lub Skanowania, wybierając zaprogramowane stacje oraz korzystając z funkcji Automatycznego zapamiętywania stacji lokalnych. Najłatwiejszym sposobem wyboru stacji jest ustawienie ich na kanałach stacji zaprogramowanych.

UWAGA
W przypadku przerwania zasilania (spalony bezpiecznik lub odłączenie akumulatora) zapamiętane stacje zostaną skasowane.

Dostrajanie ręczne

Obróć pokrętło ręcznego dostrajania, aby zmienić częstotliwość na wyższą lub niższą.

Tryb przeszukiwania

Po naciśnięciu przycisku wyszukiwania stacji (⏭ lub ⏮) tuner wyszuka automatycznie wyższą lub niższą częstotliwość.

UWAGA
Przy naciśniętym i przytrzymanym przycisku (⏭ lub ⏮), wyszukiwanie stacji będzie kontynuowane bez zatrzymania.

Skanowanie

Możesz wyszukać możliwe do odebrania stacje, dotykając na ekranie przycisku Scan. Skanowanie zatrzymuje się na około 5 sekund po znalezieniu każdej stacji. W czasie odbioru danej stacji dotknij raz na ekranie przycisku Scan, aby była ona nadal nadawana.

Programowanie stacji

Sześć pozycji pamięci może zostać wykorzystanych do zapamiętania sześciu stacji AM oraz dwunastu stacji FM.

1. Aby ustawić stację, najpierw wybierz pasmo AM, FM1 lub FM2. Dostrój radio do wybranej stacji.
2. Naciśnij i przytrzymaj dowolny przycisk programowania stacji na ekranie. Częstotliwość odbioru jest programowana i wyświetlana na przycisku programowania.
3. Powtórz tę czynność dla pozostałych pasm i częstotliwości, które chcesz zapamiętać. Podczas odbioru zaprogramowanej częstotliwości, wybierz pasmo AM, FM1 lub FM2 i dotknij na ekranie przycisku pamięci. Na wyświetlaczu pojawi częstotliwość wybranej stacji.

UWAGA

- Zaprogramowana częstotliwość jest wyświetlana na przycisku programowania.
- W przypadku wybrania pasma FM na wyświetlaczu widnieje nazwa stacji radiowej.

Automatyczne programowanie stacji

Funkcja ta jest szczególnie przydatna przy przejeżdżaniu przez obszary, gdzie nie są znane częstotliwości stacji lokalnych. Dodatkowe stacje AM można zapamiętać bez wpływu na ustawione wcześniej kanały.

1. Dotknij na ekranie przycisku Auto Memory. Wyświetlana jest lista automatycznego zapamiętywania i odbierana jest dostrojona wcześniej częstotliwość.
2. Dotknij na ekranie przycisku Update List, aby wyświetlić częstotliwości maksymalnie dziesięciu stacji radiowych na liście automatycznego zapamiętywania.
3. Dotknij żądanej częstotliwości.

UWAGA

W trakcie dostrajania automatycznego dotknij na ekranie przycisku Back, aby powrócić do głównego ekranu funkcji AM.

Radiowy System Danych (RDS)

Częstotliwość alternatywna (AF)

Funkcja AF dostępna jest dla zakresu FM. Włącz tryb AF. Wyświetli się napis „AF“. Jeśli sygnał danej stacji jest słaby, radio przełączy się automatycznie na częstotliwość alternatywną.
Jeśli chcesz odbierać tylko stacje radiowe, w których zasięgu się znajdujesz, włącz tryb REG.

Włączanie lub wyłączanie AF/REG

W trybie FM dotknij na ekranie przycisku „Options“, aby przełączyć na ekran opcji. Włączenie lub wyłączenie AF/REG można wykonać w następujący sposób:
(Włączanie/wyłączanie trybu AF)
Dotknij na ekranie opcji przycisku „AF“.

(Włączanie/wyłączanie trybu REG)
W trybie AF dotknij na ekranie opcji przycisku „Regional“.

Informacje o ruchu drogowym (TA)
Dotknięcie na ekranie przycisku TA, podczas gdy radio odbiera pasmo FM/AM, powoduje uaktywnienie funkcji TA, a na wyświetlaczu pojawi się oznaczenie „TA“. Jeśli włączone jest odbieranie informacji o ruchu drogowym, informacje takie zostaną nadane, nawet jeśli uruchomione są w tym czasie inne funkcje (radio, CD, USB, iPod lub AUX), i wyświetli się wówczas napis „Traffic Announcements“. Jeśli odbieranie informacji TA jest aktywne, na ekranie pojawia się przycisk „Cancel“. Naciśnij na ekranie przycisk „Cancel“, aby anulować odbiór informacji TA i powrócić do trybu gotowości odbioru informacji TA. Jeśli informacje TA wyświetlane są na innym ekranie niż ekran systemu audio, na wyświetlaczu pojawi się ekran wyboru w postaci przycisku „Remove“, przycisku „Cancel“ oraz przycisku „TA Off“. Naciśnięcie przycisku „Remove“ na ekranie powoduje, że ekran wyboru wyłącza się, kiedy ma miejsce kontynuowanie odbioru informacji TA.

Wybór z Listy stacji
Na ekranie z Listą stacji można wyświetlać maksymalnie 50 stacji radiowych w trybie RDS. W łatwy sposób możesz wybrać z listy stację radiową, której chcesz słuchać. Jeśli nazwa stacji radiowej jest niedostępna, wyświetlana jest jej częstotliwość. Dodatkowo stacje radiowe, które zaprogramowano jako PTY, można wyświetlać oddzielnie według kategorii.

UWAGA
Wyświetlanie listy stacji może trwać dłużej w zależności od warunków odbioru.

1. W trybie FM dotknij na ekranie przycisku Station List, aby wyświetlić ekran listy stacji.
2. Dotknij żądanej częstotliwości/nazwy stacji radiowej.

(Wybór typu programu (PTY))

1. Dotknij na ekranie listy stacji przycisku Change PTY, aby wyświetlić ekran zmiany typu programu PTY.
2. Dotknij nazwy kategorii, którą chcesz wybrać.
3. Dotknij na ekranie przycisku Back, aby powrócić do ekranu listy stacji.

UWAGA

- Możliwy jest wybór kategorii wielokrotnych.
- Dotknij na ekranie zmiany typu programu PTY wybraną kategorię, aby anulować wybór.
- Podczas wyboru kategorii dotknij na ekranie zmiany typu programu PTY przycisk PTY Filter OFF, aby anulować wszystkie wybrane kategorie. Stacje radiowe z RDS, które nie zostały zaprogramowane do typu programu PTY, można wyświetlić dotykając na ekranie PTY Filter OFF, jeśli nie wybrano żadnej kategorii.

Status PTY jest wyświetlany na ekranie listy stacji zgodnie z poniższą tabelą:

Wyświetlacz	Wyświetlana stacja radiowa
PTY Filter Off	Wyświetla stacje RDS
Filter On	Wyświetla stacje radiowe RDS, których nie zaprogramowano do typu programu PTY
PTY Filter On	Wyświetla stacje radiowe z wybranej kategorii

Informacje o zagrożeniach

Jeśli włączone jest odbieranie informacji o zagrożeniu, informacje takie zostaną nadane, nawet jeśli uruchomione są w tym czasie inne funkcje (radio, CD, USB, iPod lub AUX), i wyświetli się wówczas „Alarm!“.
Po zakończeniu informacji o zagrożeniu odbiornik powróci do poprzedniego trybu pracy.

▼Obsługa odtwarzacza płyt CD

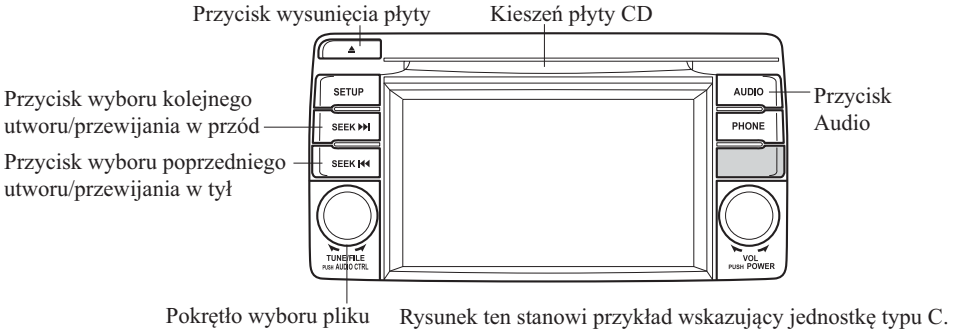

Rysunek ten stanowi przykład wskazujący jednostkę typu C.

Typ	Odtwarzane dane
Odtwarzacz płyt muzycznych CD/ MP3/WMA/AAC	• Dane muzyczne (CD-DA) • Pliki MP3/WMA/AAC

UWAGA

Jeśli płyta zawiera zarówno pliki muzyczne (CD-DA), jak i pliki MP3/WMA/AAC, odtwarzanie tych dwóch lub trzech typów plików będzie się różnić w zależności od systemu zapisu płyty.

Wkładanie płyty CD

Wsuń CD do szczeliny częścią zadrukowaną do góry. Mechanizm ustawi płytę we właściwej pozycji i rozpocznie odtwarzanie.

UWAGA

Odtwarzanie płyty będzie poprzedzone krótką przerwą, podczas której system odczytuje informacje zapisane cyfrowo na płycie CD.

Wysuwanie płyty CD

Aby wysunąć płytę, naciśnij przycisk wysuwania CD (⏏).

Odtwarzanie

Naciśnij przycisk audio (AUDIO) lub dotknij na ekranie CD przy włożonej płycie CD.

Pauza

Aby wstrzymać odtwarzanie, dotknij na ekranie przycisku ▶/II.
Aby wznowić odtwarzanie, dotknij na ekranie przycisku ▶/II.

Szybkie przewijanie w przód/tył

Obsługa z panelu systemu audio

Naciśnij i przytrzymaj przycisk przewijania w przód (⏭), aby szybko przewinąć ścieżkę w przód.
Naciśnij i przytrzymaj przycisk przewijania w tył (⏮), aby szybko przewinąć ścieżkę w tył.

Obsługa za pomocą ekranu

Dotknij i przytrzymaj na ekranie przycisk ⏭, aby szybko przewinąć ścieżkę w przód.
Dotknij i przytrzymaj na ekranie przycisk ⏮, aby szybko przewinąć ścieżkę w tył.

Wyszukiwanie ścieżki

Obsługa z panelu systemu audio

Naciśnij przycisk zmiany ścieżki (⏭), lub obróć pokrętłem wyboru pliku w prawo, aby przejść do początku odtwarzania kolejnej ścieżki.
Naciśnij przycisk zmiany ścieżki (⏮) lub obróć pokrętłem wyboru pliku w lewo kilka sekund po rozpoczęciu odtwarzania, aby przejść do początku poprzedniej ścieżki.
Naciśnij przycisk zmiany ścieżki (⏮) lub obróć pokrętłem wyboru pliku w lewo po upłynięciu kilku sekund, aby rozpocząć odtwarzanie od początku bieżącej ścieżki.

Obsługa za pomocą ekranu

Dotknij raz na ekranie przycisku [⏭], aby przejść do początku następnej ścieżki.
Dotknij na ekranie przycisku [⏮] kilka sekund po rozpoczęciu odtwarzania, aby przejść do początku poprzedniego utworu.
Dotknij na ekranie przycisku [⏮] po upłynięciu kilku sekund odtwarzania, aby rozpocząć odtwarzanie od początku bieżącej ścieżki.

Wyświetlanie listy plików

Można wyświetlić żądaną listę plików z płyty CD.

Podczas odtwarzania płyty CD

Dotknij na ekranie przycisku [Track List], aby wyświetlić listę utworów na płycie CD.

W trakcie odtwarzania CD MP3/WMA/AAC (Wyświetlanie listy plików z żądanego folderu)

1. Dotknij na ekranie przycisku [Folder List], aby wyświetlić listę folderów na płycie CD.
2. Dotknij folderu, który chcesz wybrać.

(Wyświetlanie listy plików folderu bieżącego)

Dotknij na ekranie przycisku [Current Folder].

Wybór pliku/ścieżki

Wybierz plik/ścieżkę, który/którą chcesz odtworzyć.

Podczas odtwarzania płyty CD

1. Dotknij na ekranie przycisku [Track List], aby wyświetlić listę utworów na płycie CD.
2. Dotknij ścieżki, którą chcesz odtworzyć.

Podczas odtwarzania płyty CD zawierającej pliki MP3/WMA/AAC

UWAGA
Naciśnij na ekranie z listą plików przycisk [↑], aby wyświetlić listę folderów.

(Wybór z wszystkich folderów na płycie CD)

1. Dotknij na ekranie przycisku [Folder List], aby wyświetlić listę folderów na płycie CD.
2. Wybierz z wyświetlanej listy nazwę folderu.
3. Wyświetlane są pliki w wybranym folderze.
4. Wybierz plik, który chcesz odtworzyć.

(Wybór z folderu z którego aktualnie odtwarzany jest utwór)

1. Aby wybrać listę utworów, dotknij na ekranie przycisku [Current Folder].
2. Dotknij utworu, którego chcesz słuchać.

Skanowanie utworów

Podczas odtwarzania płyty CD

Ta funkcja skanuje tytuły utworów na płycie i odtwarza 10 sekund każdego utworu, aby pomóc w znalezieniu utworu, którego chcesz słuchać.

1. Podczas odtwarzania dotknij na ekranie przycisku Scan, aby odtworzyć 10 sekund każdej następnej ścieżki, począwszy od następnego utworu.
2. Podczas odtwarzania utworu, którego zamierzasz słuchać, dotknij na ekranie przycisku Scan, aby kontynuować odtwarzanie z tego miejsca.

Podczas odtwarzania płyty CD zawierającej pliki MP3/WMA/AAC

Ta funkcja skanuje tytuły utworów w aktualnie wybranym folderze i odtwarza 10 sekund każdego utworu, aby pomóc w znalezieniu utworu, którego chcesz słuchać.

1. Podczas odtwarzania dotknij na ekranie przycisku Scan, aby odtworzyć 10 sekund każdej następnej ścieżki, począwszy od następnego utworu.
2. Podczas odtwarzania utworu, którego zamierzasz słuchać, dotknij na ekranie przycisku Scan, aby kontynuować odtwarzanie z tego miejsca.

UWAGA

- Po wyłączeniu skanowania, odtwarzanie rozpocznie się od miejsca, gdzie skanowanie zostało włączone.
- Po przeskanowaniu wszystkich ścieżek, system wznowi normalne odtwarzanie.

Ponowne odtwarzanie

Podczas odtwarzania płyty CD

W trakcie odtwarzania dotknij na ekranie przycisku Repeat, aby odtworzyć bieżący utwór w trybie powtarzanym. „Podczas odtwarzania wyświetla się „♫“.
Aby wyłączyć ten tryb, dotknij przycisku „Repeat“, podczas gdy na ekranie wyświetla się ♫.

Podczas odtwarzania płyty CD zawierającej pliki MP3/WMA/AAC

(Powtarzanie ścieżki)

Dotknij na ekranie przycisku Repeat, aby odtworzyć utwór w trybie powtarzanym. „Podczas odtwarzania wyświetla się „♫“.
Aby wyłączyć ten tryb, dotknij dwukrotnie przycisku „Repeat“, podczas gdy na ekranie wyświetla się ♫.

(Powtarzanie folderu)

Dotknij dwukrotnie na ekranie przycisku Repeat, aby odtworzyć utwory w folderze w trybie powtarzanym. „Podczas odtwarzania wyświetla się „🗀“.
Aby wyłączyć ten tryb, dotknij przycisku „Repeat“, podczas gdy na ekranie wyświetla się 🗀.

Odtwarzanie losowe utworów

Podczas odtwarzania płyty CD

Podczas odtwarzania dotknij na ekranie przycisku Shuffle, aby odtworzyć utwory na płycie CD w trybie losowym. „Podczas odtwarzania wyświetla się „🗀“.
Aby wyłączyć ten tryb, dotknij przycisku „Shuffle“, podczas gdy na ekranie wyświetla się 🗀.

Podczas odtwarzania płyty CD zawierającej pliki MP3/WMA/AAC

(Odtwarzanie losowe folderów)

Podczas odtwarzania dotknij na ekranie przycisku Shuffle, aby odtworzyć utwory w folderze w trybie losowym. „Podczas odtwarzania wyświetla się „🗀“.
Aby wyłączyć ten tryb, dotknij dwukrotnie przycisku „Shuffle“, podczas gdy na ekranie wyświetla się 🗀.

(Odtwarzanie losowe płyty CD)
Podczas odtwarzania dotknij dwukrotnie na ekranie przycisku Shuffle, aby odtworzyć utwory na płycie CD w trybie losowym. „Podczas odtwarzania wyświetla się „⧉“. Aby wyłączyć ten tryb, dotknij przycisku „Shuffle“, podczas gdy na ekranie wyświetla się ⧉.

Przewijanie ekranu

Jeśli na ekranie nie mieści się w całości cały tytuł, dotknij z prawej strony tytułu przycisku ▷. Po wyświetleniu ostatniego znaku, dotknij na ekranie przycisku ▷, aby powrócić do wyświetlania początku tytułu.

UWAGA

- Przycisk ▷ na ekranie wyświetlany jest tylko wówczas, jeśli za jednym razem nie można wyświetlić całego tytułu.
- Wyświetlane informacje (takie jak nazwa wykonawcy, tytuł utworu), odnoszą się jedynie do płyty CD, na której informacje te zostały nagrane.
- System nie wyświetla niektórych znaków. Znaki, których nie można wyświetlić, zastępowane są gwiazdką (✱).
- Liczba wyświetlanych znaków jest ograniczona.

Wyświetlane komunikaty

Wyświetlenie „CD Error“ oznacza usterkę płyty CD. Sprawdź, czy płyta CD nie jest uszkodzona, zabrudzona lub porysowana, a następnie włóż ją ponownie w prawidłowy sposób. Jeśli komunikat pojawi się po raz kolejny, odtwarzacz powinien zostać sprawdzony przez wyspecjalizowany serwis, zalecamy Autoryzowaną Stację Obsługi Mazdy.

▼Obsługa dodatkowego gniazda audio AUX/portu USB*

Do gniazda AUX można podłączyć przenośne urządzenie audio lub inne podobne urządzenia dostępne na rynku, aby słuchać muzyki wykorzystując głośniki w samochodzie.
Korzystaj z dostępnych na rynku przewodów stereo mini jack (3,5ϕ).
Skontaktuj się ze specjalistycznym serwisem, zalecamy Autoryzowaną Stację Obsługi Mazdy. Ponadto dźwięk audio można odtwarzać przez system audio w samochodzie po podłączeniu do portu USB urządzenia USB lub urządzenia typu iPod.
Patrz rozdział „Tryb AUX/USB/iPod“ strona 5-60.

▼Wyświetlane błędy

Jeśli na wyświetlaczu pojawi się wyświetlony komunikat błędu, sprawdź w tabeli jego przyczynę. Jeśli nie możesz znaleźć przyczyny błędu, zgłoś się do wyspecjalizowanego serwisu, zalecamy Autoryzowane Stacje Obsługi Mazdy.

Wskazanie	Przyczyna	Rozwiązanie
CD Error	Płyta CD jest włożona odwrotnie	Włóż poprawnie płytę CD. Jeśli komunikat błędu nie zniknie, skontaktuj się z wyspecjalizowanym serwisem. Zalecamy Autoryzowaną Stację Obsługi Mazdy.
	Uszkodzenie płyty CD	Włóż poprawnie inną płytę CD. Jeśli komunikat błędu nie zniknie, skontaktuj się z wyspecjalizowanym serwisem. Zalecamy Autoryzowaną Stację Obsługi Mazdy.

*Wybrane modele.

▼ Ustawienia

W ekranie konfiguracji można dostosować ustawienia w następujący sposób:

Wyświetlacz

Patrz rozdział „Włącznik/Głośność/Wyświetlacz/Ustawienia dźwięku“ na stronie 5-42.

Dźwięk

Patrz rozdział „Włącznik/Głośność/Wyświetlacz/Ustawienia dźwięku“ na stronie 5-42.

Vehicle (Samochód)

- Zamki drzwi
- Sterowanie światłami
- Sterowanie wycieraczkami

1. Naciśnij przycisk konfiguracji (SETUP).
2. Dotknij na ekranie przycisku Vehicle, aby wyświetlić ekran konfiguracji samochodu.
3. Wybierz element, który chcesz ustawić.
4. Wybierz z listy element, który chcesz ustawić, poprzez dotknięcie go.
5. Dotknij na ekranie przycisku OK.

Język

1. Naciśnij przycisk konfiguracji (SETUP).
2. Dotknij na ekranie przycisku Language, aby wyświetlić ekran ustawień języka.
3. Dotknij na liście przycisku żądanego języka.
4. Dotknij na ekranie przycisku OK.

UWAGA

- Wyświetlane są jedynie dostępne języki.
- W przypadku języków, dla których dostępne jest rozpoznawanie głosowe/nawigacja, wyświetlana jest odpowiednia ikona.
- Jeśli wybierzesz rozpoznawanie głosowe/nawigację dla języka, który nie jest dostępny, funkcje te nie będą działać.

Wartości domyślne (Tylko w ustawieniach Samochód)

1. Naciśnij przycisk konfiguracji (SETUP).
2. Dotknij na ekranie przycisku Restore Defaults.
3. Dotknij na ekranie przycisku Continue.
4. Dotknij na ekranie przycisku Yes.
5. Dotknij na ekranie przycisku OK.

UWAGA

Nie można wykonywać przywracania ustawień fabrycznych dla wyświetlacza, dźwięku i języka.

Obsługa przycisków systemu audio (na kierownicy)

Gdy system audio jest włączony, możliwe jest sterowanie jego funkcjami za pomocą przycisków na kierownicy.

UWAGA

- W razie wyłączenia systemu audio w niżej podanych przypadkach, przyciski na kierownicy nie będą funkcjonować:
  - Zapłon jest wyłączony.
  - Po wyłączeniu systemu audio.
- Mazda instaluje ten system, aby zapobiec dekoncentracji wynikającej z obsługi za pomocą przycisków umieszczonych na panelu sterowania podczas jazdy. Zawsze stawiaj na pierwszym miejscu bezpieczeństwo jazdy.

Bez zestawu głośnomówiącego Bluetooth®

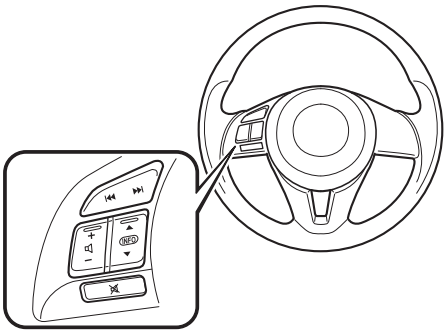

Z zestawem głośnomówiącym Bluetooth®

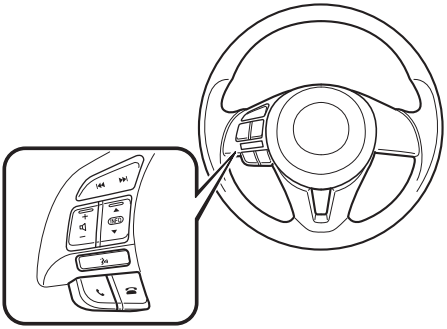

▼Regulacja głośności

Aby zwiększyć głośność, naciśnij w górę przełącznik regulatora głośności (+).
Aby zmniejszyć głośność, naciśnij w dół przełącznik regulatora głośności (—).

▼Przyciski wyszukiwania

Podczas słuchania radia

Naciśnij przełącznik wyszukiwania (⏭ lub ⏮). Radio przełącza się na następną lub poprzednią zapamiętaną stację w kolejności, w jakiej zostały zapamiętane (1—6).
Naciśnij i przytrzymaj przełącznik wyszukiwania (⏭ lub ⏮) w celu znalezienia wszystkich dostępnych stacji na niższej lub wyższej częstotliwości, niezależnie od tego czy były wcześniej zapamiętane, czy nie.

Stacje radiowe uprzednio zapamiętane przez wyszukiwanie automatyczne mogą być przywołane podczas odbioru radia, poprzez naciśnięcie przełącznika wyszukiwania (⏭ lub ⏮). Zapamiętane stacje będą przywoływane w porządku w jakim je zapisano przez każdorazowe naciśnięcie przełącznika (⏭ lub ⏮).

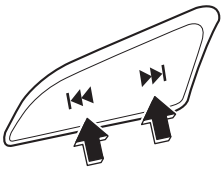

Podczas odtwarzania płyty CD, USB, urządzeń iPod lub Bluetooth®*1

Naciśnij przełącznik wyszukiwania (⏭), aby przejść do początku następnej ścieżki.
Naciśnij przełącznik wyszukiwania (⏮) kilka sekund po rozpoczęciu odtwarzania, aby przejść do początku poprzedniego utworu.
Naciśnij przełącznik wyszukiwania (⏮) po upłynięciu kilku sekund odtwarzania, aby rozpocząć odtwarzanie od początku bieżącej ścieżki. Aby kontynuować przeszukiwanie utworów, naciśnij i przytrzymaj przełącznik (⏭ lub ⏮).

*1 Typ C/Typ D

▼ Przycisk wyciszenia*

Naciśnij przycisk (🔇) w celu wyciszenia audio. Naciśnij ponownie, aby powrócić do poprzednich ustawień.

UWAGA
Po wyłączeniu zapłonu funkcja MUTE zostaje anulowana. W związku z tym, po ponownym włączeniu silnika, dźwięk nie będzie wyciszony. Aby wyciszyć ponownie dźwięk, naciśnij przycisk (🔇).

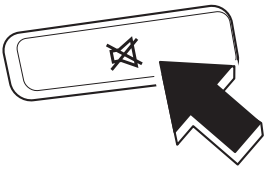

 *Wybrane modele.

Panel sterowania*

▼Obsługa przycisków wokół pokrętła sterującego

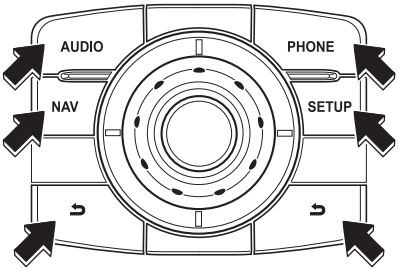

Naciśnięcie wskazanego poniżej przycisku umieszczonego wokół pokrętła sterującego spowoduje:
AUDIO : Wyświetlenie ekranu audio
NAV : Wyświetlenie ekranu nawigacji
PHONE : Wyświetlenie ekranu zestawu głośnomówiącego Bluetooth®
SETUP : Wyświetlenie ekranu konfiguracji
⮌ : Identyczne operacje jak w przypadku przycisku ekranowego ⮌

▼Obsługa pokrętła sterującego

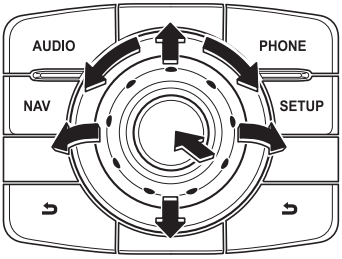

Przycisk wyboru na ekranie

1. Przechyl pokrętło sterujące i przesuń kursor w stronę grupy przycisków obejmujących przycisk na ekranie, który zamierzasz wybrać.
2. Obracaj pokrętłem sterującym i przesuń kursor w stronę żądanego przycisku na ekranie.
3. Naciśnij pokrętło sterujące, aby wybrać przycisk na ekranie.

UWAGA
Obracanie pokrętłem w lewo, gdy kursor znajduje się na samym dole danego elementu, powoduje przejście na liście audio do elementu znajdującego się na samej górze. Obracanie pokrętłem w prawo, gdy kursor znajduje się na samej górze danego elementu, powoduje przejście na liście audio do elementu znajdującego się na samym dole.

Obsługa ustawień

1. Przechyl pokrętło sterujące i przesuń kursor w stronę grupy elementów ustawień.
2. Obracaj pokrętłem sterującym i poruszaj kursorem w stronę żądanego elementu ustawień.
3. Naciśnij pokrętło sterujące.

*Wybrane modele.

4. Obracaj lub przechylaj pokrętłem sterującym, aby zmienić wartość ustawienia.
5. Naciśnij pokrętło sterujące, aby wyjść z trybu ustawień.

Tryb AUX/USB/iPod*

Do gniazda AUX można podłączyć przenośne urządzenie audio lub inne podobne urządzenia dostępne na rynku, aby słuchać muzyki wykorzystując głośniki w samochodzie.
Wymagane jest użycie dostępnych na rynku przewodów stereo mini jack (3,5ϕ). Skontaktuj się ze specjalistycznym serwisem, zalecamy Autoryzowaną Stację Obsługi Mazdy.
Ponadto dźwięk audio można odtwarzać przez system audio w samochodzie po podłączeniu do portu USB urządzenia USB lub urządzenia typu iPod.

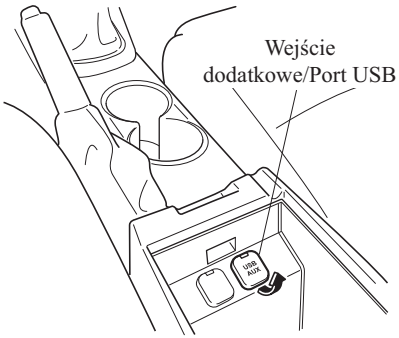

① Obsługa trybu AUX..... strona 5-62
② Obsługa trybu USB
(Typ A/Typ B).....strona 5-64
③ Obsługa trybu USB
(Typ C/Typ D).....strona 5-68
④ Obsługa trybu iPod
(Typ A/Typ B).....strona 5-72
⑤ Obsługa trybu iPod
(Typ C/Typ D).....strona 5-76

 *Wybrane modele.

⚠ *OSTRZEŻENIE*

Nie reguluj ustawień zewnętrznego urządzenia audio podczas jazdy:
Regulacja ustawień zewnętrznego urządzenia podczas jazdy zagraża bezpieczeństwu, ponieważ może odwrócić Twoją uwagę od sytuacji na drodze i spowodować poważny wypadek. Zawsze dokonuj regulacji ustawień zewnętrznego urządzenia podczas postoju.

⚠ PRZESTROGA

- Kiedy gniazdo AUX/port USB nie jest używany, zamknij jego pokrywę. Jeśli do gniazda AUX/portu USB przedostaną się obce przedmioty i/lub zostanie on zalany płynami, system może działać nieprawidłowo.
- W zależności od przenośnego urządzenia audio, podczas używania gniazda zasilającego akcesoria do podłączania przenośnych urządzeń audio mogą wystąpić zakłócenia odtwarzanego dźwięku. (Jeśli występują zakłócenia, nie korzystaj z gniazda akcesoriów do podłączania urządzeń audio).

UWAGA

- Ten tryb może nie być dostępny w zależności od przenośnego urządzenia audio, które ma być podłączone.
- Przed użyciem gniazda AUX/portu USB zapoznaj się z instrukcją obsługi podłączanego urządzenia.
- Do podłączenia urządzenia zewnętrznego audio do gniazda AUX używaj dostępnych w sprzedaży wtyczek stereo mini jack (3,5 ϕ) o niskiej impedancji. Przed użyciem gniazda AUX zapoznaj się z zaleceniami producenta, dotyczącymi sposobu podłączenia urządzenia do gniazda AUX.
- Aby uniknąć rozładowania akumulatora, nie korzystaj z gniazda AUX przez dłuższy czas, gdy silnik jest wyłączony lub pracuje na biegu jałowym.
- Podczas podłączania urządzenia do zewnętrznego gniazda AUX lub portu USB w zależności od urządzenia możesz usłyszeć szumy. Jeśli urządzenie jest podłączone do gniazda akcesoriów w samochodzie, szumy można ograniczyć poprzez wyjęcie z niego urządzenia.

▼Obsługa portu USB/dodatkowego gniazda audio AUX

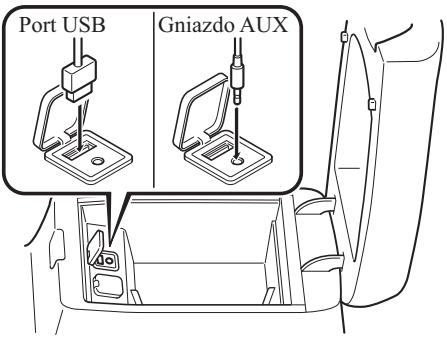

Podłączanie urządzenia

1. Otwórz pokrywę w konsoli.
2. Otwórz pokrywę gniazda AUX/portu USB.
3. Podłącz wtyczkę urządzenia do portu USB.

Podłączanie z zastosowaniem przewodu

1. Otwórz pokrywę w konsoli.
2. Otwórz pokrywę gniazda AUX/portu USB.
3. Przeprowadź przewód poprzez wycięcie w konsoli i włóż wtyczkę urządzenia/przewodu łączącego do gniazda AUX/portu USB.

⚠ *OSTRZEŻENIE*

Uważaj, aby przewód połączeniowy nie był zaplątany na dźwigni hamulca postojowego lub zmiany biegów:
Zaplątany przewód zagraża bezpieczeństwu, ponieważ może przeszkadzać w prowadzeniu pojazdu i przyczynić się do wypadku.

⚠ PRZESTROGA

Nie zawieszaj żadnych przedmiotów na podłączonej wtyczce do gniazda AUX/portu USB ani nie manipuluj przy niej z użyciem siły.

UWAGA

- Wkładaj ostrożnie wtyczkę do gniazda AUX/portu USB.
- Wkładanie i wyjmowanie wtyczki powinno odbywać się prostopadle do płaszczyzny otworu gniazda AUX/portu USB.
- Wkładaj lub wyjmuj wtyczkę, trzymając ją za obudowę.

▼Obsługa trybu AUX

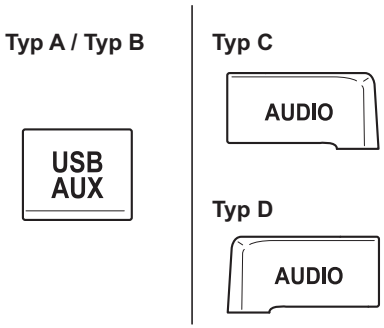

(Typ A/Typ B)

1. Ustaw włącznik zapłonu w pozycji ACC lub ON.
2. Aby włączyć system audio, naciśnij pokrętło włączania/regulacji głośności.
3. Naciśnij przycisk USB/AUX (USB AUX) na konsoli systemu audio, aby przełączyć na tryb AUX.

(Typ C/Typ D)

1. Ustaw włącznik zapłonu w pozycji ACC lub ON.
2. Aby włączyć system audio, naciśnij pokrętło włączania/regulacji głośności.
3. Naciśnij przycisk audio (AUDIO), aby wyświetlić ekran systemu audio.
4. Naciśnij na ekranie przycisk AUX, aby przełączyć na tryb AUX.

UWAGA

- Gdy urządzenie nie jest podłączone do gniazda AUX, przełączenie na tryb AUX nie nastąpi.
- Ustaw głośność w przenośnym urządzeniu audio na maksymalny poziom, przy którym dźwięk nie jest zniekształcony, a następnie wyreguluj głośność za pomocą pokrętła głośności w module systemu audio lub za pomocą przełącznika w górę/w dół (przycisk sterowania systemu audio na kierownicy).
- Ustawienia dźwięku audio inne niż poziom głośności można wykonywać jedynie w przenośnym urządzeniu audio.
- W przypadku wyciągnięcia wtyczki urządzenia przenośnego z gniazda AUX w trybie AUX, może być słyszalny szum.

▼Obsługa trybu USB (Typ A/Typ B)

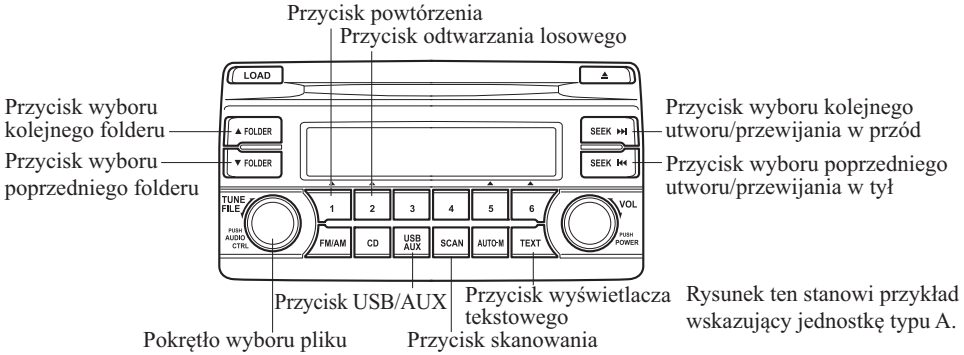

Rysunek ten stanowi przykład wskazujący jednostkę typu A.

Typ	Odtwarzane dane
Tryb USB	Pliki MP3/WMA/AAC

Odtwarzanie

1. Ustaw włącznik zapłonu w pozycji ACC lub ON.
2. Aby włączyć system audio, naciśnij pokrętło włączania/regulacji głośności.
3. Naciśnij przycisk USB/AUX (USB AUX), aby przełączyć na tryb USB i rozpocząć odtwarzanie.

UWAGA

- Niektóre urządzenia, na przykład smartfony, mogą wymagać zmiany ustawienia, aby możliwe było działanie trybu USB.
- Gdy urządzenie USB nie jest podłączone, nie nastąpi przełączenie na tryb USB.
- Jeśli w urządzeniu USB nie ma żadnych możliwych do odtworzenia danych, wówczas miga komunikat „NO CONTENTS“ (brak zawartości).
- Odtwarzanie ścieżek z urządzenia USB odbywa się w porządku ponumerowania folderów. Foldery nie zawierające plików MP3/WMA/AAC są pomijane.

UWAGA

- Podczas działania trybu USB nie wyjmuj urządzenia USB z portu. Możesz w ten sposób spowodować uszkodzenie danych.

Szybkie przewijanie w przód/tył

Naciśnij i przytrzymaj przycisk przewijania w przód (⏭), aby szybko przewinąć ścieżkę w przód.
Naciśnij i przytrzymaj przycisk przewijania w tył (⏮), aby szybko przewinąć ścieżkę w tył.

Wyszukiwanie ścieżki

Naciśnij przycisk zmiany ścieżki (⏭), lub obróć pokrętłem wyboru pliku w prawo, aby przejść do początku odtwarzania kolejnej ścieżki.
Naciśnij przycisk zmiany ścieżki (⏮) lub obróć pokrętłem wyboru pliku w lewo kilka sekund po rozpoczęciu odtwarzania, aby przejść do początku poprzedniej ścieżki.
Naciśnij przycisk zmiany ścieżki (⏮) lub obróć pokrętłem wyboru pliku w lewo po upłynięciu kilku sekund, aby rozpocząć odtwarzanie od początku bieżącej ścieżki.

Wyszukiwanie folderu

Aby zmienić bieżący folder na poprzedni, naciśnij (▼), by przejść do następnego folderu, naciśnij (▲).

Skanowanie utworów

Ta funkcja skanuje tytuły utworów w aktualnie wybranym folderze i odtwarza dziesięć sekund każdego utworu, aby pomóc w znalezieniu utworu, którego chcesz słuchać.
Naciśnij przycisk (SCAN) w trakcie odtwarzania, aby wykonać skanowanie (numer utworu będzie migał). Naciśnij przycisk (SCAN) ponownie, aby wyłączyć skanowanie.

UWAGA
Po wyłączeniu skanowania, odtwarzanie rozpocznie się od miejsca, gdzie skanowanie zostało włączone.

Ponowne odtwarzanie

(Powtarzanie ścieżki)

Aby powtarzać odtwarzanie aktualnie słuchanej ścieżki, naciśnij w czasie odtwarzania przycisk powtarzania (1). Wyświetli się napis „TRACK RPT“.
Aby wyłączyć ten tryb, naciśnij dwukrotnie przycisk powtarzania (1), podczas gdy wyświetlany jest napis „TRACK RPT“.

(Powtarzanie folderu)

Aby powtarzać odtwarzanie utworów w bieżącym folderze, naciśnij dwukrotnie przycisk powtarzania (1) podczas odtwarzania utworu. Wyświetli się napis „FOLDER RPT“.
Aby wyłączyć ten tryb, naciśnij przycisk powtarzania (1), podczas gdy wyświetlany jest napis „FOLDER RPT“.

Odtwarzanie losowe

(Losowe odtwarzanie w folderze)

Aby odtwarzać utwory w folderze w kolejności losowej, naciśnij podczas odtwarzania przycisk odtwarzania losowego (2). Wyświetli się napis „FOLDER RDM“.
Aby wyłączyć ten tryb, naciśnij dwukrotnie przycisk odtwarzania losowego (2), podczas gdy wyświetlany jest napis „FOLDER RDM“.

(Odtwarzanie losowe zawartości pamięci USB)

Aby odtworzyć utwory z urządzenia USB w kolejności losowej, naciśnij dwukrotnie przycisk odtwarzania losowego (2) podczas odtwarzania utworu. Wyświetli się napis „MEDIA RDM“.
Aby wyłączyć ten tryb, naciśnij przycisk odtwarzania losowego (2), podczas gdy wyświetlany jest napis „MEDIA RDM“.

Przełączanie wyświetlacza

Po każdorazowym naciśnięciu przycisku (TEXT) podczas odtwarzania muzyki, na wyświetlaczu zmieniać się będą kolejno nazwy plików lub inne wprowadzone informacje.

Numer folderu/numer pliku
Wyświetlenie numeru pliku/czasu od początku odtwarzania
Nazwa pliku
Nazwa folderu
Nazwa albumu
Nazwa utworu
Nazwa wykonawcy

UWAGA
• Informacje (nazwa wykonawcy, nazwa utworu) wyświetlane są tylko wówczas, kiedy w urządzeniu USB istnieją informacje możliwe do wyświetlenia na ekranie. • System nie wyświetla niektórych znaków. Znaki, których nie można wyświetlić, zastępowane są gwiazdką (*).

Przewijanie ekranu

Jednorazowo może zostać wyświetlonych tylko 9 (nazwa pliku) lub 13 (inne informacje) znaków. Aby wyświetlić resztę znaków długiego tytułu, naciśnij przycisk (TEXT). Zostanie wyświetlone kolejne 13 znaków. Po wyświetleniu ostatnich 13 znaków tytułu naciśnij ponownie przycisk (TEXT), aby powrócić do wyświetlania początku tytułu.

UWAGA
Liczba wyświetlanych znaków jest ograniczona.

Komunikaty o błędach

Gdy wyświetlany jest komunikat „CHECK USB“, jest to oznaka, że w urządzeniu USB wystąpiły błędy. Upewnij się, czy w urządzeniu USB zapisane są pliki MP3/WMA/AAC i podłącz urządzenie ponownie. Jeśli komunikat ten pojawia się ponownie, system audio musi zostać poddany kontroli przez wyspecjalizowany serwis, zalecamy Autoryzowaną Stację Obsługi Mazdy.

MEMO

▼Obsługa trybu USB (Typ C/Typ D)

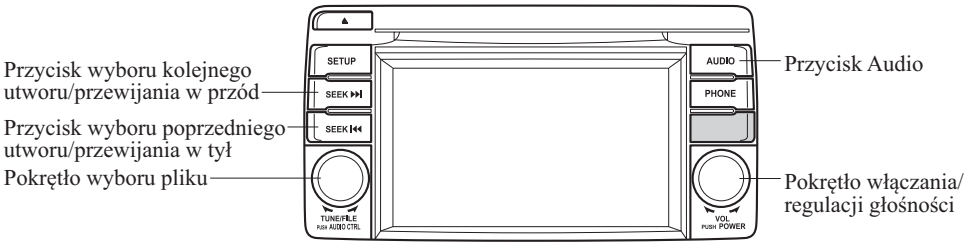

Rysunek ten stanowi przykład wskazujący jednostkę typu C.

Typ	Odtwarzane dane
Tryb USB	Pliki MP3/WMA/AAC

Odtwarzanie

1. Ustaw włącznik zapłonu w pozycji ACC lub ON.
2. Aby włączyć system audio, naciśnij pokrętło włączania/regulacji głośności.
3. Naciśnij przycisk audio (AUDIO), aby wyświetlić ekran systemu audio.
4. Dotknij na ekranie przycisku USB, aby przełączyć na tryb USB i rozpocząć odtwarzanie.

UWAGA

- Niektóre urządzenia, na przykład smartfony, mogą wymagać zmiany ustawienia, aby możliwe było działanie trybu USB.
- Jeśli urządzenie USB nie jest podłączone do portu USB, nie nastąpi wówczas przełączenie na tryb USB, nawet jeśli dotknięto na ekranie przycisku USB.
- Podczas działania trybu USB nie wyjmuj urządzenia USB z portu. W przeciwnym razie dane mogą ulec uszkodzeniu.

Pauza

Dotknij na ekranie przycisku ▶/II, aby wstrzymać odtwarzanie.
Aby wznowić odtwarzanie, dotknij przycisku ▶/II.

Szybkie przewijanie w przód/tył

Obsługa z panelu systemu audio

Naciśnij i przytrzymaj przycisk przewijania w przód (▶▶|), aby szybko przewinąć ścieżkę w przód.
Naciśnij i przytrzymaj przycisk przewijania w tył (|◀◀), aby szybko przewinąć ścieżkę w tył.

Obsługa za pomocą ekranu

Dotknij i przytrzymaj na ekranie przycisk ▶▶|, aby szybko przewinąć ścieżkę w przód.
Dotknij i przytrzymaj na ekranie przycisk |◀◀, aby szybko przewinąć ścieżkę w tył.

Wyszukiwanie ścieżki

Obsługa z panelu systemu audio

Naciśnij przycisk zmiany ścieżki (▶▶|), lub obróć pokrętłem wyboru pliku w prawo, aby przejść do początku odtwarzania kolejnej ścieżki.

Naciśnij przycisk zmiany ścieżki (⏮) lub obróć pokrętłem wyboru pliku w lewo kilka sekund po rozpoczęciu odtwarzania, aby przejść do początku poprzedniej ścieżki.
Naciśnij przycisk zmiany ścieżki (⏮) lub obróć pokrętłem wyboru pliku w lewo po upłynięciu kilku sekund, aby rozpocząć odtwarzanie od początku bieżącej ścieżki.

Obsługa za pomocą ekranu

Dotknij raz na ekranie przycisku [⏭], aby przejść do początku następnej ścieżki.
Dotknij na ekranie przycisku [⏮] kilka sekund po rozpoczęciu odtwarzania, aby przejść do początku poprzedniego utworu.
Dotknij na ekranie przycisku [⏮] po upłynięciu kilku sekund odtwarzania, aby rozpocząć odtwarzanie od początku bieżącej ścieżki.

Wyświetlanie listy utworów

Lista utworów na urządzeniu USB może być wyświetlana.

UWAGA
W pewnych warunkach lista utworów może nie być wyświetlana.

(Wyświetlanie żądanej listy)

1. W czasie odtwarzania dotknij na ekranie przycisku [USB Menu].
2. Dotknij kategorii, którą chcesz wybrać. Wyświetlana jest lista nagrań lub utworów.

(Wyświetlanie odtwarzanej listy)

Dotknij na ekranie przycisku [Song List].

UWAGA
Aby wyświetlić listę powyżej, dotknij na ekranie przycisku [☎].

Wybór z listy

Wybierz utwór, który chcesz odtworzyć.

1. Aby wybrać listę utworów, dotknij na ekranie przycisku [Song List].
2. Dotknij utworu, którego chcesz słuchać.

UWAGA
Wybrana lista utworów staje się listą odtwarzania.

Ponowne odtwarzanie

W czasie odtwarzania dotknij na ekranie przycisku [Repeat]. „Podczas odtwarzania wyświetla się „♫“.
Aby wyłączyć ten tryb, dotknij dwukrotnie przycisku „[Repeat]“, podczas gdy na ekranie wyświetla się ♫.

Odtwarzanie losowe utworów

(Losowe odtwarzanie utworów z aktualnej listy)

W czasie odtwarzania dotknij na ekranie przycisku [Shuffle]. „Podczas odtwarzania wyświetla się „🗀“.
Aby wyłączyć ten tryb, dotknij dwukrotnie przycisku „[Shuffle]“, podczas gdy na ekranie wyświetla się 🗀.

(Losowe odtwarzanie albumów z aktualnej listy)

W czasie odtwarzania dotknij dwukrotnie na ekranie przycisku [Shuffle]. „Podczas odtwarzania wyświetla się „🗀“.
Aby wyłączyć ten tryb, dotknij przycisku „[Shuffle]“, podczas gdy na ekranie wyświetla się 🗀.

Przewijanie tekstu

Jeśli na ekranie nie mieści się w całości cały tytuł, dotknij z prawej strony każdego tytułu przycisku ▷. Po wyświetleniu ostatniego znaku, dotknij na ekranie przycisku ▷, aby powrócić do wyświetlania początku tytułu.

UWAGA

- Przycisk ▷ na ekranie wyświetlany jest wówczas, jeśli cały tytuł nie może być wyświetlony.
- Informacje (nazwa wykonawcy, nazwa utworu, nazwa albumu) wyświetlane są tylko wówczas, kiedy w urządzeniu USB istnieją informacje możliwe do wyświetlenia na ekranie.
- System nie wyświetla niektórych znaków. Znaki, których nie można wyświetlić, zastępowane są gwiazdką (*).
- Liczba wyświetlanych znaków jest ograniczona.

Komunikaty o błędach

Jeśli wyświetla się komunikat „USB Error“, jest to oznaka, że na urządzeniu USB nie ma żadnego możliwego do odtworzenia pliku lub wystąpił błąd urządzenia USB. Upewnij się, czy w urządzeniu USB zapisane są pliki MP3/WMA/AAC i podłącz urządzenie ponownie.
Jeśli komunikat ten pojawia się ponownie, system audio musi zostać poddany kontroli przez wyspecjalizowany serwis, zalecamy Autoryzowaną Stację Obsługi Mazdy.

MEMO

▼Obsługa trybu iPod (Typ A/Typ B)

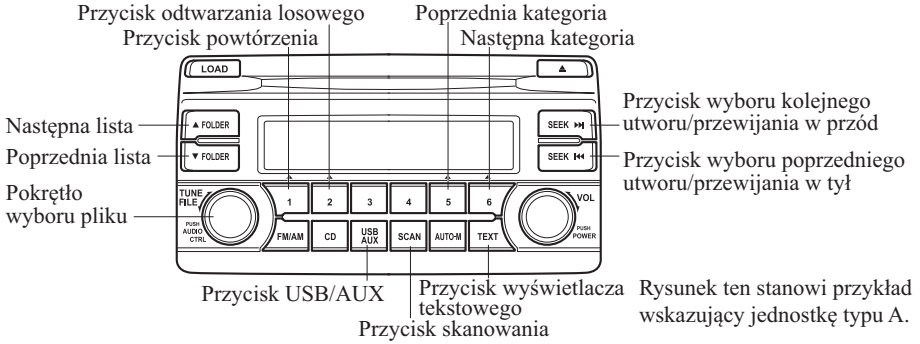

Rysunek ten stanowi przykład wskazujący jednostkę typu A.

Możliwe jest podłączenie następujących urządzeń typu iPod:

- iPod: 5G
- iPod classic
- iPod nano: 1/2/3/4/5G
- iPod touch*1: 1/2G
- iPhone*1: 3G/3GS

*1 Tylko w zakresie funkcji iPod

UWAGA
Funkcje iPod na urządzeniu iPod nie mogą być obsługiwane, jeśli jest ono podłączone do modułu systemu audio, ponieważ moduł steruje funkcjami iPod.

Odtwarzanie

1. Ustaw włącznik zapłonu w pozycji ACC lub ON.
2. Aby włączyć system audio, naciśnij pokrętło włączania/regulacji głośności.
3. Naciśnij przycisk USB/AUX (USB AUX), aby przełączyć na tryb iPod i rozpocząć odtwarzanie.

UWAGA
• Gdy urządzenie iPod nie jest podłączone, przełączenie na tryb iPod jest niemożliwe. • Jeśli na urządzeniu iPod nie ma możliwych do odtworzenia danych, na ekranie wyświetla się komunikat „NO CONTENTS“. • Podczas działania trybu iPod nie wyjmuj urządzenia ze złącza. W przeciwnym razie dane mogą ulec uszkodzeniu.

Szybkie przewijanie w przód/tył

Naciśnij i przytrzymaj przycisk przewijania w przód (⏭), aby szybko przewinąć ścieżkę w przód.
Naciśnij i przytrzymaj przycisk przewijania w tył (⏮), aby szybko przewinąć ścieżkę w tył.

Wyszukiwanie ścieżki

Naciśnij przycisk zmiany ścieżki (⏭), lub obróć pokrętłem wyboru pliku w prawo, aby przejść do początku odtwarzania kolejnej ścieżki.
Naciśnij przycisk zmiany ścieżki (⏮) lub obróć pokrętłem wyboru pliku w lewo kilka sekund (w zależności od wersji oprogramowania iPod) po rozpoczęciu odtwarzania, aby przejść do początku poprzedniej ścieżki.

Naciśnij przycisk zmiany ścieżki (⏮) lub obróć pokrętłem wyboru pliku w lewo po upłynięciu kilku sekund (w zależności od wersji oprogramowania iPod), aby rozpocząć odtwarzanie od początku bieżącej ścieżki.

Wyszukiwanie kategorii

Naciśnij przycisk przejścia do poprzedniej kategorii (5), aby wybrać poprzednią kategorię i naciśnij przycisk następnej kategorii (6), aby wybrać następną kategorię.

UWAGA
Kategorię może stanowić: Lista odtwarzania, Wykonawca, Album, Utwór, Podcast, Gatunek, Autor i Audio book.

Wyszukiwanie listy

Aby wybrać poprzednią listę, naciśnij przycisk przejścia do poprzedniej listy (▼), aby wybrać następną listę, naciśnij przycisk następnej listy (▲).

UWAGA
Jeśli wybraną kategorią jest Utwór lub Audio book, lista nie występuje.

Skanowanie utworów

Ta funkcja skanuje tytuły utworów na aktualnie wybranej liście i odtwarza 10 sekund każdego utworu, aby pomóc w znalezieniu utworu, którego chcesz słuchać.
Naciśnij przycisk (SCAN) w trakcie odtwarzania, aby wykonać skanowanie (numer utworu będzie migał). Naciśnij przycisk (SCAN) ponownie, aby wyłączyć skanowanie.

UWAGA
Po wyłączeniu skanowania, odtwarzanie rozpocznie się od miejsca, gdzie skanowanie zostało włączone.

Ponowne odtwarzanie

Aby powtarzać odtwarzanie utworu na bieżącej liście, naciśnij przycisk powtarzania (1) w czasie odtwarzania. Wyświetli się napis „TRACK RPT“.
Aby wyłączyć ten tryb, naciśnij przycisk powtarzania (1), podczas gdy wyświetlany jest napis „TRACK RPT“.

Odtwarzanie losowe

(Odtwarzanie losowe utworów)

Aby odtwarzać ścieżki na liście w kolejności losowej, naciśnij podczas odtwarzania przycisk odtwarzania losowego (2). Wyświetli się napis „SONG RDM“.
Aby wyłączyć ten tryb, naciśnij dwukrotnie przycisk powtarzania (2), podczas gdy wyświetlany jest napis „SONG RDM“.

(Odtwarzanie losowe albumów)

Aby odtworzyć utwory na urządzeniu iPod w kolejności losowej, naciśnij dwukrotnie przycisk odtwarzania losowego (2) podczas odtwarzania utworu. Wyświetli się napis „ALBUM RDM“.
Aby wyłączyć ten tryb, naciśnij przycisk odtwarzania losowego (2), podczas gdy wyświetlany jest napis „ALBUM RDM“.

UWAGA
Numer ścieżki odtwarzanej w trybie losowym pojawia się w porządku zgodnym z zawartością urządzenia iPod.

Przełączanie wyświetlacza

Po każdorazowym naciśnięciu przycisku (TEXT) podczas odtwarzania muzyki, na wyświetlaczu zmieniać się będą kolejno nazwy plików lub inne wprowadzone informacje.

Numer pliku/Czas od początku odtwarzania

Kategoria (Nazwa Playlisty/nazwa gatunku /nazwa wykonawcy/nazwa Podcastu)

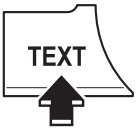

Nazwa wykonawcy

Nazwa albumu

Nazwa utworu

UWAGA

- Informacje (nazwa wykonawcy, nazwa utworu) wyświetlane są tylko wówczas, kiedy na urządzeniu iPod istnieją informacje możliwe do wyświetlenia.
- System nie wyświetla niektórych znaków. Znaki, których nie można wyświetlić, zastępowane są gwiazdką (*).

Przewijanie ekranu

Jednorazowo może być wyświetlanych 13 znaków (z wyjątkiem nazwy pliku). Aby wyświetlić resztę znaków długiego tytułu, naciśnij przycisk (TEXT). Zostanie wyświetlone kolejne 13 znaków. Po wyświetleniu ostatnich 13 znaków tytułu naciśnij ponownie przycisk (TEXT), aby powrócić do wyświetlania początku tytułu.

UWAGA

Liczba wyświetlanych znaków jest ograniczona.

Komunikaty o błędach

Gdy wyświetlany jest komunikat „CHECK iPod“, jest to oznaka, że w urządzeniu iPod wystąpiły błędy. Upewnij się, czy zawartość urządzenia iPod to pliki możliwe do odtworzenia, i że urządzenie jest podłączone prawidłowo. Jeśli komunikat ten pojawia się ponownie, system audio musi zostać poddany kontroli przez wyspecjalizowany serwis, zalecamy Autoryzowaną Stację Obsługi Mazdy.

MEMO

▼Obsługa trybu iPod (Typ C/Typ D)

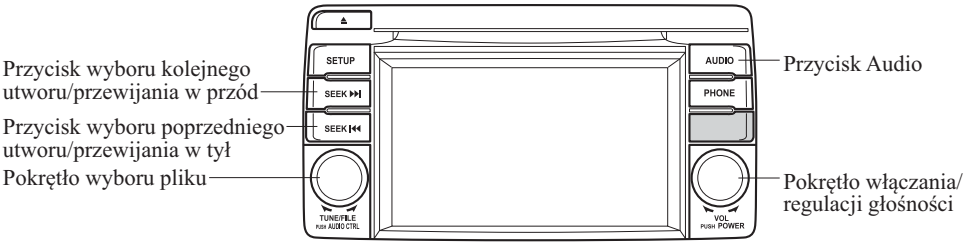

Rysunek ten stanowi przykład wskazujący jednostkę typu C.

Możliwe jest podłączenie następujących urządzeń typu iPod:

- iPod classic
- iPod nano: 4/5/6G
- iPod touch*1: 2/3/4G
- iPhone*1: 3GS/4/4S

*1 Tylko funkcja iPod

UWAGA
Funkcje iPod na urządzeniu iPod nie mogą być obsługiwane, jeśli jest ono podłączone do modułu systemu audio, ponieważ moduł steruje funkcjami iPod.

Odtwarzanie

1. Ustaw włącznik zapłonu w pozycji ACC lub ON.
2. Aby włączyć system audio, naciśnij pokrętło włączania/regulacji głośności.
3. Naciśnij przycisk audio (AUDIO), aby wyświetlić ekran systemu audio.
4. Dotknij na ekranie przycisku iPod, aby przełączyć na tryb iPod i rozpocząć odtwarzanie.

UWAGA
• Jeśli urządzenie iPod podłączone jest do portu USB, ikona USB na ekranie zmienia się w iPod. • Podczas działania trybu iPod nie wyjmuj urządzenia ze złącza. W przeciwnym razie dane mogą ulec uszkodzeniu.

Pauza

Dotknij na ekranie przycisku ▶/II, aby wstrzymać odtwarzanie. Aby wznowić odtwarzanie, dotknij przycisku ▶/II.

Szybkie przewijanie w przód/tył

Obsługa z panelu systemu audio

Naciśnij i przytrzymaj przycisk przewijania w przód (▶▶I), aby szybko przewinąć ścieżkę w przód.
Naciśnij i przytrzymaj przycisk przewijania w tył (I◀◀), aby szybko przewinąć ścieżkę w tył.

Obsługa za pomocą ekranu

Dotknij i przytrzymaj na ekranie przycisk ▶▶I, aby szybko przewinąć ścieżkę w przód.

Dotknij i przytrzymaj na ekranie przycisk [⏮], aby szybko przewinąć ścieżkę w tył.

Wyszukiwanie ścieżki

Obsługa z panelu systemu audio

Naciśnij przycisk zmiany ścieżki (⏭), lub obróć pokrętłem wyboru pliku w prawo, aby przejść do początku odtwarzania kolejnej ścieżki.
Naciśnij przycisk zmiany ścieżki (⏮) lub obróć pokrętłem wyboru pliku w lewo w ciągu kilku sekund (w zależności od wersji oprogramowania iPod) po rozpoczęciu odtwarzania, aby przejść do początku poprzedniej ścieżki.
Naciśnij przycisk zmiany ścieżki (⏮) lub obróć pokrętłem wyboru pliku w lewo po upłynięciu kilku sekund (w zależności od wersji oprogramowania iPod), aby rozpocząć odtwarzanie od początku bieżącej ścieżki.

Obsługa za pomocą ekranu

Dotknij raz na ekranie przycisku [⏭], aby przejść do początku następnej ścieżki.
Dotknij na ekranie przycisku [⏮] w ciągu kilku sekund po rozpoczęciu odtwarzania (w zależności od wersji oprogramowania iPod), aby przejść do początku poprzedniego utworu.
Dotknij na ekranie przycisku [⏮] po upłynięciu kilku sekund (w zależności od wersji oprogramowania iPod) odtwarzania, aby rozpocząć odtwarzanie od początku bieżącej ścieżki.

Wyświetlanie listy utworów

Lista utworów urządzenia iPod może być wyświetlana.

UWAGA
W pewnych warunkach lista utworów może nie być wyświetlana.

(Wyświetlanie żądanej listy)

1. W czasie odtwarzania dotknij na ekranie przycisku [iPod Menu].
2. Dotknij kategorii, którą chcesz wybrać. Wyświetlana jest lista nagrań lub utworów.

(Wyświetlanie odtwarzanej listy)

Dotknij na ekranie przycisku [Song List].

UWAGA
Aby wyświetlić listę powyżej, dotknij na ekranie przycisku [☎].

Wybór z listy

Wybierz utwór, który chcesz odtworzyć.
1. Aby wybrać listę utworów, dotknij na ekranie przycisku [Song List].
2. Dotknij utworu, którego chcesz słuchać.

UWAGA
Wybrana lista utworów staje się listą odtwarzania.

Ponowne odtwarzanie

W czasie odtwarzania dotknij na ekranie przycisku [Repeat]. „Podczas odtwarzania wyświetla się „♫“.
Aby wyłączyć ten tryb, dotknij dwukrotnie przycisku „[Repeat]“, podczas gdy na ekranie wyświetla się ♫.

Odtwarzanie losowe utworów

(Losowe odtwarzanie utworów z aktualnej listy)

W czasie odtwarzania dotknij na ekranie przycisku [Shuffle]. „Podczas odtwarzania wyświetla się „🗀“.
Aby wyłączyć ten tryb, dotknij dwukrotnie przycisku „[Shuffle]“, podczas gdy na ekranie wyświetla się 🗀.

(Losowe odtwarzanie albumów z aktualnej listy)

W czasie odtwarzania dotknij dwukrotnie na ekranie przycisku Shuffle. „Podczas odtwarzania wyświetla się „ “.
Aby wyłączyć ten tryb, dotknij przycisku „Shuffle“, podczas gdy na ekranie wyświetla się .

UWAGA
Numer ścieżki odtwarzanej w trybie losowym pojawia się w porządku zgodnym z zawartością urządzenia iPod.

Przewijanie tekstu

Jeśli na ekranie nie mieści się w całości cały tytuł, dotknij z prawej strony tytułu przycisku ▷. Po wyświetleniu ostatniego znaku, dotknij na ekranie przycisku ▷, aby powrócić do wyświetlania początku tytułu.

UWAGA

- Przycisk ▷ na ekranie wyświetlany jest wówczas, jeśli cały tytuł nie może być wyświetlony.
- Informacje (nazwa wykonawcy, nazwa utworu) wyświetlane są tylko wówczas, kiedy na urządzeniu iPod istnieją informacje możliwe do wyświetlenia na ekranie.
- System nie wyświetla niektórych znaków. Znaki, których nie można wyświetlić, zastępowane są gwiazdką (✱).
- Liczba wyświetlanych znaków jest ograniczona.

Komunikaty o błędach

Gdy wyświetlany jest komunikat „iPod Error“, jest to oznaka, że na urządzeniu iPod nie ma żadnych możliwych do odtworzenia plików lub wystąpiły błędy. Upewnij się, czy zawartość urządzenia iPod to pliki możliwe do odtworzenia, i podłącz prawidłowo urządzenie. Jeśli komunikat ten pojawia się ponownie, system audio musi zostać poddany kontroli przez wyspecjalizowany serwis, zalecamy Autoryzowaną Stację Obsługi Mazdy.

▼Wyświetlane błędy

Jeśli na wyświetlaczu pojawi się wyświetlony komunikat błędu, sprawdź w tabeli jego przyczynę. Jeśli nie możesz znaleźć przyczyny błędu, zgłoś się do wyspecjalizowanego serwisu, zalecamy Autoryzowane Stacje Obsługi Mazdy.

Wskazanie	Przyczyna	Rozwiązanie
CHECK USB	Awaria urządzenia USB	Upewnij się, czy w urządzeniu USB zapisane są pliki MP3/WMA/AAC i podłącz urządzenie ponownie. Jeśli komunikat błędu nie zniknie, skontaktuj się z wyspecjalizowanym serwisem. Zalecamy Autoryzowaną Stację Obsługi Mazdy.
USB Error		
CHECK iPod	Nieprawidłowe działanie urządzenia iPod	Upewnij się, czy zawartość urządzenia iPod to pliki możliwe do odtworzenia, i podłącz prawidłowo urządzenie. Jeśli komunikat błędu nie zniknie, skontaktuj się z wyspecjalizowanym serwisem. Zalecamy Autoryzowaną Stację Obsługi Mazdy.
iPod Error		

Bluetooth®*

Zestaw głośnomówiący Bluetooth®

Po podłączeniu urządzenia (telefonu komórkowego) wyposażonego w funkcję Bluetooth® do zestawu głośnomówiącego pojazdu, możliwe jest wykonywanie i odbieranie rozmów telefonicznych za pomocą przycisku wybierania głosowego, przycisku obierania rozmowy, przycisku rozłączania rozmowy znajdujących się na kierownicy, jak również za pomocą panelu sterowania lub wypowiadania poleceń głosowych. Rozmowy mogą być na przykład wykonywane nawet wówczas, gdy urządzenie (telefon komórkowy) znajduje się w kieszeni płaszcza, bez konieczności bezpośredniego korzystania z aparatu telefonicznego.

Opis funkcji Audio Bluetooth®

Po podłączeniu przenośnego urządzenia audio wyposażonego w funkcję Bluetooth® do systemu Bluetooth® pojazdu, możliwe jest słuchanie muzyki lub innych nagrań dźwiękowych poprzez system audio w Twoim samochodzie. Urządzenia Bluetooth nie wymagają podłączenia do zewnętrznego gniazda wejściowego w samochodzie. Po zaprogramowaniu możesz używać przycisków sterowania systemu audio do odtwarzania/zatrzymywania nagrań.

Wymagana specyfikacja Bluetooth®

Wersja 2.0 lub nowsza

Profile odpowiedzi

- HFP (Hands-Free Profile) wersja 1.5
- DUN (Dial-up Networking Profile) wersja 1.1
- PBAP (Phone Book Access Profile) wersja 1.0
- OPP (Object Push Profile) wersja 1.1
- MAP (Message Access Profile) wersja 1.0

*Wybrane modele.

▼Komponenty zestawu

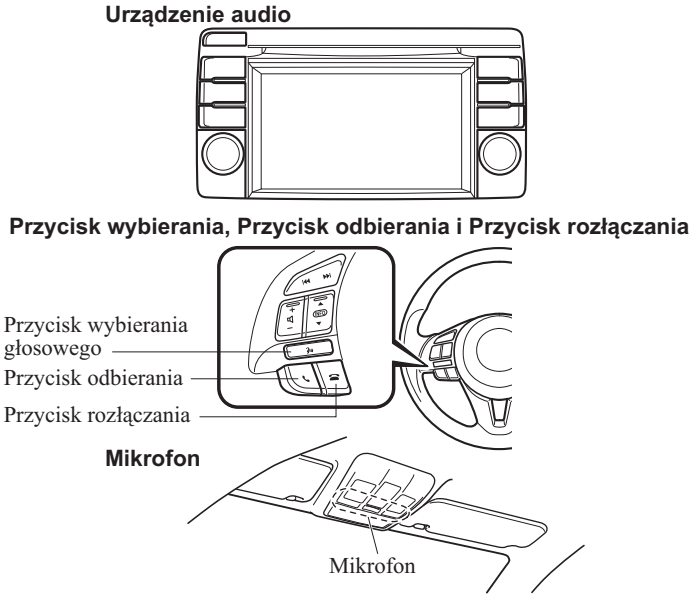

Konsola systemu audio (Typ C, Typ D)

Konsola systemu audio (Typ C, Typ D) używana jest do regulacji głośności i obsługi panelu dotykowego. Informacje związane z obsługą funkcji Bluetooth® wyświetlane są na ekranie. Ekran można przełączać dotykając przycisku właściwego dla każdej funkcji, jakiej zamierzasz użyć.
Nie naciskaj mocno na panel ani nie używaj do jego obsługi ostro zakończonych przedmiotów.

Mikrofon (Zestaw głośnomówiący)

Mikrofon służy do wprowadzania poleceń głosowych lub prowadzenia rozmowy telefonicznej.

Przycisk wybierania, Przycisk odbierania i Przycisk rozłączania (Zestaw głośnomówiący)

Podstawowe funkcje zestawu głośnomówiącego Bluetooth®, takie jak wykonywanie i odbieranie rozmów, mogą być realizowane za pomocą przycisków wybierania głosowego, odbierania rozmowy, rozłączenia rozmowy, znajdujących się na kierownicy.

UWAGA
Przyciski wybierania/odbierania/rozłączania działają przy wyłączonym systemie audio.

Regulacja głośności

Pokrętło włączania/regulacji głośności systemu audio jest używane do regulacji głośności. Obróć pokrętło w prawo, aby zwiększyć głośność i w lewo, aby ją zmniejszyć.
Głośność można również regulować korzystając z przycisku do regulacji głośności na kierownicy.

Głośność prowadzenia rozmów oraz głośność informacji głosowych i dźwięku dzwonka można uprzednio ustawić.

1. Dotknij na ekranie przycisku [Setup], aby wyświetlić ekran ustawień Bluetooth®.
2. Aby wyświetlić ekran regulacji głośności, dotknij na wyświetlaczu przycisku [Volume Settings].
3. **(Zwiększanie głośności)** Dotknij na ekranie przycisku [+].
   (Zmniejszanie głośności) Dotknij na ekranie przycisku [−].
4. **Zapytanie:** „Phone call will be at this volume.“ lub „Voice guidance will be at this volume.“

UWAGA
Podczas używania zestawu głośnomówiącego Bluetooth® nie można regulować głośność systemu audio.

▼ Programowanie urządzenia przenośnego Bluetooth®

Programowanie urządzenia (parowanie)

Aby móc korzystać z zestawu głośnomówiącego Bluetooth®, urządzenie wyposażone w Bluetooth® musi zostać zaprogramowane w następujący sposób. W samochodzie można zaprogramować maksymalnie siedem urządzeń obejmujących urządzenia audio Bluetooth® i telefony komórkowe obsługujące system głośnomówiący.

UWAGA

- Dla Twojego bezpieczeństwa telefon komórkowy może być programowany tylko podczas postoju pojazdu. Jeżeli samochód ruszy, procedura parowania zostanie przerwana. Zaparkuj w bezpiecznym miejscu przed rozpoczęciem programowania.
- Zasięg działania urządzenia wyposażonego w Bluetooth® wynosi około 10 metrów lub mniej.

⚠ PRZESTROGA

Niektóre mobilne urządzenia Bluetooth® nie są kompatybilne z tym samochodem. Skonsultuj się z Autoryzowaną Stacją Obsługi Mazdy, z internetowym centrum obsługi lub centrum telefonicznym Mazdy, w celu uzyskania informacji dotyczących kompatybilności urządzeń Bluetooth®:

Telefon: (Niemcy) 0800 4263 738
(8:00—18:00 Czas środkowoeuropejski)
(Poza Niemcami) 00800 4263 7383
(8:00—18:00 Czas środkowoeuropejski)
(Świat) + 49 (0) 6838 907 287
(8:00—18:00 Czas środkowoeuropejski)

Strona internetowa:
http://www.mazdahandsfree.com

Procedura parowania

1. Naciśnij przycisk telefonu (PHONE) na konsoli systemu audio lub przy panelu sterującym.
2. Dotknij na ekranie przycisku Setup.
3. Dotknij na ekranie przycisku Bluetooth Setup. Wyświetlana jest lista sparowanych urządzeń.
4. Dotknij na ekranie przycisku Add New Device, aby wyświetlić komunikat i przejść do obsługi z urządzenia.
5. Za pomocą telefonu komórkowego znajdź urządzenie Bluetooth® (urządzenie peryferyjne).
6. Wybierz z listy urządzeń wyszukanych przez telefon komórkowy pozycję „Mazda“.
7. **(Urządzenie z Bluetooth® w wersji 2.0)** Wprowadź w urządzeniu 4-cyfrowy kod wyświetlony na ekranie. **(Urządzenie z Bluetooth® wersja 2.1 lub nowsza)**
   - **Wykryto opcję Just Works** Parowanie wykonywane jest automatycznie.
   - **Wykryto opcję Numeric Comparison**Upewnij się, czy wyświetlany na ekranie 6-cyfrowy kod jest wyświetlany również na urządzeniu i dotknij na ekranie przycisku Yes. W zależności od urządzenia może być wymagane zaakceptowanie umowy licencyjnej.

Po zaprogramowaniu urządzenia system automatycznie je rozpozna. Po ponownym włączeniu zestawu głośnomówiącego Bluetooth® lub po włączeniu najpierw zestawu głośnomówiącego Bluetooth® po ustawieniu włącznika zapłonu z pozycji OFF do ACC, status podłączenia urządzenia będzie wyświetlany na ekranie.

Wybór urządzenia

Jeżeli zostało zaprogramowanych kilka urządzeń, system Bluetooth® samochodu podłączy to, które zostało zaprogramowane jako ostatnie. Jeżeli chcesz domyślnie łączyć się z innym urządzeniem, konieczne będzie dokonanie zmiany parametrów połączenia. Zmieniony porządek zaprogramowanych urządzeń zostanie zapamiętany, i nie ulegnie skasowaniu nawet po wyłączeniu zapłonu.

UWAGA
Jeśli nie można wyświetlić nazwy urządzenia, na końcu wyświetlanego tytułu widnieje „...“.

Podłączanie innych urządzeń

1. Dotknij na ekranie przycisku Setup.
2. Dotknij na ekranie przycisku Bluetooth Setup.
3. Dotknij nazwy urządzenia, które chcesz podłączyć, aby wyświetlić na ekranie informacje o tym urządzeniu.
4. Dotknij na ekranie przycisku Phone, aby podłączyć je jako urządzenie zestawu głośnomówiącego. Dotknij na ekranie przycisku Music player, aby podłączyć je jako urządzenie audio Bluetooth®.
5. Dotknij na ekranie przycisku Done.

Jeśli połączenie zostanie nawiązane, na ekranie wyświetlana jest nazwa urządzenia. Dotknij na ekranie przycisku Done, aby wyświetlić okno z listą urządzeń oraz ikonę lub przy nazwie nowego urządzenia, które jest podłączone.

Odłączanie urządzenia

1. Dotknij na ekranie przycisku Setup.
2. Dotknij na ekranie przycisku Bluetooth Setup.

3. Dotknij nazwy aktualnie podłączonego urządzenia, aby wyświetlić na ekranie informacje o tym urządzeniu.
4. Dotknij na ekranie przycisku [Phone], aby odłączyć telefon od zestawu głośnomówiącego. Dotknij na ekranie przycisku [Music player], aby odłączyć urządzenie audio.
5. Dotknij na ekranie przycisku [Done].

Usuwanie urządzenia

1. Dotknij na ekranie przycisku [Setup].
2. Dotknij na ekranie przycisku [Bluetooth Setup].
3. Dotknij nazwy urządzenia, które chcesz usunąć.
4. Dotknij na ekranie przycisku [Delete Device].
5. Dotknij na ekranie przycisku [Yes].

UWAGA
Jeśli chcesz usunąć wszystkie sparowane urządzenia, wykonaj procedurę przywracania ustawień fabrycznych.

Zmiana kodu PIN

Kod PIN (4-cyfrowy) można zmienić.

1. Dotknij na ekranie przycisku [Setup].
2. Dotknij na ekranie przycisku [Bluetooth Setup].
3. Dotknij na ekranie przycisku [Change Paring code].
4. Usuń obecnie ustawiony kod PIN.
5. Wprowadź nowy kod PIN, który ma być ustawiony.
6. Dotknij na ekranie przycisku [Done].

Przywracanie ustawień fabrycznych

Wszystkie informacje o sparowanych urządzeniach oraz dane książek telefonicznych można usunąć.

1. Dotknij na ekranie przycisku [Setup].
2. Dotknij na ekranie przycisku [Restore Defaults].
3. Dotknij na ekranie przycisku [Continue].
4. Dotknij na ekranie przycisku [Yes].

▼Dostępny język*

Obsługa zestawu głośnomówiącego Bluetooth® jest możliwa w następujących językach:
brytyjski angielski, francuski, hiszpański, włoski, niemiecki, niderlandzki, portugalski, rosyjski.

W przypadku języków szwedzkiego, duńskiego, norweskiego i fińskiego wybrany język będzie wyświetlany na ekranie, ale rozpoznawanie głosowe przez zestaw głośnomówiący Bluetooth® możliwe będzie jedynie w języku angielskim.
Patrz „Ustawienia“ na stronie 5-56.

▼Rozpoznawanie głosowe

Zestaw głośnomówiący Mazda Bluetooth® można używać do nawiązywania połączeń lub obsługi systemu audio przy użyciu funkcji rozpoznawania głosowego, która obejmuje liczne wygodne polecenia. W tym rozdziale objaśniono podstawowe zasady działania rozpoznawania głosowego.

Aktywacja rozpoznawania głosowego

Aby uruchomić Menu główne: Naciśnij przycisk wybierania głosowego.
Aby uruchomić Menu telefonu: Po uruchomieniu Menu głównego, powiedz „Phone“.
Aby uruchomić Menu Nawigacji: Po uruchomieniu Menu głównego, powiedz „Navigation“.

*Wybrane modele.

UWAGA

- Po uaktywnieniu w Menu głównym Menu telefonu użytkownik jest informowany o opcjach dostępnych poprzez funkcję sterowania głosowego (nawiązywanie połączenia, wybieranie numeru, oddzwanianie lub ustawienia).
- Szczegóły dotyczące wybierania głosowego przez system nawigacji są opisane w osobnej „INSTRUKCJI SYSTEMU NAWIGACJI“.

Wyłączanie rozpoznawania głosowego

Zastosuj jedną z poniższych metod:
- Naciśnij i przytrzymaj przycisk wybierania głosowego.
- Naciśnij przycisk rozłączania rozmowy.

Pomijanie informacji głosowych (dla szybszej obsługi)

Naciśnij i puść przycisk wybierania głosowego.

UWAGA

- Zestaw głośnomówiący Bluetooth® działa po kilku sekundach po przełączeniu włącznika zapłonu w pozycję ACC lub ON (wymaga mniej niż 15 sekund).
- Podczas obsługi systemu audio lub klimatyzacji w trakcie używania zestawu głośnomówiącego Bluetooth® sygnały dźwiękowe lub informacje głosowe (systemu audio) mogą być niesłyszalne.

Tutorial (przewodnik)

Przewodnik wyjaśnia jak używać zestawu głośnomówiącego Bluetooth®.
Dostępne pozycje przewodnika to General (ogólne), Phone (telefon) i Audio.
Aby uruchomić przewodnik, wykonaj następujące czynności:

1. Naciśnij przycisk wybierania głosowego.
2. **Zapytanie:** „Ready“
3. **Powiedz:** [Sygnał dźwiękowy] „Tutorial“
4. **Zapytanie:** „Tutorial“
5. **Powiedz:** [Sygnał dźwiękowy] „XXXXX... (Tutorial item)“
6. Postępuj zgodnie z zapytaniami, aby otrzymać pożądane instrukcje.

Polecenia możliwe do zastosowania w dowolnym momencie działania trybu rozpoznawania głosowego

„Help“, „Go Back“, „Cancel“, „Display OFF/Display ON“ to polecenia, które można zastosować w dowolnym momencie działania trybu rozpoznawania głosowego.

Korzystanie z funkcji pomocy

Funkcja pomocy informuje użytkownika o wszystkich dostępnych w danych warunkach poleceniach głosowych.

1. **Powiedz:** [Sygnał dźwiękowy] „Help“
2. Postępuj zgodnie z zapytaniami, aby otrzymać pożądane instrukcje.

Powrót do poprzedniej operacji

Dzięki temu poleceniu możesz powrócić do poprzedniej operacji, jeśli znajdujesz się w trybie rozpoznawania głosowego.
Powiedz: [Sygnał dźwiękowy] „Go Back“

Anuluj

Zestaw głośnomówiący Bluetooth® przechodzi w stan gotowości, jeśli podczas pracy systemu zostanie wykonana następująca operacja.
Powiedz: [Sygnał dźwiękowy] „Cancel“

Wyłączanie/włączanie wyświetlacza

Ekran konsoli audio można wyłączyć/włączyć za pomocą polecenia głosowego.

Powiedz: [Sygnał dźwiękowy] „Display OFF“ (lub „Display ON“)

Aby zapobiec pogorszeniu wybierania głosowego oraz jakości głosu, należy stosować się do następujących wskazówek:

- System głośnomówiący nie może rozpoznać głosu, gdy działa funkcja informacji głosowych lub emitowany jest sygnał dźwiękowy. Zanim wypowiesz Twoje polecenie poczekaj aż informacja głosowa lub sygnał dźwiękowy zakończą się.
- Użycie dialektu lub gwary uniemożliwi rozpoznanie wyrażeń przez zestaw głośnomówiący. Korzystaj z wyrażeń sformułowanych jako polecenia głosowe.
- Nie ma konieczności mówienia wprost do mikrofonu lub zbliżania się do niego. Polecenia głosowe należy wydawać przy zachowaniu bezpiecznej pozycji za kierownicą.
- Nie mów zbyt wolno, ani zbyt głośno.
- Mów wyraźnie, nie robiąc zbyt długich przerw pomiędzy słowami, czy numerami.
- Zamknij szyby i/lub dach otwierany, aby ograniczyć hałas dochodzący z zewnątrz pojazdu. Podczas używania zestawu głośnomówiącego Bluetooth® zmniejsz nawiew z systemu klimatyzacji.
- Upewnij się, czy nadmuch z nadmuch z wentylacji nie wieje w stronę mikrofonu.

UWAGA
Jeżeli działanie systemu wybierania głosowego nie jest satysfakcjonujące, patrz rozdział Patrz „Rozwiązywanie problemów“ na stronie 5-102.

Zestaw głośnomówiący Bluetooth®

▼ Nawiązywanie połączenia

Korzystanie ze spisu telefonów

Połączenia można nawiązywać poprzez wypowiadanie nazwiska osoby widniejącego w pobranym spisie telefonów lub nazwiska osoby, której numer telefonu zarejestrowano wcześniej w zestawie głośnomówiącym Bluetooth®. Patrz „Importowanie kontaktów (Pobieranie spisu telefonów)“.

1. Naciśnij przycisk wybierania głosowego.
2. **Zapytanie:** „Ready.“
3. **Powiedz:** [Sygnał dźwiękowy] „Phone call“
4. **Zapytanie:** „Name, please.“
5. **Powiedz:** [Sygnał dźwiękowy] „XXXXX... (Ex. „John“)“ (Powiedz nazwę zapisaną w spisie telefonów). Wypowiedziana nazwa zostanie dopasowana do tych, które widnieją w spisie telefonów.
   Jeśli nazwa zostanie odnaleziona, przejdź do Punktu 7.
   Jeśli system dopasuje kilka nazw, przejdź do Punktu 6.
6. **Zapytanie:** „Would you like to call XXXXX... (Choice 1)?“
   (Osoba, z którą chcesz nawiązać połączenie)
   Powiedz: [Sygnał dźwiękowy] „Yes.“
   Następnie przejdź do Punktu 7.
   (Osoba, z którą nie chcesz nawiązywać połączenia)
   Powiedz: [Sygnał dźwiękowy] „No“
   Następnie przejdź do Punktu 6 (Maksymalnie 3 razy)
7. **Zapytanie:** „Would you like to call XXXXX... (Ex. „John“) at home, at work, or mobile, or other... or press the hang-up button to exit Hands-Free mode.“
8. **Powiedz:** [Sygnał dźwiękowy] „XXXXX... (Ex. „at home“)“

9. **Zapytanie:** „XXXXX... (Ex. „John“) XXXX (Ex. „at home“). Press the pick-up button to call, or say Go Back to enter a different name.“
10. **(Wybieranie numeru)** Naciśnij przycisk odebrania rozmowy lub powiedz „Call“. Następnie przejdź do Punktu 11.
    (Poprawienie nazwy) Powiedz, „Go Back“.
    Następnie przejdź do Punktu 4.
11. Następuje nawiązanie połączenia.

UWAGA

Nazwę ze spisu telefonów i lokalizację można łączyć.
Np. W Punkcie 5 powiedz „John's home“, wówczas Kroki od 6 do 8 można pominąć.

Obsługa przy pomocy ekranu

1. Aby wyświetlić ekran spisu telefonów, dotknij na ekranie przycisku Phone Book.
2. Dotknij kontaktu, z którym chcesz nawiązać połączenie, aby wyświetlić ekran ze szczegółami dla tego kontaktu.
3. Dotknij żądanego numeru telefonu, aby nawiązać połączenie.

Importowanie kontaktów (Pobieranie spisu telefonów)

Poprzez Bluetooth® możesz zaimportować do zestawu głośnomówiącego Bluetooth® spis telefonów z Twojego urządzenia (telefonu komórkowego).

1. Dotknij na ekranie przycisku Setup.
2. Dotknij na ekranie przycisku Download Phonebook.
3. Dotknij na ekranie Single Contact lub All Contacts, aby przełączyć na obsługę z urządzenia.

UWAGA

- Jeśli spis telefonów był już wcześniej zarejestrowany w zestawie głośnomówiącym, w trakcie pobierania kolejnych spisów telefonów bieżący spis jest nadpisywany.
- Do spisu telefonów można wprowadzić maksymalnie 1 000 kontaktów.
- Spis telefonów, rejestr połączeń przychodzących/wychodzących oraz pamięć wybierania skróconego są zastrzeżone dla każdego podłączanego telefonu komórkowego, w celu ochrony prywatności danych.

4. Rozpocznie się pobieranie z telefonu komórkowego.

Usuwanie danych w spisie telefonów

1. Dotknij na ekranie przycisku Phone Book.
2. Dotknij informacji o kontakcie, który chcesz usunąć.
3. Dotknij na ekranie przycisku Delete.

Używanie Historii połączeń

Połączenie można nawiązać korzystając z historii połączeń (przychodzących/wychodzących) pobranej z telefonu komórkowego.
Historia wykonanych połączeń pobierana jest automatycznie podczas połączenia lub sparowania zestawu głośnomówiącego z telefonem.

UWAGA

W przypadku odbioru połączenia z numeru zastrzeżonego numer telefonu wyświetlany w Historii połączeń może widnieć jako numery losowe. Dzieje się tak, bowiem telefon komórkowy przekazuje do systemu w samochodzie numery losowe. W tym przypadku funkcje powtórnego wybierania numeru (Redial) i oddzwaniania (Call back) mogą nie zadziałać.

Funkcja powtórnego wybierania numeru

System głośnomówiący nawiązuje połączenie z ostatnią osobą, do której dzwoniłeś (zarówno za pomocą telefonu komórkowego jak i za pomocą zestawu w samochodzie).

1. Naciśnij przycisk wybierania głosowego.
2. **Zapytanie:** „Ready.“
3. **Powiedz:** [Sygnał dźwiękowy] „Phone redial“
4. Następuje nawiązanie połączenia z ostatnim numerem w historii połączeń (wychodzących).

Funkcja oddzwaniania

System głośnomówiący nawiązuje połączenie z ostatnią osobą, która do Ciebie dzwoniła.

1. Naciśnij przycisk wybierania głosowego.
2. **Zapytanie:** „Ready.“
3. **Powiedz:** [Sygnał dźwiękowy] „Phone call back“
4. Następuje nawiązanie połączenia z ostatnim numerem w historii połączeń (przychodzących).

Funkcja wybierania skróconego

Można zarejestrować maksymalnie osiem numerów telefonu. Po zarejestrowaniu numeru telefonu nawiązywanie połączenia będzie trwało krócej. Ponadto nie będziesz musiał szukać w spisie telefonów osoby, z którą chcesz nawiązać połączenie.

Rejestrowanie numerów do wybierania skróconego ze spisu telefonów

1. Dotknij na ekranie przycisku [Speed Dial].
2. Dotknij na ekranie przycisku [(Add new)].
3. Dotknij kontaktu, który chcesz zarejestrować do wybierania skróconego.
4. Dotknij numeru telefonu, który chcesz zarejestrować.
5. Sprawdź czy zarejestrowane nazwisko/nazwa i numer telefonu widnieją w spisie telefonów, a następnie dotknij na ekranie przycisku [Done].

Nawiązywanie połączeń korzystając z wybierania skróconego

1. Dotknij na ekranie przycisku [Speed Dial].
2. Dotknij informacji o kontakcie, z którym chcesz nawiązać połączenie.

Zmiana kontaktu

1. Dotknij na ekranie przycisku [Speed Dial].
2. Dotknij na ekranie przycisku [Edit].
3. Dotknij na ekranie przycisku [Add from Phonebook].
4. Dotknij kontaktu, który chcesz zarejestrować do wybierania skróconego.
5. Dotknij numeru telefonu, który chcesz zarejestrować.
6. Sprawdź czy zarejestrowane nazwisko/nazwa i numer telefonu widnieją w spisie telefonów, a następnie dotknij na ekranie przycisku [Done].

Usuwanie danych z wybierania skróconego

1. Dotknij na ekranie przycisku [Speed Dial].
2. Dotknij na ekranie przycisku [Edit] właściwego dla kontaktu, który chcesz usunąć.
3. Aby wyświetlić ekran potwierdzenia, dotknij na ekranie przycisku [Delete].
4. Dotknij na ekranie przycisku [YES].

Wybieranie numeru telefonu

UWAGA

Przećwicz tę czynność w zaparkowanym samochodzie, aż nie upewnisz się, że nie będzie ona Cię dekoncentrować w czasie jazdy. Jeśli nie czujesz sie pewnie, wykonuj połączenia telefoniczne po zaparkowaniu w bezpiecznym miejscu, i ruszaj tylko wtedy, kiedy możesz kontrolować sytuację, a całą uwagę skupić na jeździe.

1. Naciśnij przycisk wybierania głosowego.
2. **Zapytanie:** „Ready.“
3. **Powiedz:** [Sygnał dźwiękowy] „Phone dial
4. **Zapytanie:** „Number, please“
5. **Powiedz:** [Sygnał dźwiękowy] „XXXXXXXXXXX (np. „5551234“) (Numer telefonu)“
6. **Zapytanie:** „XXXXXXXXXXX. (np „5551234“) (Numer telefonu (pierwszy wybór))“
7. **Zapytanie:** „Press the pick-up button to dial, or continue to add numbers. You can also say 'Option A' or 'Option B' to replace the last block of digits with the displayed alternate, or say 'Go Back' to delete the last block of digits.“

UWAGA

Opcja A to drugi kandydat, Opcja B trzeci, i w zależności od warunków mogą oni nie być prezentowani.

8. **(Wybieranie numeru)**
   Naciśnij przycisk odbierania lub powiedz, „Dial“, po czym przejdź do Punktu 9.
   (Dodawanie/wprowadzanie numeru telefonu)
   Powiedz, „XXXX“ (żądany numer telefonu). Następnie przejdź do Punktu 5.
   (Ostatni rozpoznany numer telefonu zastąpiony jest Opcją A lub B)
   Powiedz, „Option A“ lub „Option B“. Następnie przejdź do Punktu 6.
   (Poprawianie numeru telefonu)
   Powiedz, „Go Back“. Powtarzane jest zapytanie „The last entered numbers have been removed“. Następnie wróć do Punktu 4 lub 7.
9. Następuje nawiązanie połączenia.

UWAGA

W celu szybszego wybierania numeru polecenie „Dial“ i numer telefonu mogą być łączone.
Np. W Punkcie 3 powiedz „Phone Dial 1234567“, wówczas Krok 4 i 5 zostaną pominięte.

Obsługa przy pomocy ekranu

1. Wprowadź numer telefonu za pomocą klawiatury numerycznej.
2. Dotknij na ekranie przycisku [📞], aby nawiązać połączenie.

Wprowadzanie numeru lub symbolu

Użyj klawiatury numerycznej.
Naciśnij i przytrzymaj przycisk [0+] na ekranie, aby wprowadzić +.
Dotknij na ekranie przycisku [←], aby skasować aktualnie wprowadzaną wartość.

▼ Odbieranie rozmowy przychodzącej

1. **Zapytanie:** „Incoming call, press the pick-up button to answer“
2. Aby przyjąć połączenie, naciśnij przycisk odbierania lub dotknij na ekranie przycisku [☎].
   Aby odrzucić połączenie, naciśnij przycisk rozłączania rozmowy lub dotknij na ekranie przycisku [☎].

UWAGA

Aby zaprzestać odbierania połączeń telefonicznych, włącz funkcję Nie przeszkadzaj mi (Don't Disturb Me).

▼ Zakończenie rozmowy

Podczas rozmowy naciśnij przycisk rozłączenia rozmowy lub dotknij na ekranie przycisku [☎].

▼ Wyciszanie

Podczas rozmowy mikrofon można wyciszyć.
Dotknij na ekranie przycisku [MUTE].
Aby odwołać wyciszenie, dotknij na ekranie przycisku [MUTE].

▼ Przenoszenie rozmowy z zestawu głośnomówiącego do telefonu komórkowego

Połączenie pomiędzy zestawem głośnomówiącym, a urządzeniem (telefonem komórkowym) jest kasowane i możliwe jest przełączenie do standardowej rozmowy korzystając z urządzenia (telefonu komórkowego).
Dotknij na ekranie przycisku [Transfer to Handset].

UWAGA

Jeśli zapłon zostanie wyłączony podczas rozmowy przez zestaw głośnomówiący, połączenie przekazywane jest automatycznie do urządzenia (telefonu komórkowego).

▼ Przenoszenie rozmowy z urządzenia (telefonu komórkowego) do zestawu głośnomówiącego

Połączenie pomiędzy urządzeniem (telefonem komórkowym) można przełączać do zestawu głośnomówiącego Bluetooth®.
Dotknij na ekranie przycisku [Transfer to Vehicle].

▼ Przerywanie połączenia

Połączenie można przerwać, aby odebrać inne połączenie przychodzące.
Aby przełączyć na nowe nadchodzące połączenie.
Dotknij na ekranie przycisku [☎] lub naciśnij przycisk odebrania rozmowy na kierownicy.

UWAGA

- Po odebraniu nowego połączenia, poprzednie połączenie przechodzi w tryb zawieszenia.
- Dotknij na ekranie przycisku [☎] lub naciśnij przycisk zakończenia rozmowy na kierownicy, aby odrzucić połączenie.

Przełączanie połączeń

Dotknij na ekranie przycisku [Swap Call] lub naciśnij przycisk odebrania rozmowy na kierownicy.

Funkcja telekonferencji

Dotknij na ekranie przycisku [3-way Call].

▼Transmisja DTMF (system wybierania dwutonowego)

Funkcja ta jest wykorzystywana podczas transmisji DTMF z wykorzystaniem klawiatury numerycznej. Odbiornikiem transmisji DTMF jest zazwyczaj domowa automatyczna sekretarka albo automatyczny firmowy system informacji telefonicznej.

1. Po połączeniu się z automatyczną sekretarką lub systemem informacji telefonicznej dotknij na ekranie przycisku Number Pad, aby wyświetlić okno transmisji tonowej.
2. Wprowadź numer za pomocą klawiatury numerycznej.

UWAGA

Jeśli kod DTMF posiada dwie lub więcej cyfry lub symbole, każdy z nich musi być transmitowany osobno.

▼Odbieranie i odpowiadanie na Wiadomości (tylko MAP 1.0)

Można pobierać, wyświetlać i odtwarzać (odczytywać za pośrednictwem zestawu głośnomówiącego) wiadomości SMS (Short Message Service), wiadomości MMS (Multimedia Messaging Service), oraz E-maile odebrane na podłączone urządzenia.
Dodatkowo można również odpowiadać na połączenia i komunikaty w odebranych wiadomościach.

Pobieranie wiadomości

Można pobrać i wyświetlić maksymalnie 15 nowych wiadomości z podłączonego urządzenia.

1. Dotknij na ekranie przycisku Message.
2. Dotknij na ekranie przycisku Download Message.

UWAGA

- Najpierw pobierane są wiadomości, których jeszcze nie przeczytano.
- Załączone dane nie są pobierane.
- Można pobierać wiadomości o rozmiarze maksymalnym 160 bajtów.
- Dla każdego urządzenia tworzona jest lista wiadomości.
- Jeśli istnieją jakiekolwiek wiadomości nie przeczytane, wyświetlana jest ikona otrzymania wiadomości.
- Jeśli podłączone urządzenie nie obsługuje MAP 1.0, w celu pobrania wykorzystywane jest polecenie AT. Pobrana wiadomość wskazuje, że już została przeczytana.
- W zależności od podłączonego urządzenia pobieranie z zastosowaniem polecenia AT może nie działać.

Odbieranie wiadomości

W momencie, w którym urządzenie otrzymuje wiadomość, wyświetlane jest powiadomienie o otrzymaniu wiadomości.
W momencie dotknięcia na ekranie przycisku Download Now następuje pobranie wiadomości.

UWAGA

Aby nie wyświetlać powiadomienia o otrzymaniu wiadomości, włącz funkcję Nie przeszkadzaj mi (Don't Disturb Me).

Wyświetlanie wiadomości

1. Dotknij na ekranie przycisku Message.
2. Dotknij wiadomości, którą chcesz wyświetlić.

UWAGA

- Dotknij na ekranie przycisku Next, aby wyświetlić następną wiadomość, i naciśnij przycisk Previous, aby wyświetlić poprzednią wiadomość.
- W momencie naciśnięcia przycisku ekranowego Read treść wiadomości jest odtwarzana (odczytywana przez system).

Odtwarzanie wiadomości

1. Dotknij na ekranie przycisku Message.
2. Dotknij wiadomości, którą chcesz odtworzyć (odczytać).
3. Dotknij na ekranie przycisku Read.

UWAGA

Aby zatrzymać odtwarzanie wiadomości, dotknij na ekranie przycisku Stop.

Nawiązywanie połączenia z osobą, która wysłała wiadomość

Możliwe jest nawiązywanie połączeń z osobami, które wysłały wiadomość SMS lub MMS.

1. Dotknij na ekranie przycisku Message.
2. Dotknij wiadomości od osoby, z którą chcesz nawiązać połączenie.
3. Dotknij na ekranie przycisku ☎.

UWAGA

Nie można nawiązywać połączeń z osobami, które przysłały wiadomość e-mail.

Odpowiadanie na wiadomości

Odpowiedzi na otrzymane wiadomości można wysyłać wybierając je spośród przechowywanych w pamięci gotowych wiadomości.

1. Dotknij na ekranie przycisku Message.
2. Dotknij wiadomości, na którą chcesz odpowiedzieć.
3. Dotknij na ekranie przycisku Reply.
4. Wybierz z gotowych wiadomości tę, którą chcesz wysłać.
5. Naciśnij na ekranie przycisk Send.

UWAGA

Treści gotowych wiadomości nie można modyfikować.

Kasowanie wiadomości

Pobrane wiadomości można skasować.

1. Dotknij na ekranie przycisku Message.
2. Dotknij wiadomości, którą chcesz skasować.
3. Dotknij na ekranie przycisku Delete.
4. Dotknij na ekranie przycisku YES.

UWAGA

Wiadomości przechowywanych w telefonie nie można skasować.

▼ Funkcja Nie przeszkadzaj mi (Don't Disturb Me)

Można uruchomić tryb powodujący, że nie będziesz informowany o otrzymywanych połączeniach telefonicznych i wiadomościach.

1. Dotknij na ekranie przycisku Setup.
2. Dotknij na ekranie przycisku Don't Disturb me.

3. Aby ustawić taki tryb, dotknij na ekranie przycisku [On] lub przycisku [Off].
4. Dotknij na ekranie przycisku [Back].

UWAGA

Nawet jeśli funkcja Nie przeszkadzaj mi (Don't Disturb Me) jest włączona, możliwe jest wykonywanie poniższych czynności.
- Pobieranie wiadomości
- Pobieranie książek telefonicznych
- Pobieranie spisu odebranych/ wykonanych połączeń
- Wysyłanie wiadomości

▼Obsługa systemu audio za pomocą rozpoznawania głosowego

Włączanie/wyłączanie systemu audio, przełączanie trybów audio oraz obsługę systemu można wykonywać korzystając z rozpoznawania głosowego.

UWAGA

(Podczas działania trybu USB lub iPod)
Po wybraniu ścieżki korzystając z rozpoznawania głosowego, lista ścieżek ustawiana jest na VR Playlist.

Włączanie systemu audio

System audio można uruchomić korzystając z rozpoznawania głosowego.
1. Naciśnij przycisk wybierania głosowego.
2. **Zapytanie:** „Ready“
3. **Powiedz:** [Sygnał dźwiękowy] „Turn on audio“
4. Wówczas system audio jest włączany.

Wyłączanie systemu audio

1. Naciśnij przycisk wybierania głosowego.
2. **Zapytanie:** „Ready“
3. **Powiedz:** [Sygnał dźwiękowy] „Change mode“
4. **Zapytanie:** „Available audio modes are: AM, FM, FM1, FM2, USB, iPod, Bluetooth® audio, CD, AUX, Turn off audio“
5. **Powiedz:** [Sygnał dźwiękowy] „Turn off audio“
6. Wówczas system audio jest wyłączany.

Przełączanie trybów

1. Naciśnij przycisk wybierania głosowego.
2. **Zapytanie:** „Ready“
3. **Powiedz:** [Sygnał dźwiękowy] „Change mode“
4. **Zapytanie:** „Available audio modes are: AM, FM, FM1, FM2, USB, iPod, Bluetooth® audio, CD, AUX, Turn off audio“
5. **Powiedz:** [Sygnał dźwiękowy] „XXX (np. „AM“) (źródło audio)“
6. Wówczas źródło audio jest przełączane.

UWAGA

Tryby CD, USB, iPod i BT nie mogą być wybierane w następujących przypadkach:
- Urządzenie USB, iPod lub urządzenie BT nie są podłączone do systemu audio.
- Nie włożono płyty CD.

Tryb AUX jest zablokowany, jeśli do gniazda AUX nie zostało podłączone żadne urządzenie zewnętrzne audio (na przykład odtwarzacz MP3). Podłącz przenośny odtwarzacz audio lub inne urządzenie dostępne na rynku do gniazda AUX, aby słuchać muzyki korzystając z systemu audio w Twoim samochodzie.

Odtwarzanie wybranych ścieżek

(Podczas odtwarzania płyty CD)
Żądaną ścieżkę z płyty CD można odtworzyć korzystając z rozpoznawania głosowego.
Zapoznaj się z rozdziałem dotyczącym obsługi odtwarzacza CD na stronie 5-52.

1. Naciśnij przycisk wybierania głosowego.
2. **Zapytanie:** „Ready“
3. **Powiedz:** [Sygnał dźwiękowy] „Play track“
4. **Zapytanie:** „What track number would you like to play?“
5. **Powiedz:** [Sygnał dźwiękowy] „XXX (np. „15“) (Numer ścieżki)“
6. Wówczas odtwarzany jest wybrany numer ścieżki.

Odtwarzanie wybranego wykonawcy

(Podczas działania trybu USB lub iPod)
Utwory żądanego wykonawcy dostępne na urządzeniu USB lub urządzeniu iPod mogą być odtwarzane korzystając z rozpoznawania głosowego.
Zapoznaj się z rozdziałem dotyczącym obsługi trybu USB (Typ C/Typ D) na stronie 5-68. Zapoznaj się z rozdziałem dotyczącym obsługi trybu iPod (Typ C/Typ D) na stronie 5-76.

1. Naciśnij przycisk wybierania głosowego.
2. **Zapytanie:** „Ready“
3. **Powiedz:** [Sygnał dźwiękowy] „Play“
4. **Zapytanie:** „Would you like to play by Artist, Album, Playlist, or Genre?“
5. **Powiedz:** [Sygnał dźwiękowy] „Artist“
6. **Zapytanie:** „What artist would you like to play?“
7. **Powiedz:** [Sygnał dźwiękowy] „XXXXX... (Ex. „Michael“) (Nazwa wykonawcy)“
8. Wypowiedziana nazwa będzie wyszukiwana na urządzeniu USB lub urządzeniu iPod.
   Jeśli nazwa zostanie odnaleziona, przejdź do Punktu 10.
   Jeśli system dopasuje kilka nazw, przejdź do Punktu 9.
9. **Zapytanie:** „Would you like to play XXXXX... (Choice 1)?“
   (Wykonawca, którego utwory chcesz odtworzyć)
   Powiedz: [Sygnał dźwiękowy] „Yes.“
   Następnie przejdź do Punktu 10.
   (Wykonawca, którego utworów nie chcesz odtwarzać)
   Powiedz: [Sygnał dźwiękowy] „No“
   Następnie przejdź do Punktu 9.
   (Maksymalnie 3 razy)
10. Wówczas odtwarzane są utwory wybranego wykonawcy.

Odtwarzanie wybranego albumu

(Podczas działania trybu USB lub iPod)
Utwory z żądanego albumu dostępnego na urządzeniu USB lub urządzeniu iPod mogą być odtwarzane korzystając z rozpoznawania głosowego.
Zapoznaj się z rozdziałem dotyczącym obsługi trybu USB (Typ C/Typ D) na stronie 5-68. Zapoznaj się z rozdziałem dotyczącym obsługi trybu iPod (Typ C/Typ D) na stronie 5-76.

1. Naciśnij przycisk wybierania głosowego.
2. **Zapytanie:** „Ready“
3. **Powiedz:** [Sygnał dźwiękowy] „Play“
4. **Zapytanie:** „Would you like to play by Artist, Album, Playlist, or Genre?“
5. **Powiedz:** [Sygnał dźwiękowy] „Album“
6. **Zapytanie:** „What album would you like to play?“
7. **Powiedz:** [Sygnał dźwiękowy] „XXXXX... (Ex. „I am“) (Nazwa albumu)“
8. Wypowiedziana nazwa będzie wyszukiwana na urządzeniu USB lub urządzeniu iPod.
   Jeśli nazwa zostanie odnaleziona, przejdź do Punktu 10.
   Jeśli system dopasuje kilka nazw, przejdź do Punktu 9.

9. **Zapytanie:** „Would you like to play XXXXX... (Choice 1)?“
   (Album, który chcesz odtworzyć)
   Powiedz: [Sygnał dźwiękowy] „Yes.“
   Następnie przejdź do Punktu 10.
   (Album, którego nie chcesz odtwarzać)
   Powiedz: [Sygnał dźwiękowy] „No“
   Następnie przejdź do Punktu 9.
   (Maksymalnie 3 razy)
10. Wówczas odtwarzane są utwory z wybranego albumu.

Odtwarzanie wybranej listy utworów

(Podczas działania trybu USB lub iPod)
Ścieżki z żądanej playlisty dostępnej na urządzeniu USB lub urządzeniu iPod mogą być odtwarzane korzystając z rozpoznawania głosowego.
Zapoznaj się z rozdziałem dotyczącym obsługi trybu USB (Typ C/Typ D) na stronie 5-68. Zapoznaj się z rozdziałem dotyczącym obsługi trybu iPod (Typ C/Typ D) na stronie 5-76.

1. Naciśnij przycisk wybierania głosowego.
2. **Zapytanie:** „Ready“
3. **Powiedz:** [Sygnał dźwiękowy] „Play“.
4. **Zapytanie:** „Would you like to play by Artist, Album, Playlist, or Genre?“
5. **Powiedz:** [Sygnał dźwiękowy] „Playlist“
6. **Zapytanie:**„What playlist would you like to play?“
7. **Powiedz:** [Sygnał dźwiękowy] „XXXXX... (Ex. „My favorite“) (Nazwa listy utworów)“
8. Wypowiedziana nazwa będzie wyszukiwana na urządzeniu USB lub urządzeniu iPod.
   Jeśli nazwa zostanie odnaleziona, przejdź do Punktu 10.
   Jeśli system dopasuje kilka nazw, przejdź do Punktu 9.
9. **Zapytanie:** „Would you like to play XXXXX... (Choice 1)?“
   (Playlista, którą chcesz odtworzyć)
   Powiedz: [Sygnał dźwiękowy] „Yes.“
   Następnie przejdź do Punktu 10.
   (Playlista, której nie chcesz odtwarzać)
   Powiedz: [Sygnał dźwiękowy] „No“
   Następnie przejdź do Punktu 9.
   (Maksymalnie 3 razy)
10. Wówczas odtwarzane są ścieżki z wybranej playlisty.

Odtwarzanie wybranego gatunku muzyki

(Podczas działania trybu USB lub iPod)
Utwory z żądanego gatunku dostępne na urządzeniu USB lub urządzeniu iPod mogą być odtwarzane korzystając z rozpoznawania głosowego.
Zapoznaj się z rozdziałem dotyczącym obsługi trybu USB (Typ C/Typ D) na stronie 5-68. Zapoznaj się z rozdziałem dotyczącym obsługi trybu iPod (Typ C/Typ D) na stronie 5-76.

1. Naciśnij przycisk wybierania głosowego.
2. **Zapytanie:** „Ready“
3. **Powiedz:** [Sygnał dźwiękowy] „Play“
4. **Zapytanie:** „Would you like to play by Artist, Album, Playlist, or Genre?“
5. **Powiedz:** [Sygnał dźwiękowy] „Genre“
6. **Zapytanie:** „What genre would you like to play?“
7. **Powiedz:** [Sygnał dźwiękowy] „XXXXX... (Ex. „Rock“) (Nazwa gatunku muzyki)“
8. Wypowiedziana nazwa będzie wyszukiwana na urządzeniu USB lub urządzeniu iPod.
   Jeśli nazwa zostanie odnaleziona, przejdź do Punktu 10.
   Jeśli system dopasuje kilka nazw, przejdź do Punktu 9.

9. **Zapytanie:** „Would you like to play XXXXX... (Choice 1)?“
   (Gatunek, który chcesz odtworzyć)
   Powiedz: [Sygnał dźwiękowy] „Yes.“
   Następnie przejdź do Punktu 10.
   (Gatunek, którego nie chcesz odtwarzać)
   Powiedz: [Sygnał dźwiękowy] „No“
   Następnie przejdź do Punktu 9.
   (Maksymalnie 3 razy)
10. Wówczas odtwarzane są utwory z wybranego gatunku muzyki.

Skanowanie

(Podczas odtwarzania radia lub płyty CD)
Za pomocą rozpoznawania głosowego można uruchomić funkcję skanowania w trybie radia lub płyty CD.
Patrz rozdział „Obsługa radia“ (Typ C) na stronie 5-46.
Zapoznaj się z rozdziałem dotyczącym obsługi odtwarzacza CD na stronie 5-52.

1. Naciśnij przycisk wybierania głosowego.
2. **Zapytanie:** „Ready“
3. **Powiedz:** [Sygnał dźwiękowy] „Scan (or Scan Off)“
4. Skanowanie jest uruchamiane lub zatrzymywane.

Wyciszanie

Za pomocą rozpoznawania głosowego można wyciszyć dźwięk audio.

1. Naciśnij przycisk wybierania głosowego.
2. **Zapytanie:** „Ready“
3. **Powiedz:** [Sygnał dźwiękowy] „Mute (or Mute Off)“
4. Wyciszanie jest włączane lub wyłączane.

▼Baza danych Gracenote

Bazę danych Gracenote stosuje się dla poprawy rozpoznawania głosowego nazwy wykonawcy lub albumu za pośrednictwem systemu głośnomówiącego Mazdy. Aby rozpoznawanie głosowe przynosiło jak najlepsze wyniki, zainstaluj najbardziej aktualną bazę danych.

⚠ PRZESTROGA

W celu zapoznania się z informacjami o najbardziej aktualnej bazie danych Gracenote, jaką można zainstalować, oraz jak to zrobić, wejdź na stronę systemu głośnomówiącego Mazdy:
http://www.mazdahandsfree.com

Wprowadzenie

Technologię rozpoznawania muzyki oraz odpowiednie dane dostarcza Gracenote®. Gracenote to standard branżowy w technologii rozpoznawania muzyki i dostarczaniu odpowiednich danych. Więcej informacji na stronie www.gracenote.com.

CD oraz dane dotyczące muzyki od Gracenote, Inc., copyright © 2000 do chwili obecnej Gracenote.
Oprogramowanie Gracenote, copyright © 2000 do chwili obecnej Gracenote. Jeden lub więcej patentów będących własnością Gracenote dotyczy tego produktu i usługi. Wejdź na stronę internetową Gracenote, aby zapoznać się z aktualną listą patentów Gracenote. Gracenote, CDDB, MusicID, MediaVOCS, logo oraz logotyp Gracenote, a także logo „Powered by Gracenote“ są zarejestrowanymi znakami towarowymi Gracenote w Stanach Zjednoczonych i/lub innych krajach.

Umowa licencyjna dla użytkownika oprogramowania Gracenote®
Aplikacja lub urządzenie, którego dotyczy ta umowa, zawiera oprogramowanie firmy Gracenote, z siedzibą w Emeryville, Kalifornia („Gracenote"). Oprogramowanie firmy Gracenote („Oprogramowanie Gracenote") umożliwia niniejszemu urządzeniu identyfikację płyty i/lub pliku oraz uzyskiwanie informacji muzycznych, w tym nazwy wykonawcy, ścieżki i informacji o utworze („Dane Gracenote") z serwerów internetowych lub wbudowanych baz danych (nazywanych zbiorczo „Serwerami Gracenote"), a także realizację innych funkcji. Możesz korzystać z Danych Gracenote wyłącznie za pośrednictwem przeznaczonych dla użytkownika funkcji tej aplikacji lub urządzenia. Zobowiązujesz się do korzystania z Danych Gracenote, Oprogramowania Gracenote i Serwerów Gracenote wyłącznie na użytek prywatny, niekomercyjny. Zobowiązujesz się nie przekazywać, nie kopiować, nie przenosić ani nie transmitować Oprogramowania Gracenote ani wszelkich Danych Gracenote dla żadnej strony trzeciej. ZOBOWIĄZUJESZ SIĘ NIE UŻYWAĆ ANI NIE WYKORZYSTYWAĆ W ŻADEN SPOSÓB, NA KTÓRY NIE WYRAŻONO WYRAŹNEJ ZGODY W NINIEJSZEJ UMOWIE, DANYCH GRACENOTE, OPROGRAMOWANIA GRACENOTE ANI SERWERÓW GRACENOTE. Licencja na korzystanie z Danych Gracenote, Oprogramowania Gracenote i Serwerów Gracenote wygasa w przypadku naruszenia niniejszych ograniczeń. W przypadku wygaśnięcia umowy licencyjnej zobowiązujesz się do całkowitego zaprzestania użytkowania Danych Gracenote, Oprogramowania Gracenote i Serwerów Gracenote. Firma Gracenote zastrzega sobie wszelkie prawa do Danych Gracenote, Oprogramowania Gracenote i Serwerów Gracenote, łącznie z wszelkimi prawami własności. Firma Gracenote nie będzie w żadnym wypadku zobowiązana do wypłaty jakichkolwiek należności za informacje dostarczone przez użytkownika. Praw na mocy niniejszej umowy firma Gracenote może dochodzić bezpośrednio przeciwko użytkownikowi w swoim własnym imieniu.
W ramach usług Gracenote wykorzystywany jest unikatowy identyfikator pozwalający śledzić, dla celów statystycznych, zapytania o informacje. Zadaniem przydzielanego losowo identyfikatora numerycznego jest umożliwienie usłudze Gracenote zliczania zapytań bez gromadzenia jakichkolwiek informacji dotyczących użytkownika. Więcej informacji w tym zakresie możesz uzyskać w Polityce Prywatności Gracenote w ramach usługi Gracenote. Oprogramowanie Gracenote i każdy element Danych Gracenote podlegają niniejszej umowie licencyjnej w stanie „TAKIM, JAKIE SĄ".
Firma Gracenote nie daje żadnej wyrażonej bezpośrednio lub też implikowanej deklaracji lub gwarancji na poprawność jakichkolwiek Danych Gracenote pochodzących z Serwerów Gracenote. Firma Gracenote zastrzega sobie prawo usuwania danych z Serwerów Gracenote oraz do zmiany kategorii danych z dowolnych powodów uznanych przez firmę za dostateczne. Nie gwarantuje się bezbłędności Oprogramowania Gracenote ani Serwerów Gracenote ani też ich funkcjonowania bez żadnych przerw. Firma Gracenote nie jest zobowiązana do dostarczania użytkownikom nowych, poprawionych lub dodatkowych typów danych czy ich kategorii, które może oferować w przyszłości, i może w dowolnym momencie zaprzestać świadczenia tego typu usług.
FIRMA GRACENOTE NIE PRZYJMUJE NA SIEBIE ŻADNYCH BEZPOŚREDNICH ANI POŚREDNICH ZOBOWIĄZAŃ GWARANCYJNYCH, W TYM, LECZ NIE WYŁĄCZNIE, RĘKOJMI W ZAKRESIE MOŻLIWOŚCI SPRZEDAŻY, PRZYDATNOŚCI DO OKREŚLONEGO CELU, TYTUŁU ORAZ NIENARUSZALNOŚCI. FIRMA GRACENOTE NIE GWARANTUJE UZYSKANIA ŻADNYCH REZULTATÓW UŻYTKOWANIA OPROGRAMOWANIA GRACENOTE LUB SERWERÓW GRACENOTE. FIRMA GRACENOTE W ŻADNYM WYPADKU NIE BĘDZIE PONOSIĆ ODPOWIEDZIALNOŚCI ZA JAKIEKOLWIEK WYNIKOWE LUB PRZYPADKOWE USZKODZENIA, UTRATĘ ZYSKÓW CZY INNYCH KORZYŚCI.
© 2000 do chwili obecnej. Gracenote, Inc.

Aktualizacja bazy danych

Bazę danych Gracenote można aktualizować przy użyciu urządzenia USB.

1. Podłącz urządzenie USB zawierające oprogramowanie aktualizacyjne Gracenote.
2. Dotknij na ekranie przycisku [Setup].
3. Dotknij na ekranie przycisku [Gracenote Update].
4. Aby przewinąć ekran, dotknij na ekranie przycisku [Next].
   Po przewinięciu ekranu do końca objaśnienia, na ekranie wyświetlany jest przycisk [Update Now].
5. Dotknij na ekranie przycisku [Update Now]. Aktualizacja została uruchomiona.
6. Dotknij na ekranie przycisku [OK].

UWAGA
Podczas aktualizowania bazy danych nie ustawiaj włącznika zapłonu w położeniu OFF, ani nie odłączaj urządzenia USB. W przeciwnym razie dane zostaną utracone.

System Bluetooth® Audio

Wymagana specyfikacja Bluetooth®
Wersja 2.0 lub nowsza

Profile odpowiedzi

- A2DP (Advanced Audio Distribution Profile) wersja 1.0/1.2
- AVRCP (Audio/Video Remote Control Profile) wersja 1.0/1.3/1.4

A2DP jest profilem przekazującym do systemu Bluetooth® tylko sygnał audio. Jeśli Twoje urządzenie audio Bluetooth® obsługuje tylko profil A2DP, a nie obsługuje profilu AVRCP, nie będziesz mógł sterować tym urządzeniem używając przycisków sterowania systemem audio. W takim przypadku sterowanie urządzeniem przenośnym audio Bluetooth® odbywa się za pośrednictwem jego własnych przycisków, podobnie jak w przypadku urządzeń nie wyposażonych w Bluetooth® podłączanych do gniazda pomocniczego AUX.

Funkcja	A2DP	A2DP·AVRCP		
		Wersja 1.0	Wersja 1.3	Wersja 1.4
Odtwarzanie	—	X	X	X
Pauza	—	X	X	X
Następny/poprzedni plik (ścieżka)	—	X	X	X
Przewijanie w tył	—	—	X	X
Szybkie przewijanie w przód	—	—	X	X
Wyświetlanie tekstu	—	—	X	X
Następny/ poprzedni folder	—	—	—	X
Powtarzanie	—	—	—	X
Odtwarzanie losowe	—	—	—	X
Skanowanie	—	—	—	X

X: Dostępna
—: Niedostępna

UWAGA

- Aby sprawdzić, czy Twoje urządzenie audio Bluetooth® jest w wersji 1.0, 1.3 lub 1.4, zapoznaj się z Instrukcją obsługi dołączoną do urządzenia audio Bluetooth®.
- Podczas połączenia Bluetooth® zużycie baterii w urządzeniach audio Bluetooth® jest wyższe niż zwykle.
- Jeśli podczas odtwarzania muzyki z podłączonego urządzenia Bluetooth® podłączysz przez USB telefon komórkowy, wówczas następuje przerwanie połączenia Bluetooth®. Oznacza to, że niemożliwe jest odtwarzanie w tym samym czasie muzyki z urządzenia audio Bluetooth® oraz z urządzenia podłączonego przez port USB w samochodzie.
- W zależności od urządzenia audio Bluetooth® system może nie działać prawidłowo.

▼Obsługa Systemu Bluetooth® Audio

Włączanie trybu Bluetooth® audio

Aby móc słuchać nagrań z przenośnego urządzenia audio Bluetooth® i obsługiwać to urządzenie, korzystając z panelu sterującego systemu audio w samochodzie, włącz tryb Bluetooth® audio. Każde przenośne urządzenie Bluetooth® audio musi być zaprogramowane w systemie Bluetooth® Twojego samochodu, aby mogło być użyte.
Patrz „Programowanie urządzenia przenośnego Bluetooth®“ na stronie 5-81.

1. Ustaw włącznik zapłonu w pozycji ACC lub ON.

2. Włącz przenośne urządzenie Bluetooth® audio.
   Upewnij się, czy na wyświetlaczu systemu audio jest wyświetlony symbol „ ⊛ “.

UWAGA
Niektóre urządzenia Bluetooth® audio potrzebują określonego czasu, zanim symbol „ ⊛ “ zostanie wyświetlony.

3. Naciśnij przycisk (AUDIO), a następnie dotknij na ekranie przycisku [Bluetooth], aby ustawić tryb pracy Bluetooth® audio i rozpocząć odtwarzanie.

UWAGA
• Jeśli nie nastąpi odtwarzanie nagrań z przenośnego urządzenia Bluetooth® audio, naciśnij na ekranie przycisk [▶/II]. • Jeśli nastąpiła zmiana trybu pracy systemu audio z Bluetooth® audio na inny (tryb radia), nastąpi zatrzymanie odtwarzania z urządzenia przenośnego Bluetooth® audio.

Odtwarzanie

1. Ustaw tryb pracy na Bluetooth® audio, aby odtwarzać nagrania z przenośnego urządzenia Bluetooth® audio przez głośniki w Twoim samochodzie. (Patrz „Włączanie trybu Bluetooth® audio“)
2. Aby zatrzymać odtwarzanie, dotknij na ekranie przycisku [▶/II].
3. Dotknij przycisku ponownie, aby wznowić odtwarzanie.

Wybór pliku (ścieżki)

Wybór następnego pliku (ścieżki)

Naciśnij krótko przycisk następnej ścieżki (▶▶I) lub dotknij na ekranie przycisku [▶▶I].

Wybór początku bieżącego pliku (ścieżki)

Naciśnij krótko przycisk poprzedniej ścieżki (I◀◀) lub dotknij na ekranie przycisku [I◀◀].

Szybkie przewijanie w przód/tył (Wersja AVRCP 1.3 lub nowsza)

Szybkie przewijanie w przód

Naciśnij i przytrzymaj przycisk przewijania w przód (▶▶I) lub dotknij na ekranie i przytrzymaj przycisk [▶▶I].

Przewijanie w tył

Naciśnij i przytrzymaj przycisk szybkiego przewijania w tył (I◀◀) lub dotknij na ekranie i przytrzymaj przycisk [I◀◀].

Wyszukiwanie folderu (tylko w wersji AVRCP 1.4)

Aby przejść do poprzedniego folderu, dotknij na ekranie przycisku [Previous]. Aby przejść do następnego folderu, dotknij na ekranie przycisku [Next].

Skanowanie utworów (tylko w wersji AVRCP 1.4)

Ta funkcja skanuje tytuły utworów w aktualnie wybranym folderze i odtwarza 10 sekund każdego utworu, aby pomóc w znalezieniu utworu, którego chcesz słuchać.

1. Podczas odtwarzania dotknij na ekranie przycisku [Scan], aby odtworzyć 10 sekund każdej następnej ścieżki, począwszy od następnego utworu.
2. Podczas odtwarzania utworu, który zamierzasz słuchać, dotknij ponownie na ekranie przycisku [Scan], aby kontynuować odtwarzanie z tego miejsca.

Ponowne odtwarzanie (tylko w wersji AVRCP 1.4)

Powtarzanie ścieżki

Dotknij na ekranie przycisku Repeat, aby odtworzyć utwór w trybie powtarzanym. „Podczas odtwarzania wyświetla się „♫“. Aby wyłączyć ten tryb, dotknij dwukrotnie przycisku „Repeat“, podczas gdy na ekranie wyświetla się ♫ .

Powtarzanie folderu

Dotknij dwukrotnie na ekranie przycisku Repeat, aby odtworzyć utwory w folderze w trybie powtarzanym. „Podczas odtwarzania wyświetla się „🗀“. Aby wyłączyć ten tryb, dotknij przycisku „Repeat“, podczas gdy na ekranie wyświetla się 🗀.

Odtwarzanie losowe (tylko w wersji AVRCP 1.4)

Odtwarzanie losowe w folderze

Podczas odtwarzania dotknij na ekranie przycisku Shuffle, aby odtworzyć utwory w folderze w trybie losowym. „Podczas odtwarzania wyświetla się „🗀“. Aby wyłączyć ten tryb, dotknij dwukrotnie przycisku „Shuffle“, podczas gdy na ekranie wyświetla się 🗀.

Odtwarzanie losowe utworów w pamięci urządzenia

Podczas odtwarzania dotknij dwukrotnie na ekranie przycisku Shuffle, aby odtworzyć utwory dostępne w pamięci urządzenia w trybie losowym. „Podczas odtwarzania wyświetla się „🗐“. Aby wyłączyć ten tryb, dotknij przycisku „Shuffle“, podczas gdy na ekranie wyświetla się 🗐.

Przewijanie ekranu

Jeśli na ekranie nie mieści się w całości cały tytuł, dotknij z prawej strony tytułu przycisku ▷. Po wyświetleniu ostatniego znaku, dotknij na ekranie przycisku ▷, aby powrócić do wyświetlania początku tytułu.

▼ Wyświetlanie informacji o urządzeniu Bluetooth® audio

Jeśli podłączone jest urządzenie Bluetooth®, na wyświetlaczu pojawiają się następujące informacje.

	AVRCP wersja wcześniejsza od 1.3	AVRCP wersja 1.3	AVRCP wersja 1.4 lub nowsza
Nazwa urządzenia	X	X	X
Pozostały poziom naładowania baterii	—	X	X
Tytuł	—	X	X
Nazwa wykonawcy	—	X	X
Nazwa albumu	—	X	X
Numer pliku	—	X	X
Czas odtwarzania	—	X	X
Numer folderu	—	—	X

UWAGA

W zależności od urządzenia niektóre informacje mogą nie być wyświetlane, a jeśli niemożliwe jest wyświetlenie informacji, wówczas na ekranie pojawi się symbol „No Song Name“.

Rozwiązywanie problemów

Bluetooth® nie działa w wymienionych poniżej warunkach. Upewnij się, czy podane okoliczności nie odnoszą się do Twojego urządzenia Bluetooth®:

- Urządzenie nie jest obsługiwane prawidłowo.
- Urządzenie nie jest podłączone do systemu Bluetooth® stanowiącego wyposażenie fabryczne pojazdu.
- Bateria w urządzeniu jest rozładowana.
- W samochodzie znajduje się urządzenie wpływające na odbiór fal radiowych.
- Zapłon został wyłączony.

Jeśli nie występuje żaden z poniższych warunków, zapoznaj się z poniższymi informacjami, aby sprawdzić, czy którykolwiek z objawów problemu nie odnosi się do Twojego urządzenia.
Jeśli problemu nie można rozwiązać, skonsultuj się z Autoryzowaną Stacją Obsługi Mazdy lub Obsługą Klienta w zakresie zestawu głośnomówiącego Mazda Bluetooth®.

Obsługa Klienta w zakresie zestawu głośnomówiącego Mazda Bluetooth®

Telefon:
(Niemcy)
0800 4263 738 (8:00—18:00 Czas środkowoeuropejski)
(Z wyjątkiem Niemiec)
00800 4263 7383 (8:00—18:00 Czas środkowoeuropejski)
(Cały świat)
+ 49 (0) 6838 907 287 (8:00—18:00 Czas środkowoeuropejski)

Strona internetowa: http://www.mazdahandsfree.com

Parowanie urządzenia, problemy z połączeniem

Symptom	Przyczyna	Metoda rozwiązania
Niemożliwe wykonanie sparowania	—	Najpierw upewnij się, czy urządzenie jest kompatybilne z systemem Bluetooth®, a następnie sprawdź, czy w urządzeniu są włączone funkcja Bluetooth® oraz Tryb wyszukiwania/Widoczności*1. Jeśli mimo wszystko parowanie jest niemożliwe, skonsultuj się z Autoryzowaną Stacją Obsługi Mazdy lub Obsługą Klienta w zakresie zestawu głośnomówiącego Mazda Bluetooth®.
Niemożliwe wykonanie sparowania	Funkcja Bluetooth® oraz Tryb wyszukiwania/Widoczności*1 w urządzeniu mogą wyłączyć się automatycznie po upłynięciu pewnego okresu czasu, w zależności od typu urządzenia.	Sprawdź czy Bluetooth® i Tryb wyszukiwania/Widocznością*1 w urządzeniu są włączone i spróbuj ponownie.
Nie łączy się automatycznie po uruchomieniu silnika		
Łączy się automatycznie, ale od razu rozłącza się		
Co pewien czas rozłącza się	Urządzenie znajduje się w miejscu, w którym łatwo może nastąpić zakłócenie fal radiowych (w torbie na tylnym siedzeniu, w tylnej kieszeni spodni).	Zmień lokalizację urządzenia na miejsce, w którym fale radiowe nie będą wpływały na działanie w tak znacznym stopniu.

*1 Ustawienie, za pomocą którego możliwe jest odnalezienie urządzenia zewnętrznego do połączenia z systemem Bluetooth®

Problemy związane z rozpoznawaniem głosowym

Symptom	Przyczyna	Metoda rozwiązania
Słaba rozpoznawalność głosu Błędne rozpoznawanie numerów	• Zbyt wolne mówienie. • Zbyt głośne mówienie (krzyk). • Mówienie przed zakończeniem emitowania sygnału dźwiękowego. • Hałas otoczenia (rozmowy lub hałas z zewnątrz/wewnątrz nadwozia). • Nadmuch powietrza z klimatyzacji A/C w kierunku mikrofonu. • Mówienie z wykorzystaniem wyrażeń niestandardowych (dialektem).	Upewnij się, czy nie mówisz w sposób jaki przedstawiono w kolumnie po lewej stronie. Dodatkowo, jeśli wypowiadasz kolejno numery, staraj się nie robić zbyt długich przerw pomiędzy jednym a drugim.
Nazwy w spisie telefonów nie są łatwo rozpoznawalne	System Bluetooth® znajduje się w stanie, w którym rozpoznawanie jest utrudnione.	Należy postępować według poniższych wskazówek, aby poprawić stopień rozpoznawania. • Wyczyść ze spisu telefonów dane w pamięci, które nie są zbyt często używane. • Unikaj nazw skróconych, stosuj pełne nazwy. (Im dłuższa jest nazwa tym lepszy jest stopień rozpoznawania. Rozpoznawanie będzie lepsze, jeśli nie będziesz stosował takich nazw jak „Mom“, „Dad“).
Chcesz pominąć wskazówki głosowe	—	Wskazówki głosowe można pominąć. Wystarczy szybko nacisnąć i puścić przycisk wybierania głosowego.
Naciśnięcie przycisku wybierania głosowego powoduje wyłączenie rozpoznawania głosowego	Przycisk wybierania jest przytrzymywany zbyt długo.	Posługuj się przyciskiem wybierania głosowego w następujący sposób: • Naciśnij przycisk i puść go w przeciągu 0,7 sekund, aby rozpocząć rozpoznawanie głosowe i pominąć nadawanie wskazówek. • Naciśnij i przytrzymaj przycisk dłużej niż 0,7 sekund, aby wyłączyć rozpoznawanie głosowe lub zakończyć konwersację.

Problemy z nawiązywaniem połączeń

Symptom	Przyczyna	Metoda rozwiązania
Podczas rozpoczęcia rozmowy z drugiej strony może być słyszalny hałas samochodu	Przez około trzy sekundy po rozpoczęciu nawiązywania połączenia funkcja tłumienia zakłóceń urządzenia Bluetooth® wymaga czasu na dostosowanie się do zaistniałych warunków.	Nie jest to oznaką problemu w działaniu urządzenia.
Nie słychać głosu rozmówcy lub jego głos jest bardzo cichy	Głośność ustawiona jest na wartość zerową lub niższą.	Zwiększenie głośności.

Pozostałe problemy

Symptom	Przyczyna	Metoda rozwiązania
Wskazanie pozostałego czasu działania baterii w samochodzie różni się od tego widniejącego w urządzeniu	Metoda wyświetlania wskazania jest inna w samochodzie i inna w urządzeniu.	—
Podczas nawiązywania połączenia z samochodu, numer telefonu pojawia się w rejestrze połączeń przychodzących/wychodzących, a nazwa nie	Numeru nie zarejestrowano w spisie telefonów.	Jeśli numer zarejestrowano w spisie telefonów, rejestr połączeń przychodzących/wychodzących jest aktualizowany o nazwę ze spisu telefonów po ponownym włączeniu silnika.
Telefon komórkowy nie synchronizuje się z samochodem w zakresie rejestru połączeń przychodzących/wychodzących	Niektóre typy telefonów nie synchronizują się automatycznie.	Wykonaj synchronizację telefonu komórkowego.
Dużo czasu zajmuje ukończenie funkcji zmiany języka	Wymagane jest maksymalnie 60 sekund.	—

Daszki przeciwsłoneczne

Jeśli potrzebujesz użyć daszka przeciwsłonecznego, opuść lub wyjmij go z zaczepu i obróć w bok.

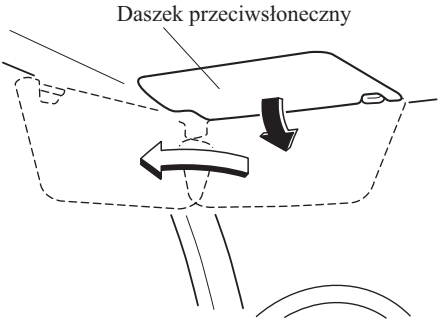

▼ Lusterka w daszkach przeciwsłonecznych

Aby użyć lusterka, opuść daszek przeciwsłoneczny.
Lampa w daszku przeciwsłonecznym włączy się, gdy otworzysz pokrywę.
Aby uniknąć rozładowania akumulatora, lusterko w daszku przeciwsłonecznym będzie podświetlane jedynie przy odchyleniu daszka pokazanym na rysunku.

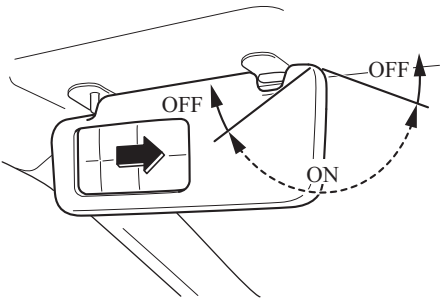

Oświetlenie wewnętrzne

Lampy sufitowe

Pozycje pokrętła	Lampy sufitowe
OFF	Oświetlenie wyłączone
DOOR	• Oświetlenie włącza się po otwarciu dowolnych drzwi • Oświetlenie pozostaje włączone lub wyłączone, jeśli system oświetlenia wejścia jest włączony
ON	Oświetlenie włączone

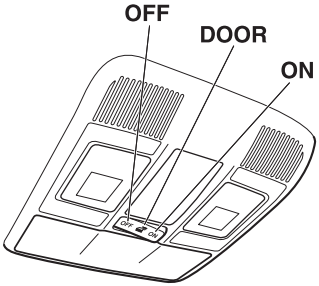

UWAGA
Posługiwanie się przełącznikiem lamp sufitowych powoduje również włączanie i wyłączanie tylnych lamp punktowych.

Przednie lampy punktowe

Jeśli przełącznik lampy sufitowej znajduje się w pozycji DOOR lub OFF, naciśnij przycisk w kloszu, aby włączyć lampy punktowe, a następnie naciśnij go ponownie, aby je wyłączyć.

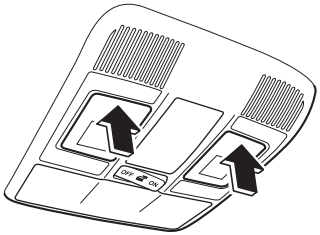

UWAGA

Przednie oświetlenie punktowe nie wyłączy się nawet wówczas, jeśli przycisk w kloszu jest naciśnięty, w następujących przypadkach:

- Przełącznik lampy sufitowej znajduje się w pozycji ON.
- Przycisk lampy sufitowej znajduje się w pozycji DOOR, gdy drzwi są otwarte.
- System oświetlenia wejścia jest włączony.

Tylne lampy punktowe

Jeśli przełącznik lampy sufitowej znajduje się w pozycji DOOR lub OFF, naciśnij przycisk w kloszu, aby włączyć tylną lampę punktową, a następnie naciśnij go ponownie, aby ją wyłączyć.

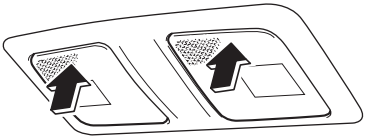

UWAGA

- Po wyłączeniu tylnych lamp punktowych będą się one włączać i wyłączać w zależności od położenia przełącznika lampy sufitowej.
- Tylne lampy punktowe nie wyłączą się nawet wówczas, jeśli przycisk w kloszu jest naciśnięty, w następujących przypadkach:
  - Przycisk lampy sufitowej znajduje się w pozycji ON.
  - Przycisk lampy sufitowej znajduje się w pozycji DOOR, gdy drzwi są otwarte.
  - System oświetlenia wejścia jest włączony.

Oświetlenie bagażnika

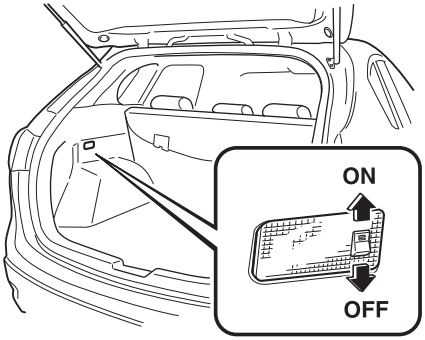

Pozycje pokrętła	Oświetlenie bagażnika
OFF	Oświetlenie wyłączone
ON	Oświetlenie włącza się po otwarciu pokrywy bagażnika

▼System oświetlenia wejścia

Przy włączonym systemie oświetlenia wejścia, lampa sufitowa (przełącznik w pozycji DOOR) świeci się:

- Około 30 sekund po odblokowaniu drzwi kierowcy i przy wyłączonym zapłonie.
- Około 15 sekund po zamknięciu wszystkich drzwi i przy wyłączonym zapłonie.
- Około 5 sekund po zamknięciu wszystkich drzwi i przy wyłączonym zapłonie, kiedy klucz znajduje się na zewnątrz samochodu.
- Przez około 15 sekund po przełączeniu włącznika zapłonu z pozycji ACC w pozycję OFF.

Oświetlenie to wyłącza się, kiedy:

- Ustawisz włącznik zapłonu w pozycji ON, a wszystkie drzwi zostały zamknięte.
- Drzwi kierowcy zostały zablokowane.

UWAGA

- **Zabezpieczenie przed rozładowaniem akumulatora**
  Jeśli którekolwiek z drzwi lub pokrywa bagażnika pozostaną otwarte, gdy przełącznik przedniej lampy sufitowej znajduje się w pozycji DOOR, lampa sufitowa lub oświetlenie bagażnika gaśnie po około 30 minutach, aby uniknąć rozładowania akumulatora.
- Działanie systemu oświetlenia wejścia można zmienić.
  Patrz rozdział „Możliwości personalizacji“ na stronie 9-13.

Zegar

Czas jest wyświetlany kiedy włącznik zapłonu znajduje się w pozycji ACC lub ON

Wersja z klimatyzacją automatyczną

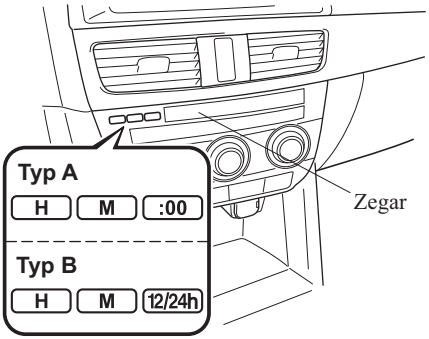

Wersja z klimatyzacją manualną

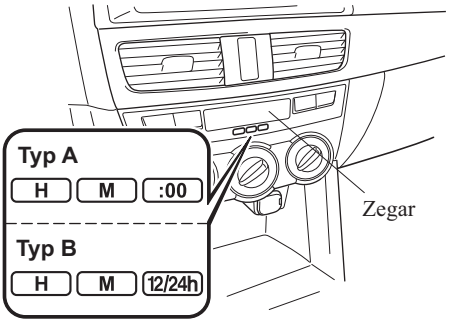

Ustawienie czasu

1. Ustaw włącznik zapłonu w pozycji ACC lub ON.
2. Dostosuj czas korzystając z przycisków ustawienia czasu (H, M). Godziny będą przyrastać po każdym naciśnięciu przycisku (H). Minuty będą przyrastać po każdym naciśnięciu przycisku (M).

Zerowanie czasu (Typ A)

1. Ustaw włącznik zapłonu w pozycji ACC lub ON.
2. Naciśnij przycisk :00.
3. Po naciśnięciu tego przycisku czas zostanie ustawionz na najbliższą pełną godzinę w następujący sposób:

(Przykład)
12:01—12:29→12:00
12:30—12:59→1:00

UWAGA
Po naciśnięciu przycisku :00 sekundy będą liczone począwszy od „00“.

Przełączanie pomiędzy 12 a 24-godzinnym wyświetlaniem czasu (Typ B)

1. Ustaw włącznik zapłonu w pozycji ACC lub ON.
2. Naciśnij przycisk 12/24h.

Gniazda do podłączania akcesoriów

Korzystaj wyłącznie z oryginalnych akcesoriów Mazdy lub ich odpowiedników, o poborze mocy nieprzekraczającym 120W (DC 12 V, 10 A).
Włącznik zapłonu musi znajdować się w pozycji ACC lub ON.

Przód

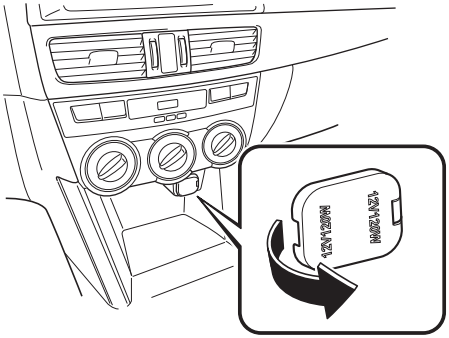

Środek

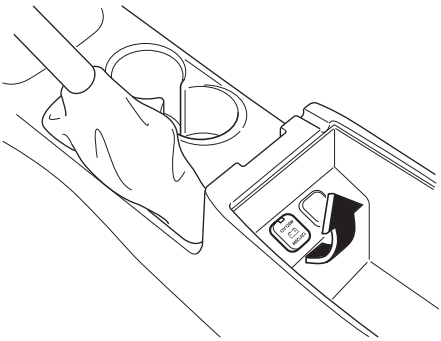

Tył

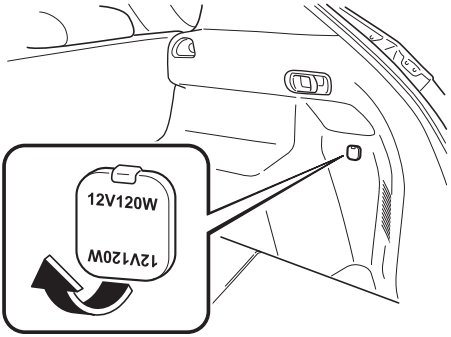

⚠ PRZESTROGA

- Aby uniknąć uszkodzenia gniazda lub awarii instalacji elektrycznej:
  - Nie używaj akcesoriów o poborze mocy przekraczającym 120 W (DC 12 V, 10 A).
  - Używaj tylko oryginalnych akcesoriów Mazdy lub ich odpowiedników.
  - Zamykaj pokrywę, gdy gniazdo do podłączania akcesoriów nie jest używane, aby uniknąć przedostania się do wewnątrz obcych przedmiotów i płynów.
  - Włóż prawidłowo wtyczkę do gniazda zasilania.
  - Nie wkładaj zapalniczki do gniazda akcesoriów.
- Zależnie od urządzenia podłączonego do gniazda zasilania, podczas odtwarzania dźwięku może być słyszalny szum.

⚠ PRZESTROGA

- W zależności od urządzenia podłączonego do gniazda na akcesoria, mogą one mieć wpływ na układ elektryczny samochodu, co może spowodować świecenie się lampki ostrzegawczej. Rozłącz podłączone urządzenie i upewnij się, czy problem został rozwiązany. Jeśli problem nie ustępuje, rozłącz urządzenie z gniazda i wyłącz zapłon. W przypadku, gdy problem nadal ma miejsce skontaktuj się z wyspecjalizowanym serwisem, zalecamy Autoryzowaną Stację Obsługi Mazdy.

UWAGA

W celu uniknięcia rozładowania akumulatora, nie korzystaj z gniazda do podłączenia akcesoriów przez dłuższy czas, gdy silnik jest wyłączony lub gdy pracuje na biegu jałowym.

Podłączanie do gniazda akcesoriów

1. Otwórz pokrywę.
2. Przeprowadź przewód poprzez wycięcie w konsoli i włóż wtyczkę do gniazda zasilania.

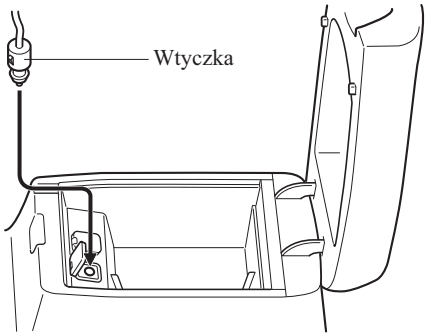

Uchwyt na kubek

⚠ *OSTRZEŻENIE*

Nigdy nie wkładaj do uchwytu kubka z gorącymi płynami podczas jazdy:
Włożenie do uchwytu kubka z gorącymi napojami podczas jazdy zagraża bezpieczeństwu. Przypadkowe ich wylanie grozi oparzeniami.

Nie umieszczaj w uchwytach innych przedmiotów niż kubki lub puszki z napojami:
Umieszczanie w uchwytach innych przedmiotów jest niebezpieczne. Podczas gwałtownego hamowania lub manewrów, pasażerowie mogą zostać uderzeni lub zranieni, a przedmioty wypadając z uchwytów mogą odwrócić uwagę kierowcy. Może to doprowadzić do wypadku. Używaj uchwytu wyłącznie do kubków lub puszek z napojami.

▼ Przód

Typ A

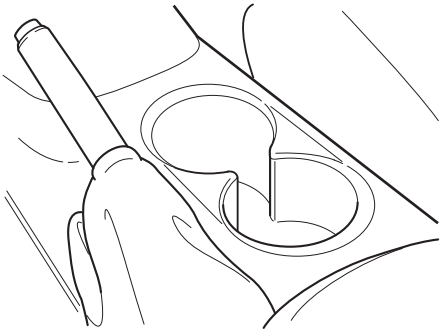

UWAGA

W przypadku umieszczenia w uchwycie kubka o niewielkich rozmiarach (wysokość około 100 mm), można go łatwiej wyjąć, dzięki specjalnej podkładce. Podkładkę tę można umieszczać w dowolnym przednim uchwycie na kubek.

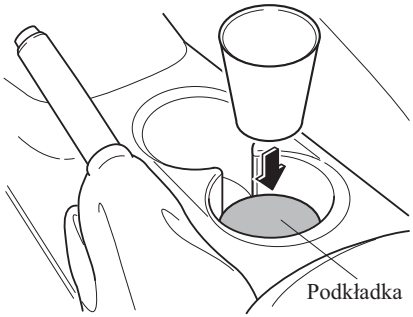

Typ B

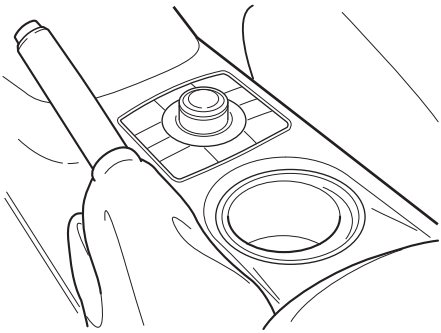

▼ Tył*

Tylny uchwyt na kubek znajduje się w tylnym środkowym podłokietniku.

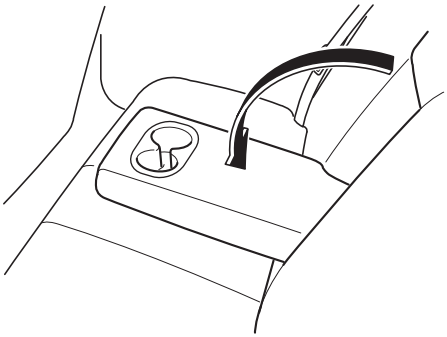

 *Wybrane modele.

Pojemnik na butelki

Uchwyty na butelki znajdują się w bocznych kieszeniach po wewnętrznej stronie drzwi.

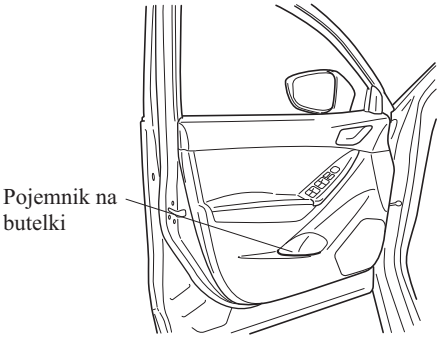

⚠ PRZESTROGA

Nie umieszczaj w uchwytach na butelki otwartych pojemników. Podczas zamykania lub otwierania drzwi ich zawartość może się wylać.

Schowki

⚠ *OSTRZEŻENIE*

Podczas jazdy wszystkie schowki powinny być zamknięte:
Jazda z otwartymi schowkami zagraża bezpieczeństwu. Aby ograniczyć możliwość odniesienia obrażeń w razie wypadku lub podczas gwałtownego hamowania, sprawdź czy wszystkie schowki są zamknięte.

Nie umieszczaj przedmiotów w schowkach bez pokrywy:
Umieszczenie przedmiotów w schowkach bez zamykania pokrywy zagraża bezpieczeństwu, ponieważ mogę one być wyrzucone do kabiny, jeśli pojazd nagle przyspieszy i spowodować obrażenia, w zależności od tego, w jaki sposób przedmiot jest w takim schowku umieszczony.

⚠ PRZESTROGA

Nie zostawiaj zapalniczek i okularów przeciwsłonecznych w schowkach, jeśli parkujesz w nasłonecznionym miejscu. Zapalniczka i okulary z tworzywa mogą się zdeformować lub popękać pod wpływem wysokiej temperatury.

▼Konsola sufitowa

Konsola sufitowa zawiera specjalny schowek na okulary przeciwsłoneczne lub inne akcesoria.
Naciśnij i puść, aby otworzyć.

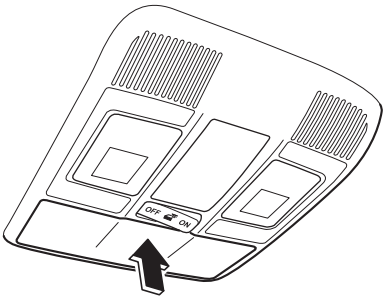

▼Schowek w desce rozdzielczej

Aby otworzyć schowek, pociągnij dźwignię do siebie.

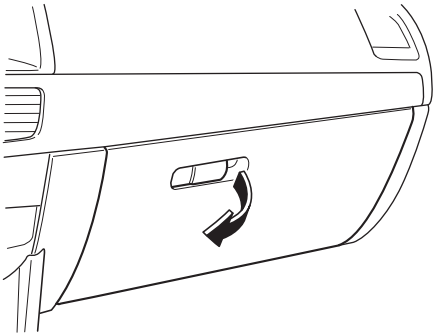

Przy zamykaniu schowka dociśnij środkową część pokrywy.

▼Schowek w podłokietniku

Aby go otworzyć, zwolnij zatrzask i pociągnij pokrywę do góry.

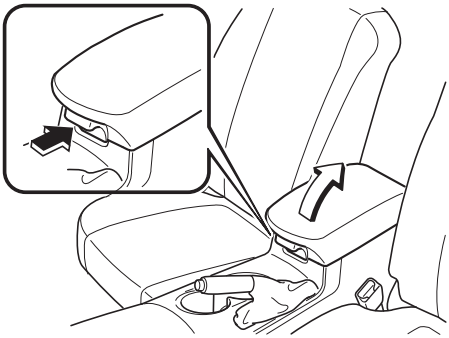

Pojemnik na drobne przedmioty

Pojemnik na drobne przedmioty można wyjmować.

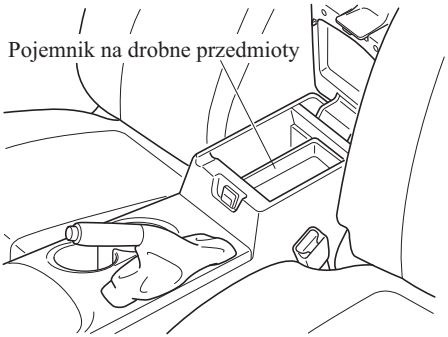

▼Zaczepy mocowania bagażu

⚠ *OSTRZEŻENIE*

Przed rozpoczęciem jazdy sprawdź, czy bagaż i ładunek są dobrze zabezpieczone:
Niezabezpieczony bagaż zagraża bezpieczeństwu podczas jazdy, ponieważ w razie gwałtownego hamowania lub zderzenia może przemieścić się i spowodować obrażenia ciała u pasażerów.

Do zabezpieczania ładunku w bagażniku linką lub siatką, użyj zamontowanych zaczepów. Wytrzymałość zaczepów na rozciąganie wynosi 196 N (20 kgf, 44 lbf). Nie narażaj zaczepów na działanie zbyt dużych sił. Istnieje możliwości ich uszkodzenia.

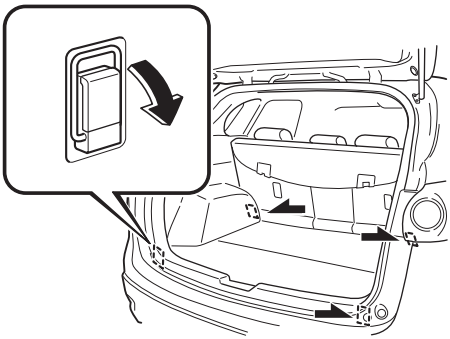

▼Schowek w bagażniku*

Podnieś płytę bagażnika.

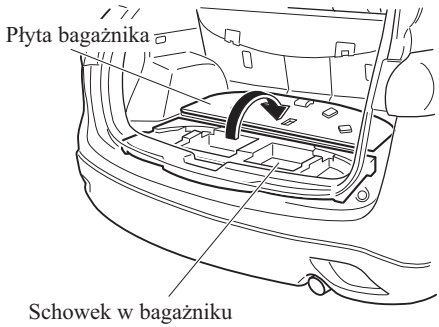

▼Tylne haczyki na ubrania

⚠ *OSTRZEŻENIE*

Nigdy nie wieszaj ciężkich ani ostrych przedmiotów na uchwytach lub haczykach na ubrania:
Wiszące na haczykach ciężkie lub ostre przedmioty mogą uderzyć pasażerów w razie otwierania się kurtyn powietrznych, powodując poważne obrażenia lub śmierć.

Zawsze wieszaj ubrania na haczykach bez użycia wieszaka.

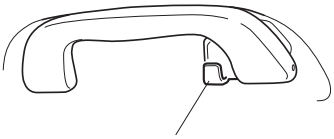

▼Bagażnik

W bagażniku można przewozić torby golfowe.
W bagażniku zmieszczą się maksymalnie cztery torby golfowe.

Wyposażenie wnętrza

Każdą z pierwszych trzech toreb golfowych umieść w bagażniku tak, aby ich dolna część znajdowała się z prawej strony, a następnie włóż część górną umieszczając ją z lewej strony bagażnika.

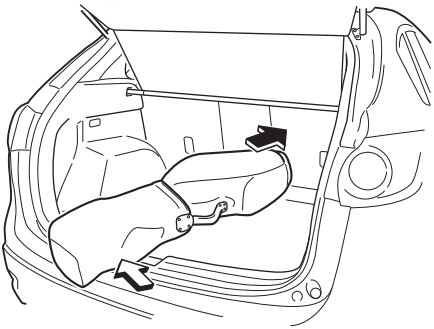

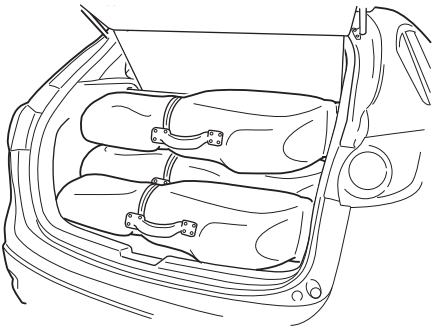

Czwartą torbę golfową włóż górną jej częścią z lewej strony, a następnie umieść jej spód z prawej strony bagażnika.

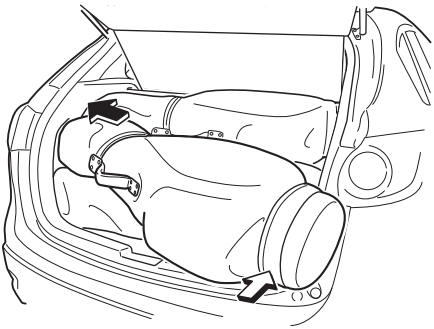

UWAGA
W zależności od rozmiarów niektóre torby golfowe mogą się nie zmieścić.

Wyjmowalna popielniczka*

Wyjmowalną popielniczkę można zamocować w dowolnym przednim uchwycie na kubki i korzystać z niej.

⚠ *OSTRZEŻENIE*

Używaj popielniczki wyłącznie na jej stałej pozycji i sprawdzaj, czy jest ona całkowicie włożona:
Korzystanie z popielniczki wyjętej z uchwytu, w którym jest zamocowana, lub nie włożonej do niego w całości jest niebezpieczne. Papieros może wypaść z niej i spowodować pożar. Ponadto niedopałki mogą do końca nie zgasnąć, nawet jeśli pokrywa popielniczki jest zamknięta.

⚠ PRZESTROGA

Nie używaj popielniczki jako pojemnika na śmieci. Możesz spowodować pożar.

Aby wyjąć popielniczkę, wyciągnij ją do góry.

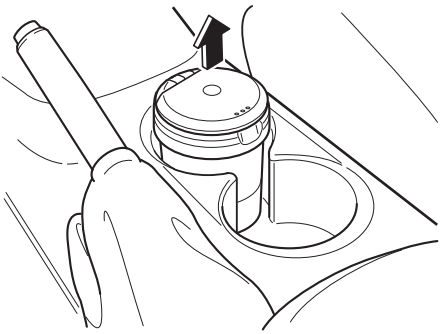

6 Obsługa i konserwacja

Jak utrzymać swoją Mazdę w idealnym stanie.

Podstawowe informacje 6-2
Wprowadzenie 6-2

Plan przeglądów okresowych 6-3
Plan przeglądów okresowych 6-3

Plan obsługi wykonywanej przez właściciela 6-19
Środki ostrożności obowiązujące przy wykonywaniu obsługi przez właściciela 6-19
Pokrywa komory silnika 6-21
Widok komory silnika 6-23
Olej silnikowy 6-24
Płyn chłodzący silnika 6-28
Płyn hamulcowy/układu wspomagania sprzęgła 6-30
Płyn spryskiwaczy szyb i reflektorów 6-31
Smarowanie elementów nadwozia 6-32
Pióra wycieraczek 6-32
Akumulator 6-36
Wymiana baterii pilota 6-39
Opony 6-41
Żarówki 6-46
Bezpieczniki 6-58

Konserwacja 6-64
Konserwacja zewnętrzna 6-64
Pielęgnacja wnętrza 6-70

Podstawowe informacje

Wprowadzenie

Aby uniknąć obrażeń ciała, także u innych osób, lub uszkodzenia samochodu, należy zachować maksymalną ostrożność podczas wykonywania przeglądów i obsługi.

Jeżeli nie masz pewności, że samodzielnie wykonasz opisane procedury, ich wykonanie zleć wykwalifikowanym i przeszkolonym specjalistom, zalecamy Autoryzowaną Stację Obsługi Mazdy.

Twój samochód wymaga oryginalnych części zamiennych Mazda oraz obsługi wykonywanej przez specjalnie do tego wyszkolonych specjalistów Mazdy. Bez ich ekspertyz oraz części, które zostały zaprojektowane i wykonane specjalnie dla Twojej Mazdy, niewystarczający, niekompletny i nieodpowiedni przegląd może spowodować problemy w eksploatacji samochodu. Może to również prowadzić do uszkodzenia samochodu lub wypadków i obrażeń ciała.

Aby uzyskać porady ekspertów i właściwie wykonać przegląd, skonsultuj się ze specjalistycznym serwisem, zalecamy Autoryzowaną Stację Obsługi Mazdy.

Właściciel samochodu powinien przechowywać potwierdzenia wykonania wymaganych przeglądów okresowych.

W przypadku braku przeprowadzenia przeglądów okresowych, stosowania wadliwych materiałów lub wykonania nieodpowiedniej jakości obsługi, nastąpi utrata gwarancji.

Plan przeglądów okresowych

UWAGA

- Przeglądy okresowe wykonuj w wymaganych terminach i przebiegach.
- Jeżeli w wyniku kontroli wizualnej lub pomiarów funkcjonalnych działanie systemu (osiągi) okaże się nieprawidłowe, skoryguj, oczyść lub wymień konieczne elementy. (Sprawdź i w razie konieczności wymień filtr powietrza)

System kontroli emisji spalin i związane z nim układy
Układ zapłonowy i układ zasilania paliwem są bardzo ważne dla systemu kontroli emisji spalin oraz dla sprawnego działania silnika. Nie manipuluj przy nich.
Wszelkie kontrole i regulacje powinny być wykonywane przez specjalistyczny serwis. Zalecamy Autoryzowaną Stację Obsługi Mazdy.

Plan przeglądów okresowych

▼ Europa

Terminy/przebiegi przeglądów okresowych	Maksymalna liczba miesięcy lub kilometrów, w zależności od tego, który z warunków wystąpi wcześniej								
	Miesiące	12	24	36	48	60	72	84	96	108
	×1 000 km	20	40	60	80	100	120	140	160	180
SKYACTIV-G 2.0 I SKYACTIV-G 2.5										
Świece zapłonowe*1	Wymieniać co 120 000 km.									
Filtr powietrza*2				R			R			R
System pochłaniania par paliwa (jeżeli jest zainstalowany)				I			I			I
SKYACTIV-D 2.2										
Filtr paliwa				R			R			R
Układ wtrysku paliwa*3		I			I			I		
Układ zasilania (Usuwanie wody)	*4									
Filtr powietrza*2		C	C	R	C	C	R	C	C	R

Plan przeglądów okresowych

Terminy/przebiegi przeglądów okresowych		Maksymalna liczba miesięcy lub kilometrów, w zależności od tego, który z warunków wystąpi wcześniej								
		Miesiące	12	24	36	48	60	72	84	96	108
		×1 000 km	20	40	60	80	100	120	140	160	180
SKYACTIV-G 2.0, SKYACTIV-G 2.5 I SKYACTIV-D 2.2											
Paski napędowe*5					I			I			I
Olej silnikowy*6*7			R	R	R	R	R	R	R	R	R
Filtr oleju silnikowego*6			R	R	R	R	R	R	R	R	R
Układ chłodzenia				I		I		I		I	
Płyn chłodzący	Typ FL22*8		Pierwsza wymiana po 200 000 km lub po 10 latach, następnie co 100 000 km lub co 5 lat.								
	Inne		Wymieniać co 2 lata.								
Przewody paliwowe sztywne i elastyczne				I		I		I		I	
Poziom elektrolitu w akumulatorze i jego gęstość			I	I	I	I	I	I	I	I	I
Przewody hamulcowe sztywne i elastyczne oraz połączenia			I	I	I	I	I	I	I	I	I
Płyn hamulcowy*9				R		R		R		R	
Hamulec postojowy			I	I	I	I	I	I	I	I	I
Hamulce tarczowe			I	I	I	I	I	I	I	I	I
Układ kierowniczy i połączenia				I		I		I		I	
Olej mechanicznej skrzyni biegów			Wymieniać co 180 000 km.								
Olej tylnego mechanizmu różnicowego			*10*11								
Olej skrzyni rozdzielczej			*11								
Przednie i tylne zawieszenie, przeguby kulowe i luzy osiowe łożysk kół				I		I		I		I	
Osłony przeciwpyłowe półosi napędowych				I		I		I		I	
Układ wydechowy i osłony termiczne			Wymieniać co 80 000 km lub co 5 lat.								
Śruby i nakrętki w podwoziu i w nadwoziu				T		T		T		T	
Stan nadwozia (rdza, korozja i perforacja)			Sprawdzić raz w roku								
Kabinowy filtr powietrza (jeżeli jest zainstalowany)				R		R		R		R	
Opony (łącznie z kołem zapasowym) (łącznie z regulacją ciśnienia w oponach)*12			I	I	I	I	I	I	I	I	I
Zestaw do awaryjnej naprawy opony (jeśli jest zainstalowany)*13			Sprawdzić raz w roku								

Symbole stosowane w tabeli:

I: Sprawdzić: Sprawdzić i oczyścić, naprawić, wyregulować, uzupełnić, a w razie konieczności wymienić.
R: Wymienić
C: Oczyścić
T: Dokręcić

Plan przeglądów okresowych

Uwagi:

*1 W krajach wymienionych poniżej wymieniaj świece zapłonowe co 10 000 km lub co 12 miesięcy, czyli częściej niż przewiduje to plan przeglądów okresowych.
Albania, Bośnia i Hercegowina, Bułgaria, Chorwacja, Łotwa, Macedonia, Mołdawia, Czarnogóra, Rumunia, Serbia, Ukraina

*2 W przypadku eksploatacji samochodu w terenie piaszczystym lub mocno zapylonym, czyść lub wymieniaj filtr powietrza częściej niż przewiduje to plan przeglądów okresowych.

*3 Wykonać korektę wtryskiwaczy paliwa.

*4 Usuń wodę z układu zasilania, jeśli włączy się lampka sygnalizacyjna.

*5 Należy także sprawdzić paski napędu klimatyzacji, jeśli jest ona zamontowana.
Jeżeli samochód jest eksploatowany głównie w warunkach podanych poniżej, sprawdzaj paski napędowe co 20 000 km lub co 12 miesięcy.
a) Jazda po drogach zapylonych.
b) Gdy silnik często pracuje na biegu jałowym lub z małą prędkością.
c) Częsta jazda w niskich temperaturach lub tylko na krótkich odcinkach.
d) Jazda w ekstremalnym upale.
e) Jazda w warunkach górskich.

*6 Jeżeli samochód jest eksploatowany głównie w warunkach podanych poniżej, wymieniaj olej silnikowy i filtr oleju co 10 000 km lub częściej.
a) Jazda po drogach zapylonych.
b) Gdy silnik często pracuje na biegu jałowym lub z małą prędkością.
c) Częsta jazda w niskich temperaturach lub tylko na krótkich odcinkach.
d) Jazda w ekstremalnym upale.
e) Jazda w warunkach górskich.

*7 W przypadku silników Diesla wyzeruj datę po wymianie oleju silnikowego.

*8 Używaj płynu chłodzącego typu FL22 w samochodach z etykietami „FL22“ widniejącymi na korku chłodnicy lub na powierzchni wokół korka. Przy wymianie płynu chłodzącego używaj FL22.

*9 Jeżeli hamulce są używane intensywnie (na przykład przy ciągłej szybkiej jeździe lub przy jeździe w górach), lub gdy samochód jest eksploatowany w wyjątkowo wilgotnym klimacie, wymieniaj płyn hamulcowy raz w roku.

*10 Jeśli pojazd jest eksploatowany głównie w jednym z poniższych warunków, wymieniaj olej tylnego mechanizmu różnicowego co 45 000 km.
a) Holowanie przyczepy lub używanie boksu dachowego
b) Jazda po drogach zapylonych, pokrytych piaskiem lub mokrych
c) Częsta praca silnika na biegu jałowym lub jazda z małą prędkością
d) Częsta jazda na trasach krótszych niż 16 km

*11 Jeśli komponent był zalany wodą, olej powinien być wymieniony.

*12 Zamiana kół zalecana jest co 10 000 km.

*13 Sprawdź co roku datę ważności uszczelniacza zestawu do awaryjnej naprawy opony podczas wykonywania obsługi okresowej. Wymień uszczelniacz zestawu do awaryjnej naprawy opony na nowy przed końcem jego daty ważności.

▼ Poza Europą

Izrael

Terminy/przebiegi przeglądów okresowych	Maksymalna liczba miesięcy lub kilometrów, w zależności od tego, który z warunków wystąpi wcześniej												
	Miesiące	**12**	**24**	**36**	**48**	**60**	**72**	**84**	**96**	**108**	**120**	**132**	**144**
	×1 000 km	**15**	**30**	**45**	**60**	**75**	**90**	**105**	**120**	**135**	**150**	**165**	**180**
SKYACTIV-G 2.0 I SKYACTIV-G 2.5													
Świece zapłonowe		Wymieniać co 120 000 km lub co 6 lata.											
Filtr paliwa		Wymieniać co 135 000 km.											
System pochłaniania par paliwa (jeżeli jest zainstalowany)					I				I				I
Przewody paliwowe sztywne i elastyczne			I		I		I		I		I		I
SKYACTIV-D 2.2													
Filtr paliwa				R			R			R			R
Układ wtrysku paliwa*1		I			I			I			I		
Przewody paliwowe sztywne i elastyczne		I	I	I	I	I	I	I	I	I	I	I	I

Plan przeglądów okresowych

Terminy/przebiegi przeglądów okresowych		Maksymalna liczba miesięcy lub kilometrów, w zależności od tego, który z warunków wystąpi wcześniej											
	Miesiące	12	24	36	48	60	72	84	96	108	120	132	144
	×1 000 km	15	30	45	60	75	90	105	120	135	150	165	180
SKYACTIV-G 2.0, SKYACTIV-G 2.5 I SKYACTIV-D 2.2													
Paski napędowe*2		I	I	I	I	I	I	I	I	I	I	I	I
Olej silnikowy*3*4		R	R	R	R	R	R	R	R	R	R	R	R
Filtr oleju silnikowego*3		R	R	R	R	R	R	R	R	R	R	R	R
Filtr powietrza*5		C	C	C	R	C	C	C	R	C	C	C	R
Układ chłodzenia			I		I		I		I		I		I
Płyn chłodzący	Typ FL22*6	Pierwsza wymiana po 195 000 km lub po 10 latach, następnie co 90 000 km lub co 5 lat.											
	Inne	Wymieniać co 2 lata.											
Poziom elektrolitu w akumulatorze i jego gęstość		I	I	I	I	I	I	I	I	I	I	I	I
Przewody hamulcowe sztywne i elastyczne oraz połączenia		I	I	I	I	I	I	I	I	I	I	I	I
Płyn hamulcowy*7		I	R	I	R	I	R	I	R	I	R	I	R
Hamulec postojowy		I	I	I	I	I	I	I	I	I	I	I	I
Wspomaganie układu hamulcowego oraz przewody		I	I	I	I	I	I	I	I	I	I	I	I
Hamulce tarczowe		I	I	I	I	I	I	I	I	I	I	I	I
Układ kierowniczy i połączenia			I		I		I		I		I		I
Olej tylnego mechanizmu różnicowego		*8*9											
Olej skrzyni rozdzielczej		*8											
Przednie i tylne zawieszenie, przeguby kulowe i luzy osiowe łożysk kół		I	I	I	I	I	I	I	I	I	I	I	I
Osłony przeciwpyłowe półosi napędowych				I			I			I			I
Układ wydechowy i osłony termiczne		Sprawdzić co 75 000 km.											
Śruby i nakrętki w podwoziu i w nadwoziu		T	T	T	T	T	T	T	T	T	T	T	T
Stan nadwozia (rdza, korozja i perforacja)		Sprawdzić raz w roku.											
Kabinowy filtr powietrza (jeżeli jest zainstalowany)		R	R	R	R	R	R	R	R	R	R	R	R
Opony (łącznie z kołem zapasowym) (łącznie z regulacją ciśnienia w oponach)		I	I	I	I	I	I	I	I	I	I	I	I
Zestaw do awaryjnej naprawy opony (jeśli jest zainstalowany)*10		Sprawdzić raz w roku.											

Symbole stosowane w tabeli:

I: Sprawdzić: Sprawdzić i oczyścić, naprawić, wyregulować, uzupełnić, a w razie konieczności wymienić.
R: Wymienić
C: Oczyścić
T: Dokręcić

Uwagi:

*1 Wykonać korektę wtryskiwaczy paliwa.
*2 Należy także sprawdzić paski napędu klimatyzacji, jeśli jest ona zamontowana.
Jeżeli samochód jest eksploatowany głównie w warunkach podanych poniżej, sprawdzaj paski napędowe co 10 000 km lub częściej.
a) Jazda po drogach zapylonych.
b) Gdy silnik często pracuje na biegu jałowym lub z małą prędkością.
c) Częsta jazda w niskich temperaturach lub tylko na krótkich odcinkach.
d) Jazda w ekstremalnym upale.
e) Jazda w warunkach górskich.
*3 Jeżeli samochód jest eksploatowany głównie w warunkach podanych poniżej, wymieniaj olej silnikowy i filtr oleju co 10 000 km lub częściej.
a) Jazda po drogach zapylonych.
b) Gdy silnik często pracuje na biegu jałowym lub z małą prędkością.
c) Częsta jazda w niskich temperaturach lub tylko na krótkich odcinkach.
d) Jazda w ekstremalnym upale.
e) Jazda w warunkach górskich.
*4 W przypadku SKYACTIV-D 2.2 po wymianie oleju wykasuj parametry dla oleju silnikowego.
*5 W przypadku eksploatacji samochodu w terenie piaszczystym lub mocno zapylonym, czyść lub wymieniaj filtr powietrza częściej niż przewiduje to plan przeglądów okresowych.
*6 Używaj płynu chłodzącego typu FL22 w samochodach z etykietami „FL22“ widniejącymi na korku chłodnicy lub na powierzchni wokół korka. Przy wymianie płynu chłodzącego używaj FL22.
*7 Jeżeli hamulce są używane intensywnie (na przykład przy ciągłej szybkiej jeździe lub przy jeździe w górach), lub gdy samochód jest eksploatowany w wyjątkowo wilgotnym klimacie, wymieniaj płyn hamulcowy raz w roku.
*8 Jeżeli samochód jest eksploatowany głównie w warunkach podanych poniżej, wymieniaj olej tylnego mechanizmu różnicowego co 45 000 km.
a) Holowanie przyczep lub lawet
b) Jazda w piaszczystym, zapylonym lub wilgotnym terenie
c) Gdy silnik często pracuje na biegu jałowym lub z małą prędkością
d) Powtarzające się odcinki jazdy krótsze niż 16 km
*9 Jeśli komponent był zalany wodą, olej powinien być wymieniony.
*10 Sprawdź co roku datę ważności uszczelniacza zestawu do awaryjnej naprawy opony podczas wykonywania obsługi okresowej. Wymień uszczelniacz zestawu do awaryjnej naprawy opony na nowy przed końcem jego daty ważności.

Plan przeglądów okresowych

Rosja/Białoruś/Azerbejdżan

SKYACTIV-G 2.0 i SKYACTIV-G 2.5

Terminy/przebiegi przeglądów okresowych		Maksymalna liczba miesięcy lub kilometrów, w zależności od tego, który z warunków wystąpi wcześniej											
	Miesiące	12	24	36	48	60	72	84	96	108	120	132	144
	×1 000 km	15	30	45	60	75	90	105	120	135	150	165	180
Paski napędowe*1		I	I	I	I	I	I	I	I	I	I	I	I
Olej silnikowy	Rosja/Białoruś*2	R	R	R	R	R	R	R	R	R	R	R	R
	Azerbejdżan*3	Wymieniać co 5 000 km lub 6 miesięcy.											
Filtr oleju silnikowego	Rosja/Białoruś*2	R	R	R	R	R	R	R	R	R	R	R	R
	Azerbejdżan*4	Wymieniać co 10 000 km lub 12 miesięcy.											
Układ chłodzenia			I		I		I		I		I		I
Płyn chłodzący	Typ FL22*5	Pierwsza wymiana po 195 000 km lub po 10 latach, następnie co 90 000 km lub co 5 lat.											
	Inne	Wymieniać co 2 lata.											
Filtr powietrza*6	Rosja/Białoruś	C	C	R	C	C	R	C	C	R	C	C	R
	Azerbejdżan	C	R	C	R	C	R	C	R	C	R	C	R
Filtr paliwa	Rosja/Białoruś	Wymieniać co 120 000 km.											
	Azerbejdżan	Wymieniać co 60 000 km.											
Przewody paliwowe sztywne i elastyczne			I		I		I		I		I		I
Świece zapłonowe		I	I	I	I	I	I	I	R	I	I	I	I
System pochłaniania par paliwa (jeżeli jest zainstalowany)					I				I				I
Poziom elektrolitu w akumulatorze i jego gęstość		I	I	I	I	I	I	I	I	I	I	I	I
Przewody hamulcowe sztywne i elastyczne oraz połączenia		I	I	I	I	I	I	I	I	I	I	I	I
Płyn hamulcowy*7			R		R		R		R		R		R
Hamulec postojowy		I	I	I	I	I	I	I	I	I	I	I	I
Hamulce tarczowe		I	I	I	I	I	I	I	I	I	I	I	I
Układ kierowniczy i połączenia		I	I	I	I	I	I	I	I	I	I	I	I
Olej mechanicznej skrzyni biegów						R					R		
Olej tylnego mechanizmu różnicowego		*8*9											
Olej skrzyni rozdzielczej		*9											
Przednie i tylne zawieszenie, przeguby kulowe i luzy osiowe łożysk kół		I	I	I	I	I	I	I	I	I	I	I	I
Osłony przeciwpyłowe półosi napędowych		I	I	I	I	I	I	I	I	I	I	I	I
Układ wydechowy i osłony termiczne		I	I	I	I	I	I	I	I	I	I	I	I
Śruby i nakrętki w podwoziu i w nadwoziu		T	T	T	T	T	T	T	T	T	T	T	T
Zawiasy i zatrzaski		L	L	L	L	L	L	L	L	L	L	L	L
Cała instalacja elektryczna		I	I	I	I	I	I	I	I	I	I	I	I
Stan nadwozia (rdza, korozja i perforacja)		Sprawdzić raz w roku.											
Kabinowy filtr powietrza (jeżeli jest zainstalowany)			R		R		R		R		R		R
Opony (łącznie z kołem zapasowym) (łącznie z regulacją ciśnienia w oponach)*10		I	I	I	I	I	I	I	I	I	I	I	I

Plan przeglądów okresowych

Terminy/przebiegi przeglądów okresowych	Maksymalna liczba miesięcy lub kilometrów, w zależności od tego, który z warunków wystąpi wcześniej												
	Miesiące	**12**	**24**	**36**	**48**	**60**	**72**	**84**	**96**	**108**	**120**	**132**	**144**
	×1 000 km	**15**	**30**	**45**	**60**	**75**	**90**	**105**	**120**	**135**	**150**	**165**	**180**
Zestaw do awaryjnej naprawy opony (jeśli jest zainstalowany)*11	Sprawdzić raz w roku.												

Symbole stosowane w tabeli:

I: Sprawdzić: Sprawdzić i oczyścić, naprawić, wyregulować, uzupełnić, a w razie konieczności wymienić.
R: Wymienić
C: Oczyścić
T: Dokręcić
L: Nasmarować

Uwagi:

*1 Należy także sprawdzić paski napędu klimatyzacji, jeśli jest ona zamontowana.
Jeżeli samochód jest eksploatowany głównie w warunkach podanych poniżej, sprawdzaj paski napędowe co 7 500 km lub co 6 miesięcy.
a) Jazda po drogach zapylonych.
b) Gdy silnik często pracuje na biegu jałowym lub z małą prędkością.
c) Częsta jazda w niskich temperaturach lub tylko na krótkich odcinkach.
d) Jazda w ekstremalnym upale.
e) Jazda w warunkach górskich.

*2 Jeżeli samochód jest eksploatowany głównie w warunkach podanych poniżej, wymieniaj olej silnikowy i filtr oleju co 7 500 km lub co 6 miesięcy.
a) Jazda po drogach zapylonych.
b) Gdy silnik często pracuje na biegu jałowym lub z małą prędkością.
c) Częsta jazda w niskich temperaturach lub tylko na krótkich odcinkach.
d) Jazda w ekstremalnym upale.
e) Jazda w warunkach górskich.

*3 Jeżeli samochód jest eksploatowany głównie w warunkach podanych poniżej, wymieniaj olej silnikowy co 2 500 km lub co 3 miesiące.
a) Jazda po drogach zapylonych.
b) Gdy silnik często pracuje na biegu jałowym lub z małą prędkością.
c) Częsta jazda w niskich temperaturach lub tylko na krótkich odcinkach.
d) Jazda w ekstremalnym upale.
e) Jazda w warunkach górskich.

*4 Jeżeli samochód jest eksploatowany głównie w warunkach podanych poniżej, wymieniaj filtr oleju silnikowego co 5 000 km lub co 6 miesięcy.
a) Jazda po drogach zapylonych.
b) Gdy silnik często pracuje na biegu jałowym lub z małą prędkością.
c) Częsta jazda w niskich temperaturach lub tylko na krótkich odcinkach.
d) Jazda w ekstremalnym upale.
e) Jazda w warunkach górskich.

*5 Używaj płynu chłodzącego typu FL22 w samochodach z etykietami „FL22“ widniejącymi na korku chłodnicy lub na powierzchni wokół korka. Przy wymianie płynu chłodzącego używaj FL22.

*6 W przypadku eksploatacji samochodu w terenie piaszczystym lub mocno zapylonym, czyść lub wymieniaj filtr powietrza co 7 500 km lub co 6 miesięcy.

*7 Jeżeli hamulce są używane intensywnie (na przykład przy ciągłej szybkiej jeździe lub przy jeździe w górach), lub gdy samochód jest eksploatowany w wyjątkowo wilgotnym klimacie, wymieniaj płyn hamulcowy raz w roku.

Plan przeglądów okresowych

*8 Jeżeli samochód jest eksploatowany głównie w warunkach podanych poniżej, wymieniaj olej tylnego mechanizmu różnicowego co 45 000 km.
a) Holowanie przyczep lub lawet
b) Jazda w piaszczystym, zapylonym lub wilgotnym terenie
c) Gdy silnik często pracuje na biegu jałowym lub z małą prędkością
d) Powtarzające się odcinki jazdy krótsze niż 16 km

*9 Jeśli komponent był zalany wodą, olej powinien być wymieniony.

*10 Zamiana kół zalecana jest co 10 000 km.

*11 Sprawdź co roku datę ważności uszczelniacza zestawu do awaryjnej naprawy opony podczas wykonywania obsługi okresowej. Wymień uszczelniacz zestawu do awaryjnej naprawy opony na nowy przed końcem jego daty ważności.

Rosja

SKYACTIV-D 2.2

Terminy/przebiegi przeglądów okresowych		Maksymalna liczba miesięcy lub kilometrów, w zależności od tego, które nastąpi pierwsze											
	Miesiące	12	24	36	48	60	72	84	96	108	120	132	144
	×1 000 km	10	20	30	40	50	60	70	80	90	100	110	120
Paski napędowe*1				I			I			I			I
Olej silnikowy*2*3		R	R	R	R	R	R	R	R	R	R	R	R
Filtr oleju silnikowego*2		R	R	R	R	R	R	R	R	R	R	R	R
Filtr paliwa		Wymieniać co 60 000 km.											
Układ wtrysku paliwa*4		I			I			I			I		
Filtr powietrza*5		C	C	R	C	C	R	C	C	R	C	C	R
Układ chłodzenia			I		I		I		I		I		I
Płyn chłodzący	Typ FL22*6	Pierwsza wymiana po 200 000 km lub po 10 latach, następnie co 100 000 km lub co 5 lat.											
	Inne	Wymieniać co 2 lata.											
Przewody paliwowe sztywne i elastyczne			I		I		I		I		I		I
Poziom elektrolitu w akumulatorze i jego gęstość		I	I	I	I	I	I	I	I	I	I	I	I
Przewody hamulcowe sztywne i elastyczne oraz połączenia		I	I	I	I	I	I	I	I	I	I	I	I
Płyn hamulcowy*7			R		R		R		R		R		R
Hamulec postojowy		I	I	I	I	I	I	I	I	I	I	I	I
Hamulce tarczowe		I	I	I	I	I	I	I	I	I	I	I	I
Układ kierowniczy i połączenia		I	I	I	I	I	I	I	I	I	I	I	I
Olej tylnego mechanizmu różnicowego		*8*9											
Olej skrzyni rozdzielczej		*9											
Przednie i tylne zawieszenie, przeguby kulowe i luzy osiowe łożysk kół		I	I	I	I	I	I	I	I	I	I	I	I
Osłony przeciwpyłowe półosi napędowych		I	I	I	I	I	I	I	I	I	I	I	I
Układ wydechowy i osłony termiczne		I	I	I	I	I	I	I	I	I	I	I	I
Śruby i nakrętki w podwoziu i w nadwoziu		T	T	T	T	T	T	T	T	T	T	T	T
Zawiasy i zatrzaski		L	L	L	L	L	L	L	L	L	L	L	L
Cała instalacja elektryczna		I	I	I	I	I	I	I	I	I	I	I	I
Stan nadwozia (rdza, korozja i perforacja)		Sprawdzić raz w roku.											
Kabinowy filtr powietrza (jeżeli jest zainstalowany)			R		R		R		R		R		R
Opony (łącznie z kołem zapasowym) (łącznie z regulacją ciśnienia w oponach)*10		I	I	I	I	I	I	I	I	I	I	I	I
Zestaw do awaryjnej naprawy opony (jeśli jest zainstalowany)*11		Sprawdzić raz w roku.											

Plan przeglądów okresowych

Symbole stosowane w tabeli:

I: Sprawdzić: Sprawdzić i oczyścić, naprawić, wyregulować, uzupełnić, a w razie konieczności wymienić.
R: Wymienić
C: Oczyścić
T: Dokręcić
L: Nasmarować

Uwagi:

*1 Należy także sprawdzić paski napędu klimatyzacji, jeśli jest ona zamontowana.
Jeżeli samochód jest eksploatowany głównie w warunkach podanych poniżej, sprawdzaj paski napędowe co 10 000 km lub co 12 miesięcy.
a) Jazda po drogach zapylonych.
b) Gdy silnik często pracuje na biegu jałowym lub z małą prędkością.
c) Częsta jazda w niskich temperaturach lub tylko na krótkich odcinkach.
d) Jazda w ekstremalnym upale.
e) Jazda w warunkach górskich.

*2 Jeżeli samochód jest eksploatowany głównie w warunkach podanych poniżej, wymieniaj olej silnikowy i filtr oleju co 5 000 km lub co 6 miesięcy.
a) Jazda po drogach zapylonych.
b) Gdy silnik często pracuje na biegu jałowym lub z małą prędkością.
c) Częsta jazda w niskich temperaturach lub tylko na krótkich odcinkach.
d) Jazda w ekstremalnym upale.
e) Jazda w warunkach górskich.

*3 W przypadku SKYACTIV-D 2.2 po wymianie oleju wykasuj parametry dla oleju silnikowego.

*4 Wykonać korektę wtryskiwaczy paliwa.

*5 W przypadku eksploatacji samochodu w terenie piaszczystym lub mocno zapylonym, czyść lub wymieniaj filtr powietrza co 5 000 km lub co 6 miesięcy.

*6 Używaj płynu chłodzącego typu FL22 w samochodach z etykietami „FL22“ widniejącymi na korku chłodnicy lub na powierzchni wokół korka. Przy wymianie płynu chłodzącego używaj FL22.

*7 Jeżeli hamulce są używane intensywnie (na przykład przy ciągłej szybkiej jeździe lub przy jeździe w górach), lub gdy samochód jest eksploatowany w wyjątkowo wilgotnym klimacie, wymieniaj płyn hamulcowy raz w roku.

*8 Jeżeli samochód jest eksploatowany głównie w warunkach podanych poniżej, wymieniaj olej tylnego mechanizmu różnicowego co 40 000 km.
a) Holowanie przyczep lub lawet
b) Jazda w piaszczystym, zapylonym lub wilgotnym terenie
c) Gdy silnik często pracuje na biegu jałowym lub z małą prędkością
d) Powtarzające się odcinki jazdy krótsze niż 16 km

*9 Jeśli komponent był zalany wodą, olej powinien być wymieniony.

*10 Zamiana kół zalecana jest co 10 000 km.

*11 Sprawdź co roku datę ważności uszczelniacza zestawu do awaryjnej naprawy opony podczas wykonywania obsługi okresowej. Wymień uszczelniacz zestawu do awaryjnej naprawy opony na nowy przed końcem jego daty ważności.

Poza Izraelem/Rosją/Białorusią/Azerbejdżanem

Terminy/ przebiegi przeglądów okresowych	Maksymalna liczba miesięcy lub kilometrów, w zależności od tego, który z warunków wystąpi wcześniej																
	Miesiące	**6**	**12**	**18**	**24**	**30**	**36**	**42**	**48**	**54**	**60**	**66**	**72**	**78**	**84**	**90**	**96**
	×1 000 km	**10**	**20**	**30**	**40**	**50**	**60**	**70**	**80**	**90**	**100**	**110**	**120**	**130**	**140**	**150**	**160**
SKYACTIV-G 2.0 I SKYACTIV-G 2.5																	
Filtr paliwa		Wymieniać co 60 000 km.															
Świece zapłonowe*1		Wymieniać co 120 000 km.															
System pochłaniania par paliwa (jeżeli jest zainstalowany)			I		I		I		I		I		I		I		I
SKYACTIV-D 2.2																	
Filtr paliwa					R				R				R				R
Układ wtrysku paliwa*2			I						I						I		

Plan przeglądów okresowych

Terminy/ przebiegi przeglądów okresowych		Maksymalna liczba miesięcy lub kilometrów, w zależności od tego, który z warunków wystąpi wcześniej															
	Miesiące	6	12	18	24	30	36	42	48	54	60	66	72	78	84	90	96
	×1 000 km	10	20	30	40	50	60	70	80	90	100	110	120	130	140	150	160
SKYACTIV-G 2.0, SKYACTIV-G 2.5 I SKYACTIV-D 2.2																	
Paski napędowe*3		I	I	I	I	I	I	I	I	I	I	I	I	I	I	I	I
Olej silnikowy*4*5	Z wyjątkiem krajów wymienionych poniżej	R	R	R	R	R	R	R	R	R	R	R	R	R	R	R	R
	Gruzja/Armenia/ Kambodża	Wymieniać co 5 000 km lub 6 miesięcy.															
Filtr oleju silnikowego*4	Z wyjątkiem krajów wymienionych poniżej	R	R	R	R	R	R	R	R	R	R	R	R	R	R	R	R
	Gruzja/Armenia/ Kambodża	Wymieniać co 10 000 km lub co roku.															
Układ chłodzenia			I		I		I		I		I		I		I		I
Płyn chłodzący	Typ FL22*6	Pierwsza wymiana po 200 000 km lub po 10 latach, następnie co 100 000 km lub co 5 lat.															
	Inne	Wymieniać co 2 lata.															
Filtr powietrza*7	Z wyjątkiem krajów wymienionych poniżej		C		C		R		C		C		R		C		C
	Gruzja/Armenia		C		R		C		R		C		R		C		R
Przewody paliwowe sztywne i elastyczne			I		I		I		I		I		I		I		I
Poziom elektrolitu w akumulatorze i jego gęstość*8			I		I		I		I		I		I		I		I
Przewody hamulcowe sztywne i elastyczne oraz połączenia			I		I		I		I		I		I		I		I
Płyn hamulcowy*9		I	I	I	R	I	I	I	R	I	I	I	R	I	I	I	R
Hamulec postojowy		I	I	I	I	I	I	I	I	I	I	I	I	I	I	I	I
Wspomaganie układu hamulcowego oraz przewody			I		I		I		I		I		I		I		I
Hamulce tarczowe		I	I	I	I	I	I	I	I	I	I	I	I	I	I	I	I
Układ kierowniczy i połączenia			I		I		I		I		I		I		I		I
Olej mechanicznej skrzyni biegów											R						
Olej tylnego mechanizmu różnicowego		*10*11															
Olej skrzyni rozdzielczej		*11															
Przednie i tylne zawieszenie, przeguby kulowe i luzy osiowe łożysk kół			I		I		I		I		I		I		I		I
Osłony przeciwpyłowe półosi napędowych					I				I				I				I
Układ wydechowy i osłony termiczne		Sprawdzić co 80 000 km.															
Śruby i nakrętki w podwoziu i w nadwoziu			T		T		T		T		T		T		T		T
Stan nadwozia (rdza, korozja i perforacja)		Sprawdzić raz w roku.															
Kabinowy filtr powietrza (jeżeli jest zainstalowany)			R		R		R		R		R		R		R		R
Opony (łącznie z kołem zapasowym) (łącznie z regulacją ciśnienia w oponach)		I	I	I	I	I	I	I	I	I	I	I	I	I	I	I	I

Plan przeglądów okresowych

Terminy/ przebiegi przeglądów okresowych	Maksymalna liczba miesięcy lub kilometrów, w zależności od tego, który z warunków wystąpi wcześniej																
	Miesiące	6	12	18	24	30	36	42	48	54	60	66	72	78	84	90	96
	×1 000 km	10	20	30	40	50	60	70	80	90	100	110	120	130	140	150	160
Zamiana kół	Zamieniać co 10 000 km.																
Zestaw do awaryjnej naprawy opony (jeśli jest zainstalowany)*12	Sprawdzić raz w roku.																

Symbole stosowane w tabeli:

I: Sprawdzić: Sprawdzić i oczyścić, naprawić, wyregulować, uzupełnić, a w razie konieczności wymienić.
R: Wymienić
C: Oczyścić
T: Dokręcić

Uwagi:

*1 W krajach wymienionych poniżej wymieniaj świece zapłonowe co 6 250 km lub co roku, czyli częściej niż przewiduje to plan przeglądów okresowych.
Angola, Chile, Salwador, Gwatemala, Honduras, Hongkong, Macao, Iran, Jordania, Nigeria, Papua Nowa Gwinea, Peru, Syria, Wietnam, Zair, Gruzja, Armenia, Kambodża, Birma
*2 Wykonać korektę wtryskiwaczy paliwa.
*3 Należy także sprawdzić paski napędu klimatyzacji, jeśli jest ona zamontowana.
Jeżeli samochód jest eksploatowany głównie w warunkach podanych poniżej, sprawdzaj paski napędowe częściej niż w zalecanych przedziałach czasowych.
a) Jazda po drogach zapylonych.
b) Gdy silnik często pracuje na biegu jałowym lub z małą prędkością.
c) Częsta jazda w niskich temperaturach lub tylko na krótkich odcinkach.
d) Jazda w ekstremalnym upale.
e) Jazda w warunkach górskich.
*4 Jeżeli samochód jest eksploatowany głównie w warunkach podanych poniżej, wymieniaj olej silnikowy i filtr oleju częściej niż w zalecanych terminach.
a) Jazda po drogach zapylonych.
b) Gdy silnik często pracuje na biegu jałowym lub z małą prędkością.
c) Częsta jazda w niskich temperaturach lub tylko na krótkich odcinkach.
d) Jazda w ekstremalnym upale.
e) Jazda w warunkach górskich.
*5 W przypadku SKYACTIV-D 2.2 po wymianie oleju wykasuj parametry dla oleju silnikowego.
*6 Używaj płynu chłodzącego typu FL22 w samochodach z etykietami „FL22“ widniejącymi na korku chłodnicy lub na powierzchni wokół korka. Przy wymianie płynu chłodzącego używaj FL22.
*7 W przypadku eksploatacji samochodu w terenie piaszczystym lub mocno zapylonym, czyść lub wymieniaj filtr powietrza częściej niż przewiduje to plan przeglądów okresowych.
*8 W przypadku eksploatacji samochodu na ekstremalnie gorących i ekstremalnie zimnych terenach, sprawdź poziom elektrolitu w akumulatorze i jego gęstość co 10 000 km lub co 6 miesięcy.
*9 Jeżeli hamulce są używane intensywnie (na przykład przy ciągłej szybkiej jeździe lub przy jeździe w górach), lub gdy samochód jest eksploatowany w wyjątkowo wilgotnym klimacie, wymieniaj płyn hamulcowy raz w roku.
*10 Jeżeli samochód jest eksploatowany głównie w warunkach podanych poniżej, wymieniaj olej tylnego mechanizmu różnicowego co 45 000 km.
a) Holowanie przyczep lub lawet
b) Jazda w piaszczystym, zapylonym lub wilgotnym terenie
c) Gdy silnik często pracuje na biegu jałowym lub z małą prędkością
d) Powtarzające się odcinki jazdy krótsze niż 16 km
*11 Jeśli komponent był zalany wodą, olej powinien być wymieniony.

Plan przeglądów okresowych

*12 Sprawdź co roku datę ważności uszczelniacza zestawu do awaryjnej naprawy opony podczas wykonywania obsługi okresowej. Wymień uszczelniacz zestawu do awaryjnej naprawy opony na nowy przed końcem jego daty ważności.

Środki ostrożności obowiązujące przy wykonywaniu obsługi przez właściciela

Obsługa rutynowa

Codziennie lub przynajmniej raz w tygodniu zalecamy przeprowadzenie kontroli jak niżej:

- Poziom oleju silnikowego (strona 6-24)
- Poziom płynu chłodzącego silnika (strona 6-28)
- Poziom płynu hamulcowego i układu wspomagania sprzęgła (strona 6-30)
- Poziom płynu spryskiwaczy (strona 6-31)
- Stan akumulatora (strona 6-37)
- Ciśnienia w oponach (strona 6-42)

Niewłaściwe lub niekompletne wykonanie czynności obsługowych może spowodować problemy. Ten rozdział zawiera tylko instrukcje dotyczące przeprowadzania łatwych czynności.

Jak podano we „Wprowadzeniu“ (strona 6-2), niektóre procedury mogą być wykonane wyłącznie przez wykwalifikowanych specjalistów za pomocą specjalnych narzędzi.

Przegląd okresowy wykonany nieprawidłowo przez właściciela podczas okresu gwarancji może spowodować jej utratę. Szczegółowe informacje znajdują się w Książce Gwarancyjnej Mazdy przekazywanej wraz z pojazdem. Jeżeli nie masz pewności, że przegląd lub obsługę wykonasz samodzielnie, zalecamy skorzystanie z wykwalifikowanych specjalistów w Autoryzowanej Stacji Obsługi Mazdy.

Obowiązują normy ochrony środowiska dotyczące utylizacji zużytych olejów i płynów. Prosimy o właściwą utylizację zużytych produktów zgodnie z normami ochrony środowiska.

Zalecamy przekazanie zużytych olejów i płynów z Twojego samochodu do Autoryzowanej Stacji Obsługi Mazdy.

Plan obsługi wykonywanej przez właściciela

⚠ OSTRZEŻENIE

Nie wykonuj przeglądów okresowych, gdy nie posiadasz wystarczającej wiedzy i doświadczenia oraz właściwych narzędzi i wyposażenia do ich wykonania. Zleć wykonanie przeglądu wykwalifikowanym specjalistom:
Wykonanie przeglądów okresowych, które nie zostaną przeprowadzone właściwie, zagraża bezpieczeństwu. Przy wykonywaniu niektórych czynności związanych z przeglądem okresowym możesz odnieść poważne obrażenia.

Jeżeli przy uruchomionym silniku konieczne jest wykonanie czynności obsługowych pod pokrywą silnika, przed zbliżeniem się do silnika lub do wentylatora chłodnicy, który może się niespodziewanie włączyć, należy zdjąć biżuterię (szczególnie pierścionki, bransolety, zegarki i naszyjniki) oraz szaliki, krawaty i podobne luźne części garderoby:
Praca pod pokrywą silnika przy uruchomionym silniku jest niebezpieczna. Staje się jeszcze bardziej niebezpieczna, gdy nosisz biżuterię lub luźne elementy ubrania. Mogą się one zaplątać w ruchome elementy silnika i spowodować obrażenia.

Wyłącz zapłon i przed przystąpieniem do dalszych czynności upewnij się, czy wentylator chłodnicy nie pracuje:
Podejmowanie jakichkolwiek czynności w pobliżu pracującego wentylatora zagraża bezpieczeństwu. Wentylator może nadal pracować nawet wtedy, gdy silnik został wyłączony, a temperatura w komorze silnika jest nadal wysoka. Pracujący wentylator może Cię uderzyć i spowodować poważne obrażenia.

Nie zostawiaj żadnych przedmiotów w komorze silnika:
Po skończeniu czynności przeglądowych lub napraw, pamiętaj o usunięciu z komory silnika wszystkich przedmiotów takich jak narzędzia lub szmaty. Przedmioty tam pozostawione mogą spowodować uszkodzenie silnika lub doprowadzić do niespodziewanego wypadku.

Pokrywa komory silnika

⚠ *OSTRZEŻENIE*

Zawsze sprawdzaj, czy pokrywa komory silnika jest zamknięta i bezpiecznie zablokowana:
W przeciwnym razie stwarza ona zagrożenie, ponieważ może otworzyć się podczas jazdy i spowodować, że kierowca nie będzie widział drogi, co może doprowadzić do poważnego wypadku.

▼Otwieranie pokrywy komory silnika

1. Gdy samochód jest zaparkowany, pociągnij dźwignię w celu odblokowania pokrywy.

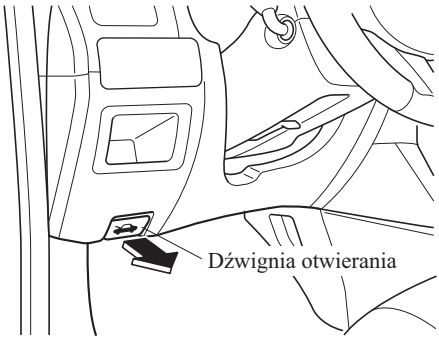

2. Włóż dłoń pod środkową część pokrywy komory silnika, przesuń dźwignię w prawo i unieś pokrywę.

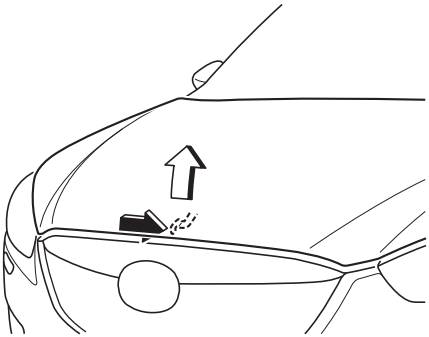

3. Aby podtrzymać otwartą pokrywę, podnieś podpórkę i włóż jej koniec do otworu pokazanego strzałką.

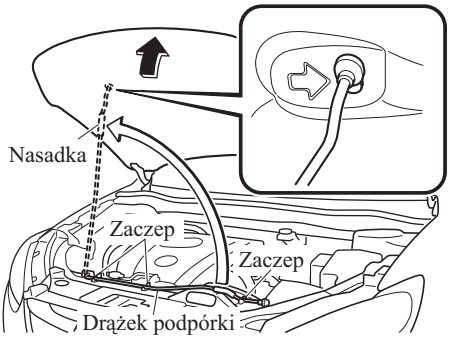

▼ Zamykanie pokrywy komory silnika

1. Sprawdź pod pokrywą, czy wszystkie korki wlewów są na miejscu i czy nie pozostały pod nią żadne luźne elementy (np. narzędzia, pojemniki z płynami, itp.).
2. Unieś pokrywę i podtrzymując ją włóż podpórkę do zacisku mocującego. Przed zamknięciem pokrywy sprawdź, czy podpórka jest prawidłowo zamocowana w zacisku.

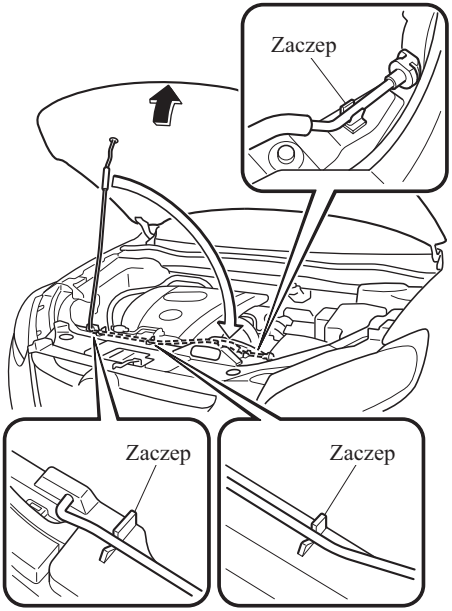

3. Obniż powoli pokrywę na wysokość około 20 cm nad jej pozycją zamknięcia, a następnie puść ją swobodnie.

⚠ PRZESTROGA

Przy domykaniu pokrywy nie dociskaj jej z nadmierną siłą, na przykład wywierając nacisk własnym ciałem. W przeciwnym razie pokrywa może ulec uszkodzeniu.

Widok komory silnika

SKYACTIV-G 2.0 i SKYACTIV-G 2.5

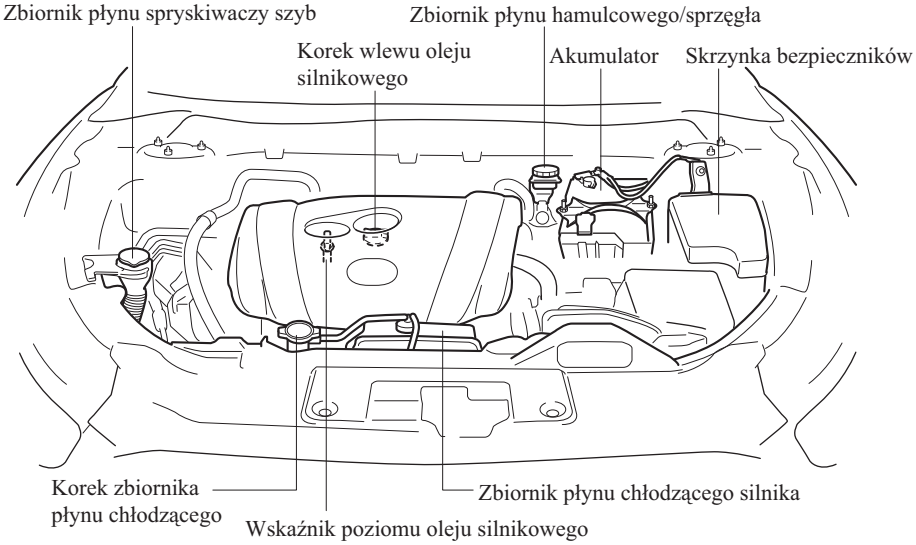

SKYACTIV-D 2.2

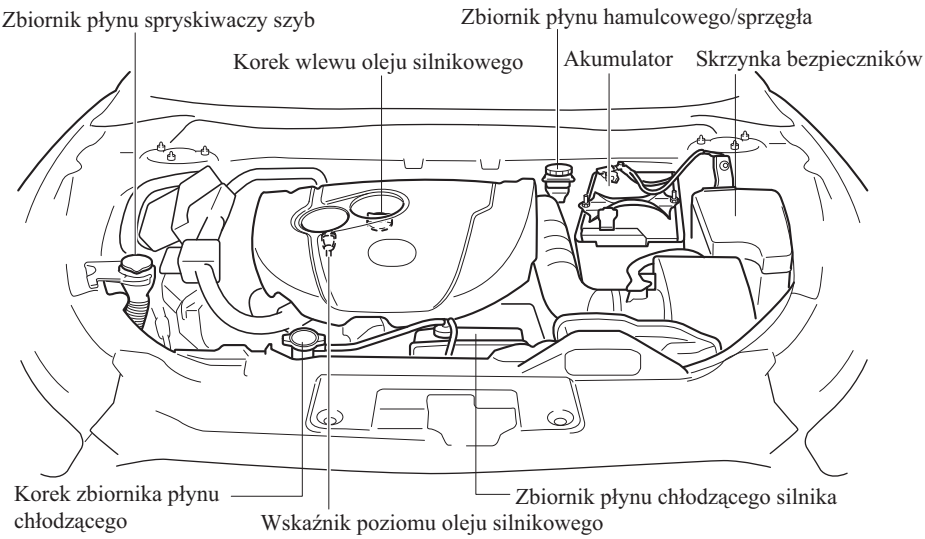

Olej silnikowy

UWAGA
Wymiana oleju silnikowego powinna być wykonana przez specjalistyczny serwis, zalecamy Autoryzowaną Stację Obsługi Mazdy.

▼Zalecany olej

Podczas wykonywania przeglądów okresowych stosuj następujące oleje (strona 6-3).

SKYACTIV-G 2.0 i SKYACTIV-G 2.5 (Europa)

Zakres temperatur, SAE – klasa lepkości		
Zalecane oleje		°C –40 –30 –20 –10 0 10 20 30 40 50 °F –40 –20 0 20 40 60 80 100 120
Olej silnikowy Mazda Original Oil Supra 0W-20		0W-20
Olej silnikowy Mazda Original Oil Ultra 5W-30		5W-30
Alternatywne parametry oleju		
API SM/SN	**0W-20**	0W-20
API SL/SM lub ACEA A3/A5	**5W-30**	5W-30

(Poza Europą)

Zakres temperatur, SAE – klasa lepkości	
Klasa	°C –40 –30 –20 –10 0 10 20 30 40 50 °F –40 –20 0 20 40 60 80 100 120
API SG/SH/SJ/SL/SM/SN lub ILSAC GF-II/GF-III/GF-IV/GF-V	10W-30 10W-40 10W-50 5W-40 5W-20 5W-30 0W-20 0W-30

SKYACTIV-D 2.2
(Europa)

Zakres temperatur, SAE – klasa lepkości		
Zalecane oleje		°C –40 –30 –20 –10 0 10 20 30 40 50 °F –40 –20 0 20 40 60 80 100 120
Olej silnikowy Mazda Original Oil Supra DPF 0W-30		0W-30
Olej silnikowy Mazda Original Oil Ultra DPF 5W-30		5W-30
Alternatywne parametry oleju		
ACEA C3	**0W-30**	0W-30
	5W-30	5W-30

(Poza Europą)

Zakres temperatur, SAE – klasa lepkości	
Klasa	°C –40 –30 –20 –10 0 10 20 30 40 50 °F –40 –20 0 20 40 60 80 100 120
ACEA C3	5W-30 0W-30

Lepkość oleju silnikowego lub gęstość wpływa na zużycie paliwa i działanie silnika w niskich temperaturach (uruchomienie i przepływ oleju).
Olej silnikowy o niskiej lepkości wpływa na lepszą ekonomikę zużycia paliwa i osiągi w niskich temperaturach.
Przy wyższych temperaturach natomiast wymagane są oleje silnikowe o wyższej lepkości, które zapewniają wystarczające smarowanie.

Przy wyborze oleju przed jego wymianą należy wziąć pod uwagę zakres temperatur, w jakich eksploatowany będzie samochód.
Następnie wybierz klasę lepkości oleju z powyższej tabeli.

⚠ PRZESTROGA

- Używanie olejów o lepkości innej niż zalecana dla specyficznych zakresów temperatur, może spowodować uszkodzenie silnika.
- **(SKYACTIV-D 2.2)**
  SKYACTIV-D 2.2 wymaga stosowania ściśle określonego oleju silnikowego. Potwierdź specyfikację w instrukcji obsługi. **Jeżeli użyjesz innego oleju niż wymagany, skróceniu ulegnie żywotność filtra cząstek stałych lub może on ulec uszkodzeniu.**

Plan obsługi wykonywanej przez właściciela

UWAGA

(SKYACTIV-G 2.0 i SKYACTIV-G 2.5)

- Podczas normalnych warunków jazdy wszystkie silniki zużywają olej silnikowy. Zużycie oleju silnikowego może wynosić 0,8 l/1 000 km. Może to być spowodowane odparowaniem, wewnętrzną wentylacją i spalaniem oleju silnikowego podczas pracy silnika. Zużycie oleju może być wyższe, gdy silnik jest nowy, co wynika z procesu docierania się silnika. Zużycie oleju zależy także od prędkości obrotowej i obciążenia silnika. W ekstremalnych warunkach jazdy zużycie oleju silnikowego może być wyższe.

(SKYACTIV-D 2.2)

- Po każdej wymianie oleju silnikowego odpowiednie parametry rejestrowane przez sterownik silnika samochodu muszą możliwie jak najszybciej zostać wyzerowane zgodnie z Instrukcją serwisową. W przeciwnym razie lampka ostrzegawcza oleju silnikowego może świecić się. Aby wyzerować parametry zarejestrowane w sterowniku silnika, skonsultuj się z wyspecjalizowanym serwisem, zalecamy Autoryzowaną Stację Obsługi Mazdy.
- Okresowo sprawdzaj poziom oleju w silniku. Jeśli podczas kontroli poziom oleju silnikowego przekracza znajdujący się na wskaźniku znak „X“ wymień olej. Skonsultuj się ze specjalistycznym serwisem, zalecamy Autoryzowaną Stację Obsługi Mazdy. Podczas wymiany oleju sprawdzaj jego poziom, używając wskaźnika i dolewaj do momentu, kiedy poziom oleju silnikowego znajdzie się pomiędzy Pełny i Niski, jak pokazano na rysunku.

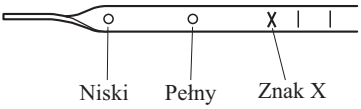

▼Sprawdzenie poziomu oleju silnikowego

1. Upewnij się, czy samochód stoi na płaskiej nawierzchni.
2. Rozgrzej silnik do temperatury pracy.
3. Wyłącz silnik i zaczekaj 5 minut, aby olej spłynął do miski olejowej.
4. Wyjmij wskaźnik poziomu oleju, przetrzyj go szmatką i włóż ponownie do oporu.

SKYACTIV-G 2.0 i SKYACTIV-G 2.5

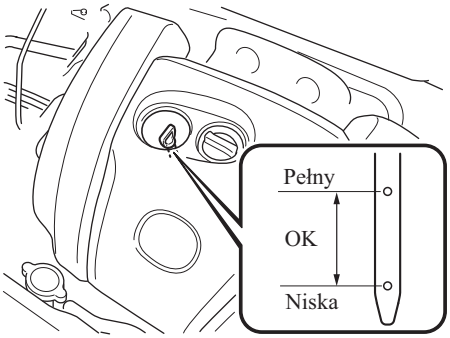

SKYACTIV-D 2.2

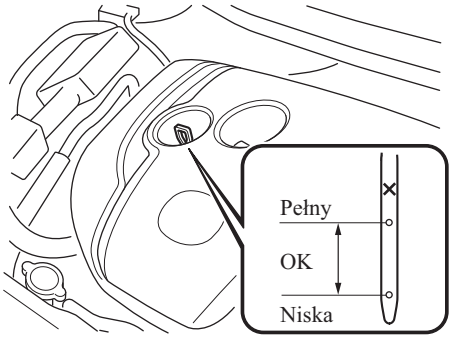

UWAGA

(SKYACTIV-D 2.2)
Podczas sprawdzania poziomu oleju silnikowego wskaźnik wyciągaj prosto w górę, nie skręcając nim. Ponadto, podczas wkładania wskaźnika poziomu oleju staraj się nie skręcać nim i włóż go tak, aby oznaczenie „X“ było skierowane w stronę przodu samochodu.

5. Wyjmij wskaźnik ponownie i sprawdź poziom. Poziom jest odpowiedni pomiędzy oznaczeniami Niski i Pełny. Jeżeli jest w pobliżu lub poniżej znaku Niski, uzupełnij poziom do osiągnięcia znaku Pełny.

⚠ PRZESTROGA

Przy uzupełnianiu poziomu nie przekraczaj oznaczenia Pełny. Przekroczenie dopuszczalnego poziomu może spowodować uszkodzenie silnika.

6. Przed włożeniem wskaźnika upewnij się, czy pierścień uszczelniający na wskaźniku umieszczony jest prawidłowo.
7. Włóż wskaźnik z powrotem.

Płyn chłodzący silnika

▼Sprawdzenie poziomu płynu chłodzącego

⚠ *OSTRZEŻENIE*

Nie używaj otwartego ognia lub zapałek w komorze silnika. NIE DOLEWAJ PŁYNU CHŁODZĄCEGO, GDY SILNIK JEST GORĄCY:
Gorący silnik zagraża bezpieczeństwu. Jeżeli silnik jest uruchomiony, elementy komory silnika są bardzo gorące. Istnieje niebezpieczeństwo poparzenia. Sprawdź ostrożnie poziom płynu chłodzącego w zbiorniku wyrównawczym, ale nie otwieraj go.

Wyłącz zapłon i przed przystąpieniem do dalszych czynności upewnij się, czy wentylator chłodnicy nie pracuje:
Podejmowanie jakichkolwiek czynności w pobliżu pracującego wentylatora zagraża bezpieczeństwu. Wentylator może nadal pracować nawet wtedy, gdy silnik został wyłączony, a temperatura w komorze silnika jest nadal wysoka. Pracujący wentylator może Cię uderzyć i spowodować poważne obrażenia.

Nie odkręcaj korków w układzie chłodzenia, jeżeli silnik i chłodnica są gorące:
Gdy silnik i chłodnica są gorące, rozgrzany płyn chłodzący i para są pod ciśnieniem i mogą spowodować poważne obrażenia.

UWAGA

Wymiana płynu chłodzącego powinna być wykonywana przez specjalistyczny serwis, zalecamy Autoryzowaną Stację Obsługi Mazdy.

Sprawdź temperaturę zamarzania i poziom płynu chłodzącego w zbiorniku wyrównawczym przynajmniej raz w roku – na początku sezonu zimowego – i przed podróżą do stref, gdzie temperatury mogą spadać poniżej temperatury zamarzania płynu chłodzącego.

Sprawdź stan i połączenia wszystkich przewodów systemu chłodzenia i ogrzewania. Wymień, gdy są wybrzuszone lub uszkodzone.

Chłodnica powinna być w całości wypełniona płynem chłodzącym, którego poziom powinien zawierać się pomiędzy oznaczeniami F i L znajdującymi się na zbiorniku wyrównawczym przy zimnym silniku.
SKYACTIV-G 2.0 i SKYACTIV-G 2.5

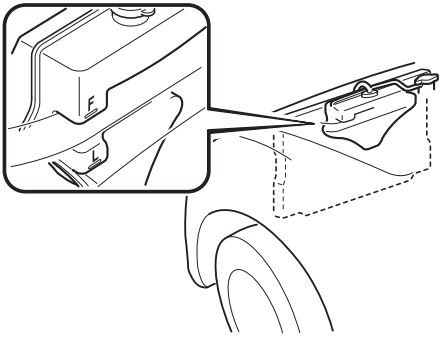

SKYACTIV-D 2.2

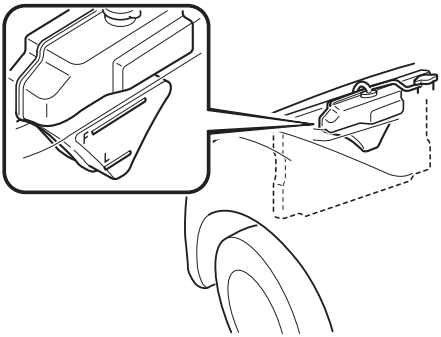

Gdy poziom płynu chłodzącego, obniży się w zbiorniku wyrównawczym do wskazania L, dolej odpowiednią ilość płynu do osiągnięcia oznaczenia F. Dokręć korek zbiornika wyrównawczego po uzupełnieniu płynu.

⚠ PRZESTROGA

- Płyn chłodzący może uszkodzić lakier.
  Jeżeli zostanie rozlany szybko go spłucz.
- Używaj tylko miękkiej (zdemineralizowanej) wody do rozcieńczania płynu chłodzącego. Woda zawiera minerały, które zmniejszają skuteczność chłodzenia.
- Nie dolewaj samej wody. Zawsze dolewaj odpowiedni roztwór płynu chłodzącego.
- Silnik zawiera części aluminiowe i musi być chroniony płynem na bazie glikolu etylenowego, co zapobiega korozji i zamarzaniu.
- NIE UŻYWAJ płynów zawierających alkohol, metanol, boran lub krzemiany.
  Może to spowodować uszkodzenie układu chłodzenia.
- NIE MIESZAJ alkoholu lub metanolu z płynem chłodzącym. Może dojść do uszkodzenia układu chłodzenia.
- Nie używaj roztworów zawierających więcej niż 60% dodatku zapobiegającego przed zamarzaniem.
  Może to spowodować zmniejszenie skuteczności chłodzenia.

UWAGA

Jeżeli na korku lub w pobliżu korka systemu chłodzenia znajduje się wskaźnik „FL22“, używaj płynu układu typu FL22. Jeżeli w silniku używany jest płyn chłodzący innego typu niż FL22, płyn chłodzący musi być wymieniony wcześniej niż przewiduje to plan przeglądów okresowych (strona 6-3).

Jeżeli zbiornik wyrównawczy jest pusty lub konieczne jest częste uzupełnianie poziomu płynu chłodzącego, skonsultuj się ze specjalistą. Zalecamy Autoryzowaną Stację Obsługi Mazdy.

Płyn hamulcowy/układu wspomagania sprzęgła

▼Sprawdzenie poziomu płynu hamulcowego/układu wspomagania sprzęgła

⚠ *OSTRZEŻENIE*

Jeżeli poziom płynu hamulcowego/ układu wspomagania sprzęgła jest niski, sprawdź układ hamulcowy:
Niski poziom płynu hamulcowego/ układu wspomagania sprzęgła zagraża bezpieczeństwu.
Niski poziom płynu oznacza zużycie klocków hamulcowych lub wyciek z układu hamulcowego. Układ hamulcowy może ulec uszkodzeniu i stać się przyczyną wypadku.

Płyn hamulcowy i układu wspomagania sprzęgła znajduje się w tym samym zbiorniku.
Sprawdzaj regularnie poziom płynu w zbiorniku. Powinien znajdować się pomiędzy poziomem MAX i MIN.
Poziom płynu obniża się wraz z przebiegiem pojazdu i zużywaniem się klocków hamulcowych. Jeżeli poziom nadmiernie się obniża, układ powinien być sprawdzony przez specjalistyczny serwis, zalecamy Autoryzowaną Stację Obsługi Mazdy
Model z kierownicą z lewej strony

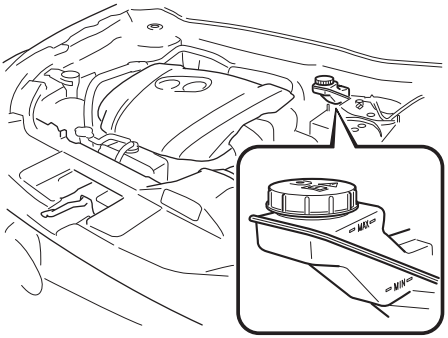

Model z kierownicą z prawej strony

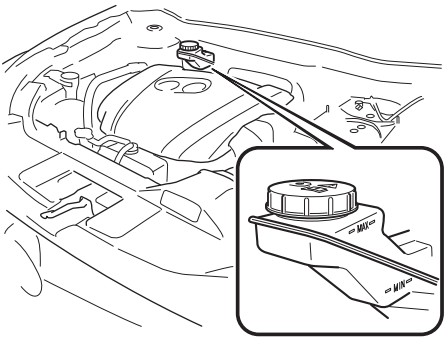

Płyn spryskiwaczy szyb i reflektorów

▼Sprawdzenie poziomu płynu spryskiwaczy

⚠ *OSTRZEŻENIE*

Napełniaj zbiornik tylko płynem do spryskiwaczy szyb lub czystą wodą:
Użycie płynu chłodzącego jako płynu do spryskiwaczy szyb zagraża bezpieczeństwu. Jeżeli zostanie rozprowadzony na przedniej szybie, zabrudzi ją, co pogorszy widoczność i może być przyczyną wypadku.

Sprawdź poziom płynu spryskiwaczy szyb w zbiorniku; w razie konieczności uzupełnij go.

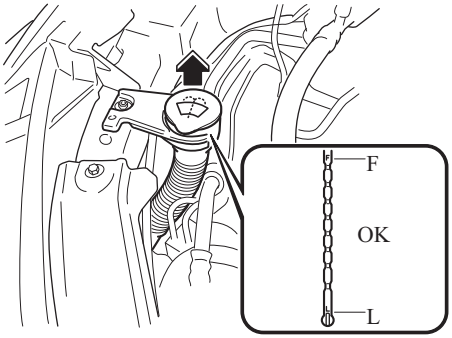

Poziom płynu powinien się mieścić między oznaczeniami. F i L.

Używaj czystej wody, gdy nie dysponujesz płynem do spryskiwaczy. Przy niskich temperaturach stosuj jednak zawsze odpowiedni płyn, aby zapobiec jego zamarznięciu.

UWAGA

Płyn spryskiwaczy szyby przedniej i tylnej znajduje się w tym samym zbiorniku.

Smarowanie elementów nadwozia

Wszystkie ruchome elementy nadwozia, takie jak zamki oraz zawiasy drzwi i pokryw, powinny być smarowane podczas każdej wymiany oleju silnikowego. Podczas niskich temperatur do smarowania zamków używaj niezamarzających smarów.

Upewnij się, czy dodatkowy zaczep pokrywy silnika zabezpiecza ją przed otwarciem, gdy główny zaczep zostanie zwolniony.

Pióra wycieraczek

⚠ PRZESTROGA

- Gorący wosk nanoszony w automatycznych myjniach samochodowych wpływa na pogorszenie skuteczności czyszczenia szyb przez wycieraczki.
- Aby zapobiec uszkodzeniu piór wycieraczek szyb, nie przecieraj ich lub strefy w pobliżu benzyną, parafiną, rozcieńczalnikami do farb lub innymi rozpuszczalnikami.
- Gdy dźwignia wycieraczek szyb znajduje się w pozycji AUTO, a włącznik zapłonu w pozycji ON, wycieraczki mogą uruchomić się automatycznie w następujących przypadkach:
  - Jeśli dotkniesz przedniej szyby nad czujnikiem deszczu.
  - Gdy szyba przednia zostanie przetarta szmatką nad czujnikiem deszczu.
  - Jeśli uderzysz przednią szybę ręką lub innym przedmiotem.
  - Jeśli uderzysz czujnik deszczu ręką lub innym przedmiotem z wnętrza samochodu.

  Nie wkładaj rąk lub palców pod wycieraczki, ponieważ może to spowodować obrażenia lub uszkodzenie wycieraczek. Podczas mycia lub obsługi Twojej Mazdy upewnij się, czy dźwignia wycieraczek szyb znajduje się w pozycji OFF.

Zabrudzenie przedniej szyby lub piór wycieraczek może zmniejszyć sprawność działania wycieraczek. Zwykle są to owady, żywice z drzew i gorący wosk, używany w myjniach samochodowych.

Jeżeli pióra wycieraczek nie czyszczą szyby właściwie, oczyść szybę i pióra środkiem czyszczącym lub łagodnym detergentem, następnie opłucz szybę czystą wodą.
W razie konieczności powtórz tę czynność.

▼ Wymiana piór wycieraczek szyby przedniej

Gdy wycieraczki nie czyszczą dobrze szyby, ich pióra są prawdopodobnie zużyte lub popękane. Wymień je.

⚠ PRZESTROGA

Aby zapobiec uszkodzeniu ramion wycieraczek lub innych elementów, nie przesuwaj ramion ręcznie po szybie.

UWAGA

Aby zapobiec uszkodzeniu ramion piór wycieraczek przy jednoczesnym podnoszeniu ramion wycieraczek po stronie kierowcy i pasażera, podnieś najpierw ramię wycieraczki po stronie kierowcy. I odwrotnie, przy opuszczaniu ramion wycieraczek, opuść najpierw ramię wycieraczki po stronie pasażera.

1. Podnieś ramię wycieraczki.
2. Otwórz zaczep i wysuń pióro w kierunku pokazanym strzałką.

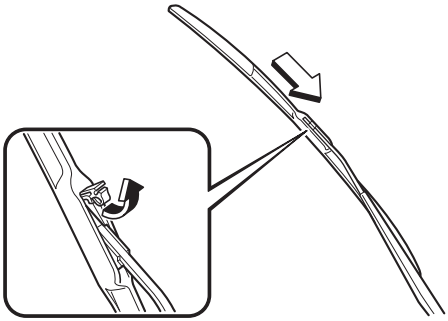

3. Przechyl pióro i wyjmij go z uchwytu.

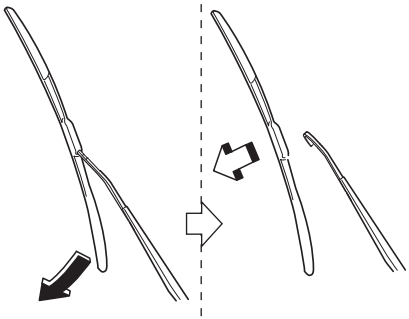

⚠ PRZESTROGA

Aby zapobiec uszkodzeniu szyby przedniej, przy opuszczaniu przytrzymaj ramię wycieraczki, aby nie uderzyć szyby przedniej.

4. Pociągnij w dół gumkę pióra wycieraczki i wyciągnij ją z uchwytu.

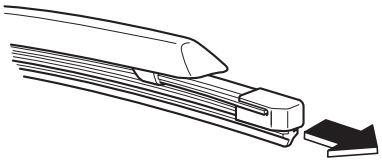

5. Wyjmij metalowe blaszki usztywniające i zainstaluj je w nowej gumce pióra wycieraczki.

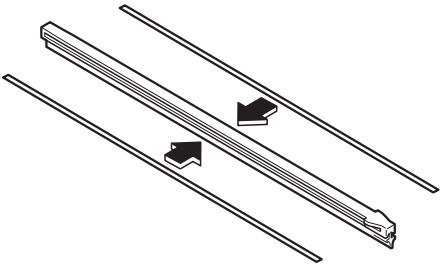

⚠ PRZESTROGA

- Nie zaginaj lub nie wyrzucaj blaszek usztywniających.
  Przydadzą się do ponownego zastosowania.
- Jeżeli metalowe blaszki usztywniające zostaną zamienione, sprawność wycieraczek może się pogorszyć.
  Dlatego nie używaj metalowych blaszek usztywniających wycieraczkę kierowcy po stronie pasażera lub odwrotnie.
- Upewnij się, czy po ponownym zainstalowaniu metalowych blaszek usztywniających w gumce nowego pióra, jego krzywizna jest taka sama, jaka była w starym piórze.

6. Ostrożnie wsuń gumę nowego pióra. Następnie zamontuj pióro, wykonując operacje w kolejności odwrotnej do rozmontowania.

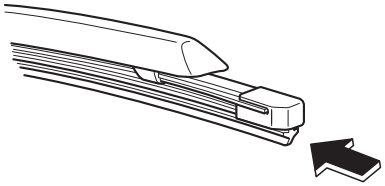

▼Wymiana pióra wycieraczki szyby tylnej

Gdy wycieraczka nie czyści dobrze szyby, jej pióro jest prawdopodobnie zużyte lub popękane. Wymień ją.

⚠ PRZESTROGA

Aby zapobiec uszkodzeniu ramienia wycieraczki lub innych elementów, nie próbuj przesuwać ręcznie ramienia wycieraczki na szybie.

1. Podnieś ramię wycieraczki i obróć pióro w prawo, aby je odblokować, następnie wyjmij pióro.

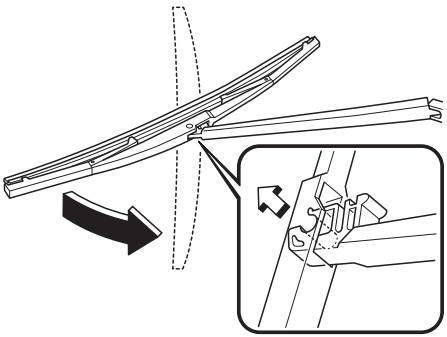

⚠ PRZESTROGA

Aby nie uszkodzić szyby tylnej, nie pozwól, aby ramię wycieraczki uderzyło w nią.

2. Pociągnij w dół i wysuń gumkę pióra wycieraczki z uchwytu.

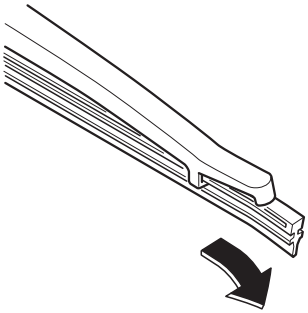

3. Wyjmij metalowe blaszki usztywniające i zainstaluj je w nowej gumce pióra wycieraczki.

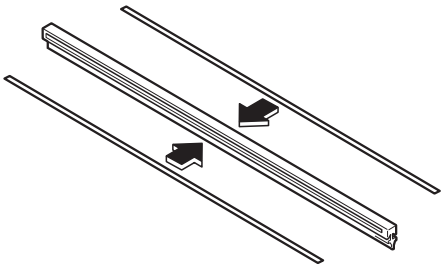

⚠ PRZESTROGA

Nie zaginaj lub nie wyrzucaj blaszek usztywniających. Przydadzą się do ponownego zastosowania.

4. Ostrożnie wsuń gumę nowego pióra. Następnie zamontuj pióro, wykonując operacje w kolejności odwrotnej do rozmontowania.

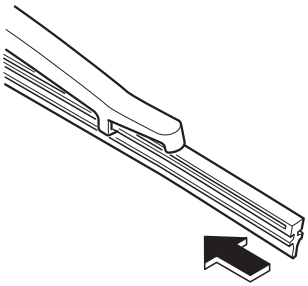

Akumulator

⚠ *OSTRZEŻENIE*

Przeczytaj uważnie poniższe ostrzeżenia przed obsługą lub kontrolą akumulatora, aby zapewnić bezpieczną i prawidłową pracę:

Pracując przy akumulatorze zawsze noś okulary ochronne:
Praca bez okularów ochronnych zagraża bezpieczeństwu. Elektrolit akumulatora zawiera KWAS SIARKOWY, który może spowodować utratę wzroku, gdy dostanie się do oczu. Ponadto wodór, który wytwarza się podczas normalnego działania akumulatora, może się zapalić i spowodować wybuch akumulatora.

Noś okulary i rękawice ochronne, aby zapobiec kontaktowi z elektrolitem akumulatora:
Wyciek elektrolitu z akumulatora zagraża bezpieczeństwu.
Elektrolit akumulatora zawiera KWAS SIARKOWY, który może spowodować poważne obrażenia przy kontakcie z oczami, skórą lub odzieżą. Jeśli do tego dojdzie, natychmiast przemyj oczy wodą przez 15 minut lub dokładnie umyj skażone miejsce na skórze i zasięgnij porady lekarza.

Zawsze przechowuj akumulator w miejscu niedostępnym dla dzieci:
Zabawa w jego pobliżu zagraża bezpieczeństwu. Elektrolit akumulatora może spowodować poważne obrażenia, przy kontakcie z oczami lub skórą.

Nie zbliżaj się z otwartym ogniem lub źródłem iskier od otwartych cel akumulatora, nie zbliżaj także metalowych narzędzi do bieguna dodatniego (+) lub ujemnego (−) akumulatora podczas prac wykonywanych w pobliżu akumulatora. Nie dopuszczaj do zetknięcia się bieguna dodatniego (+) akumulatora z nadwoziem samochodu:
Ogień i iskry w pobliżu otwartych ogniw akumulatora zagrażają bezpieczeństwu. Wodór, wytwarzający się podczas normalnej pracy akumulatora, może się zapalić i doprowadzić do jego wybuchu. Eksplozja akumulatora może spowodować poważne oparzenia i obrażenia. Nie zbliżaj się z otwartym ogniem, z zapalonymi papierosami i źródłem iskier do otwartych cel akumulatora.

⚠ *OSTRZEŻENIE*

Nie zbliżaj się do otwartych ogniw akumulatora z ogniem i przedmiotami iskrzącymi, palącym się papierosem:
Ogień i iskry w pobliżu otwartych ogniw akumulatora zagrażają bezpieczeństwu. Wodór, wytwarzający się podczas normalnej pracy akumulatora, może się zapalić i doprowadzić do jego wybuchu. Eksplozja akumulatora może spowodować poważne oparzenia i obrażenia.

UWAGA

Przed wykonaniem czynności obsługowych związanych z akumulatorem zdejmij pokrywę odblokowując zaczep.

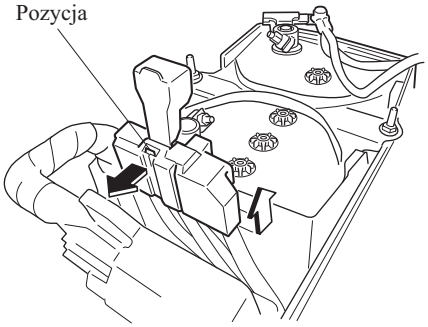

▼Obsługa akumulatora

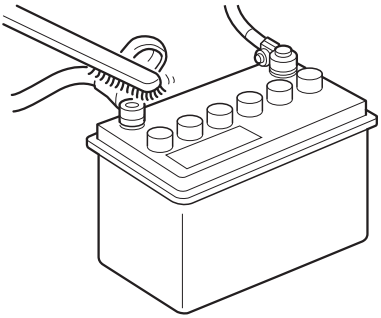

Aby akumulator funkcjonował prawidłowo:

- Musi być prawidłowo zamontowany.
- Górna powierzchnia powinna być czysta i sucha.
- Zaciski biegunów akumulatora powinny być oczyszczone, dokręcone i pokryte wazeliną techniczną lub przeznaczonym do tego smarem.
- Natychmiast zmyj rozlany elektrolit roztworem wody i oczyszczonej sody.
- Jeżeli samochód nie będzie używany przez dłuższy czas, odłącz zaciski od biegunów akumulatora i doładowuj akumulator co sześć tygodni.

W razie konieczności wymiany akumulatora zapoznaj się ze schematami specyfikacji (strona 9-5).

▼Sprawdzanie poziomu elektrolitu

Niski poziom elektrolitu w akumulatorze spowoduje szybkie rozładowanie go.

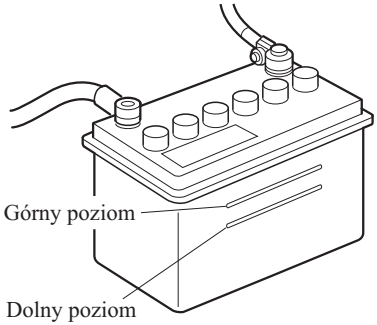

Sprawdzaj poziom elektrolitu co najmniej raz w tygodniu. Jeśli poziom jest niski, wyjmij zaślepki i dolej taką ilość wody destylowanej, aby poziom znajdował się pomiędzy górną i dolną wartością (rysunek).

Nie przepełniaj.
Sprawdź za pomocą areometru ciężar właściwy elektrolitu, zwłaszcza podczas niskich temperatur. Jeśli wynik jest niski, doładuj akumulator.

▼Doładowanie akumulatora

UWAGA

- Przed wykonaniem obsługi lub doładowania akumulatora wyłącz silnik i wszystkie odbiorniki.
- Przy odłączaniu akumulatora odłącz najpierw biegun ujemny. Przy podłączaniu akumulatora połącz biegun ujemny jako ostatni.
- Przed doładowaniem akumulatora upewnij się, czy zostały zdjęte wszystkie korki.
- **(Z systemem i-stop)**
  Nie ładuj akumulatora prostownikiem z wykorzystaniem technologii Quick-charge (szybkiego ładowania).

- Jeżeli akumulator rozładuje się szybko, na przykład z powodu pozostawienia na długi czas włączonych świateł po wyłączeniu silnika, wymagane jest jego powolne doładowanie odpowiednim prostownikiem.
- Jeżeli akumulator rozładuje się stopniowo z powodu wysokich elektrycznych obciążeń podczas używania samochodu, należy go doładować odpowiednio do pojemności akumulatora i charakterystyki prostownika.

Wymiana baterii pilota

Jeżeli przycisk nadajnika nie działa, a dioda sygnalizacyjna nie miga, bateria może być rozładowana.
Wymień baterię zanim nadajnik przestanie działać.

⚠ PRZESTROGA

- Upewnij się, czy bateria jest włożona prawidłowo. Jeżeli bateria jest włożona nieprawidłowo, może wyciec z niej elektrolit.
- Przy wymianie baterii należy zwrócić uwagę, aby nie wygiąć lub nie zatłuścić styków baterii. Należy również uważać, aby nie zabrudzić wnętrza nadajnika, ponieważ może ulec uszkodzeniu.
- Jeżeli bateria zostanie nieprawidłowo włożona, istnieje niebezpieczeństwo wybuchu.
- Zużyte baterie utylizuj zgodnie z poniższymi instrukcjami.
  - Zaizoluj biegun ujemny i dodatni baterii za pomocą celofanu lub taśmy klejącej.
  - Nigdy nie otwieraj baterii.
  - Nigdy nie wrzucaj baterii do ognia lub wody.
  - Nigdy nie deformuj i nie zgniataj baterii.
- Stosuj wyłącznie baterie tego samego typu (CR2025 lub odpowiednik).

Poniższe okoliczności wskazują na niski poziom naładowania baterii:

- Lampka sygnalizacyjna KLUCZA (zielona) w zestawie wskaźników miga przez około 30 sekund po wyłączeniu silnika (w przypadku samochodów z licznikiem typu A komunikaty wyświetlane są w zestawie wskaźników).
- System nie działa, a dioda sygnalizacyjna na nadajniku nie miga przy naciskaniu przycisków.
- Zasięg działania systemu jest ograniczony.

Zaleca się dokonanie wymiany baterii w Autoryzowanej Stacji Obsługi Mazdy, aby uniknąć uszkodzenia klucza.
Jeśli postanowisz samodzielnie wymienić baterię, postępuj zgodnie z poniższą instrukcją.

Wymiana baterii klucza

1. Wyciągnij klucz pomocniczy

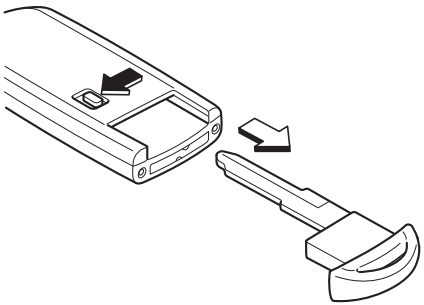

Plan obsługi wykonywanej przez właściciela

2. Włóż śrubokręt z małą płaską końcówką w szczelinę pokazaną na zdjęciu, a następnie obróć delikatnie śrubokrętem, aby otworzyć pokrywę.

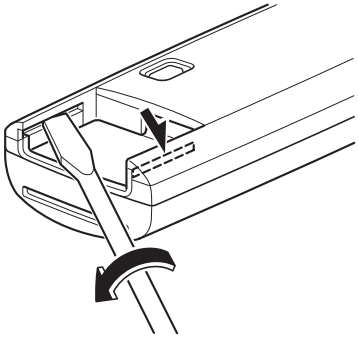

3. Włóż śrubokręt z małą płaską końcówką w lukę pomiędzy obudową a nadajnikiem, a następnie obróć śrubokrętem, aby odłączyć pokrywę.

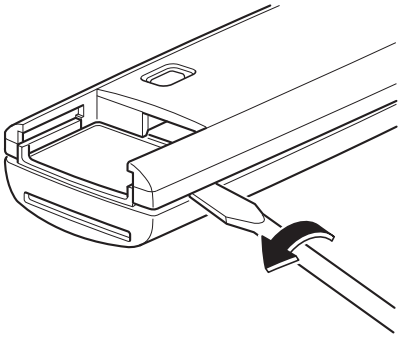

4. Wyjmij pokrywkę baterii oraz baterię.

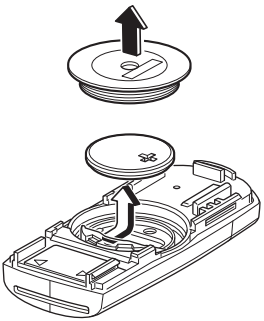

5. Włóż nową baterię biegunem dodatnim do góry i załóż pokrywkę baterii.

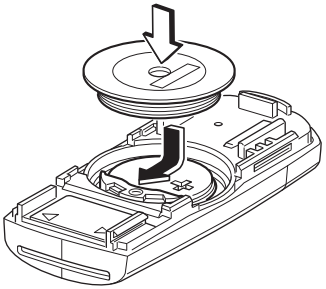

6. Zamknij pokrywę.

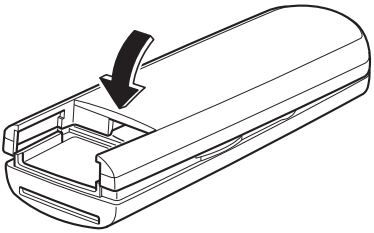

7. Włóż na miejsce klucz pomocniczy.

⚠ PRZESTROGA

- Uważaj, aby nie uszkodzić gumowego pierścienia widocznego na rysunku.
- Jeśli gumowy pierścień odłączy się, ułóż go na miejscu zanim włożysz nową baterię.

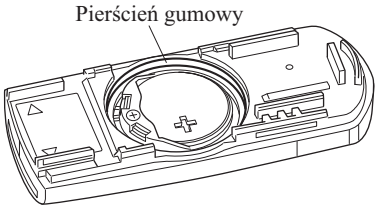

Opony

Ze względów bezpieczeństwa, mniejszego zużycia paliwa oraz uzyskania wysokich osiągów, utrzymuj zalecane ciśnienie w oponach oraz przestrzegaj zalecanych ograniczeń obciążenia oraz zaleceń dotyczących jego rozmieszczenia.

⚠ *OSTRZEŻENIE*

Użycie różnych typów opon:
Jazda samochodem z różnymi typami opon jest niebezpieczna. Może to spowodować pogorszenie prowadzenia samochodu i hamowania, a także doprowadzić do utraty kontroli nad samochodem. Z wyjątkiem ograniczonego chwilowego użycia koła zapasowego, używaj wyłącznie opon tego samego typu (radialne, diagonalne opasane, diagonalne) na wszystkich czterech kołach.

Użycie opon o nieprawidłowych wymiarach:
Użycie innych opon niż wyspecyfikowane dla Twojej Mazdy (strona 9-10) zagraża bezpieczeństwu. Może to spowodować poważne pogorszenie komfortu jazdy, prowadzenia, zmniejszenie prześwitu pod samochodem i nieprawidłowe odczyty prędkościomierza. Może to być przyczyną wypadku. Używaj tylko opon o prawidłowych wymiarach określonych dla Twojej Mazdy.

▼Ciśnienie w oponach

⚠ OSTRZEŻENIE

Zawsze pompuj opony do wymaganego ciśnienia:
Za wysokie lub za niskie ciśnienie w oponach zagraża bezpieczeństwu. Nieprawidłowa obsługa opon lub niespodziewane przebicie opony może być przyczyną poważnego wypadku. Patrz „Opony“ na stronie 9-10.

Używaj wyłącznie oryginalnych kapturków zaworów Mazdy:
Użycie nieoryginalnych kapturków zaworów jest niebezpieczne, ponieważ uszkodzone przez nie zawory nie utrzymają wymaganego ciśnienia w oponach. Jeśli samochód będzie jeździł w takich warunkach, spadnie ciśnienie w oponach, co może być przyczyną wypadku. Nie używaj kapturków zaworów innych, niż oryginalne Mazdy.

Sprawdzaj ciśnienie we wszystkich oponach raz w miesiącu (włącznie z kołem zapasowym*), gdy opony są zimne. Utrzymuj wymagane ciśnienie w celu lepszego prowadzenia samochodu i minimalnego zużycia opon. Zastosuj się do specyfikacji podanych w tabeli (strona 9-10).
Po wyregulowaniu ciśnienia w oponach wymagane jest wykonanie aktywacji systemu kontroli ciśnienia w oponach, aby system działał poprawnie.
Patrz rozdział „Aktywacja Systemu kontroli ciśnienia w oponach“ na stronie 4-128.

UWAGA

- Zawsze sprawdzaj ciśnienie, gdy opona jest zimna.
- W nagrzanych oponach ciśnienie przekracza wymagane wartości. Nie spuszczaj nadmiaru powietrza z nagrzanej opony.
- Za niskie ciśnienie wpływa na zużycie paliwa, nieregularne i przyspieszone zużycie opony oraz mniejsze przyleganie opony, a także może spowodować zdeformowanie koła i oddzielenie opony od obręczy.
- Za wysokie ciśnienie wpływa na pogorszenie prowadzenia, nieregularne i przyspieszone zużycie opony oraz uszkodzenie z powodu nierówności drogi. Utrzymuj prawidłowe wartości ciśnienia w oponach. Oponę, którą trzeba często pompować, należy sprawdzić.

▼Zamiana kół

⚠ OSTRZEŻENIE

Zamieniaj opony systematycznie:
Nierównomierne zużycie opon jest niebezpieczne. Aby zużywanie się bieżnika było równomierne, zamieniaj opony co 10 000 km lub częściej, jeżeli zużycie bieżnika jest nierównomierne.

Podczas zamiany należy odpowiednio wyważyć koła.

 *Wybrane modele.

UWAGA

(Bez dojazdowego koła zapasowego)
Jako, że Twój samochód nie jest wyposażony w koło zapasowe, nie możesz wykonać bezpiecznie zamiany opon, przy pomocy podnośnika znajdującego się na wyposażeniu Twojego samochodu. W celu dokonania zamiany opon, skontaktuj się ze specjalistycznym serwisem, zalecamy Autoryzowaną Stację Obsługi Mazdy.

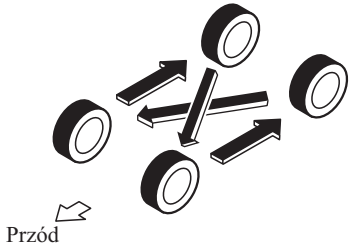

Przy wymianie nie należy brać pod uwagę tymczasowego koła dojazdowego (koło zapasowe).

Sprawdź także opony pod kątem nieregularnego zużywania się i uszkodzenia. Nieregularne zużycie spowodowane jest jedną lub kilkoma poniżej podanymi przyczynami:

- Nieprawidłowe ciśnienie w oponie
- Nieprawidłowa zbieżność kół
- Brak wyważenia kół
- Gwałtowne hamowanie

Po zamianie napompuj wszystkie opony zgodnie ze specyfikacją (strona 9-10) i sprawdź poprawność dokręcenia nakrętek mocujących koła.
Po wyregulowaniu ciśnienia w oponach wymagane jest wykonanie aktywacji systemu kontroli ciśnienia w oponach, aby system działał poprawnie.
Patrz rozdział „Aktywacja Systemu kontroli ciśnienia w oponach“ na stronie 4-128.

⚠ PRZESTROGA

Zamieniaj opony kierunkowe, radialne, z asymetrycznym bieżnikiem lub z kolcami, przekładając je z przodu do tyłu, a nie ze strony na stronę. Trwałość opon zmniejszy się, gdy zostaną zamienione stronami.

▼Wymiana opony

⚠ OSTRZEŻENIE

Zawsze używaj opon będących w dobrym stanie:
Jazda ze zużytymi oponami zagraża bezpieczeństwu. Ograniczone możliwości hamowania, skręcania oraz trakcji mogą doprowadzić do wypadku.

Wymieniaj wszystkie cztery opony w tym samym czasie:
Wymiana tylko jednej opony jest niebezpieczna. Może to wpłynąć na utratę przyczepności i pogorszenie skuteczności hamowania. Mazda stanowczo zaleca wymianę wszystkich opon w tym samym czasie.

Gdy opona zużywa się nierównomiernie, pierwsze objawy zużycia będą widoczne na wysokości wskaźnika zużycia bieżnika znajdującego się na boku opony.
Jeżeli tak się stanie wymień oponę.

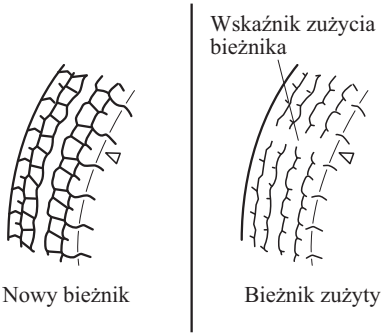

Oponę należy wymienić zanim wytarcie bieżnika pojawi się na całej szerokości opony.
Po wyregulowaniu ciśnienia w oponach wymagane jest wykonanie aktywacji systemu kontroli ciśnienia w oponach, aby system działał poprawnie.
Patrz rozdział „Aktywacja Systemu kontroli ciśnienia w oponach“ na stronie 4-128.

▼ Dojazdowe koło zapasowe*

Sprawdź dojazdowe koło zapasowe przynajmniej raz na miesiąc, aby upewnić się czy jest prawidłowo napompowane i przechowywane.

UWAGA
Stan dojazdowego koła zapasowego pogarsza się stopniowo, nawet gdy nie jest używane.

Dojazdowe koło zapasowe jest łatwiejsze w obsłudze z powodu jego konstrukcji, ponieważ jest lżejsze i mniejsze niż normalne koło. Powinno być używane jedynie w przypadkach awaryjnych i tylko na krótkim dystansie.

Używaj dojazdowego koła zapasowego tylko do momentu naprawy koła normalnego. Naprawa powinna być wykonana jak najszybciej.

Patrz „Opony“ na stronie 9-10.

⚠ PRZESTROGA

- Nie montuj na obręczy dojazdowego koła zapasowego opony zimowej lub opony pełnowymiarowej. Pomimo prawidłowego założenia można uszkodzić zarówno oponę jak i obręcz.
- Przewidziany przebieg opony dojazdowego koła zapasowego jest mniejszy niż 5 000 km. Przebieg może być krótszy w zależności od warunków jazdy.
- Dojazdowe koło zapasowe przeznaczone jest do chwilowego użycia, jednak gdy na oponie wystąpią objawy zużycia bieżnika, wymień ją na oponę tego samego typu (strona 6-44).

▼ Wymiana koła

⚠ OSTRZEŻENIE

Zawsze używaj w samochodzie kół o prawidłowych wymiarach:
Użycie koła o nieprawidłowych wymiarach zagraża bezpieczeństwu. Pogorszona zostanie skuteczność hamowania i prowadzenie samochodu, co prowadzi do utraty kontroli nad samochodem i do wypadku.

 *Wybrane modele.

⚠ PRZESTROGA

Koło o nieprawidłowych wymiarach może mieć niekorzystny wpływ na:

- Mocowanie opony
- Trwałość koła i łożysk piasty koła
- Prześwit pod samochodem
- Prześwit w przypadku stosowania łańcuchów przeciwpoślizgowych
- Wskazania prędkościomierza
- Ustawienie świateł
- Wysokość zderzaka
- System kontroli ciśnienia w oponach

Przy wymianie koła upewnij się, czy nowe koło posiada taką samą, jak oryginalne koło fabryczne, średnicę, szerokość obręczy i odsadzenie.

Prawidłowe wyważenie opony umożliwia uzyskanie maksymalnego komfortu jazdy i zmniejszenie zużywania się bieżnika. Opony nieprawidłowo wyważone powodują wibracje i nierównomierne zużywanie się bieżnika.

Żarówki

Światła przednie z żarówkami ksenonowymi

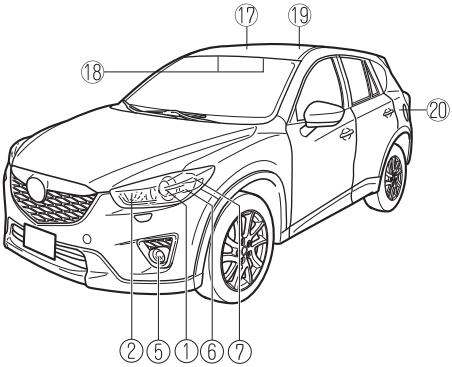

Światła przednie z żarówkami halogenowymi

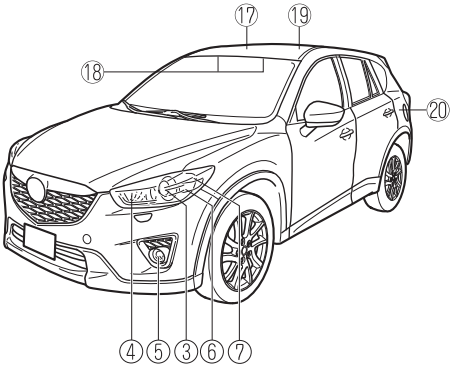

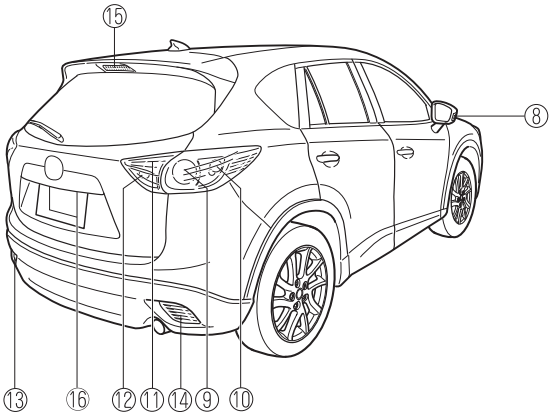

Plan obsługi wykonywanej przez właściciela

① Światła przednie (światła mijania/drogowe)
② Światła do jazdy dziennej
③ Światła przednie (światła mijania)
④ Światła przednie (światła drogowe)/Światła do jazdy dziennej*
⑤ Przednie światła przeciwmgielne*
⑥ Światła kierunkowskazów przednich
⑦ Światła pozycyjne
⑧ Światła kierunkowskazów bocznych
⑨ Światła stop/Światła tylne
⑩ Światła kierunkowskazów tylnych
⑪ Światła tylne (na pokrywie bagażnika)
⑫ Światła cofania
⑬ Tylne światło przeciwmgielne (Model z kierownicą z lewej strony)*
⑭ Tylne światło przeciwmgielne (Model z kierownicą z prawej strony)*
⑮ Trzecie światło Stop
⑯ Oświetlenie tablicy rejestracyjnej
⑰ Lampa sufitowa (Przód)/Lampy punktowe przednie
⑱ Lampki w daszkach przeciwsłonecznych*
⑲ Tylne lampy punktowe
⑳ Oświetlenie bagażnika

*Wybrane modele.

⚠ OSTRZEŻENIE

Nie wymieniaj samodzielnie żarówek reflektorów ksenonowych:
Wymiana żarówek reflektorów ksenonowych zagraża bezpieczeństwu. Ponieważ żarówki reflektorów ksenonowych wymagają wysokiego napięcia, przy ich niewłaściwej obsłudze można zostać porażonym prądem elektrycznym. Jeżeli okaże się konieczna wymiana naprawa lub wymiana przedniej szyby, skontaktuj się z wyspecjalizowanym serwisem. Zalecamy Autoryzowaną Stację Obsługi Mazdy.

Nigdy nie dotykaj bańki żarówki halogenowej i zawsze zakładaj okulary ochronne przy obsłudze lub pracy w pobliżu żarówek:
Pęknięcie żarówki halogenowej zagraża bezpieczeństwu. Żarówki wypełnione są gazem pod ciśnieniem. Jeżeli zostanie ona rozbita, gaz wybucha i można doznać poważnych obrażeń odłamkami szkła.
Jeżeli bańka żarówki zostanie dotknięta ręką, pozostałe na niej ślady potu, mogą spowodować jej przegrzanie i rozerwanie.

Trzymaj zawsze żarówki halogenowe z dala od dzieci:
Bawienie się żarówką halogenową zagraża bezpieczeństwu. Po upuszczeniu żarówki halogenowej lub po rozbiciu jej w inny sposób, można doznać poważnych obrażeń.

UWAGA

- Aby wymienić żarówkę, skonsultuj się ze specjalistą, zalecamy Autoryzowaną Stację Obsługi Mazdy.
- Jeżeli żarówka halogenowa zostanie przypadkowo dotknięta, przed jej zamontowaniem oczyść ją alkoholem.
- Aby dzieci nie miały dostępu do przepalonych żarówek, przechowuj je w specjalnych opakowaniach.

▼Wymiana żarówek świateł zewnętrznych

Światła przednie (Reflektory z żarówkami ksenonowymi)

Żarówki świateł mijania/drogowych

Nie wymieniaj samodzielnie żarówki świateł mijania/drogowych. Aby wymienić żarówkę, skonsultuj się ze specjalistą, zalecamy Autoryzowaną Stację Obsługi Mazdy.

Światła do jazdy dziennej

1. Upewnij się, czy zapłon i włącznik świateł przednich znajduje się w pozycji OFF.
2. Podnieś pokrywę silnika.

3. Odłącz konektor elektryczny od oprawy żarówki, naciskając palcem na zaczep na konektorze i pociągając konektor do tyłu.

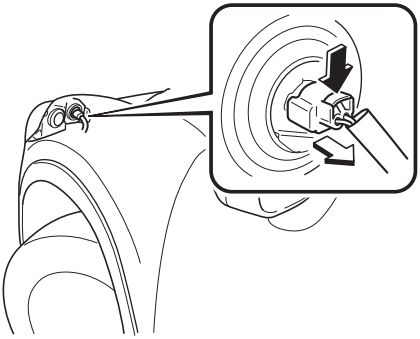

4. Obróć zespół gniazda żarówki i wyjmij go. Ostrożnie odłącz żarówkę od jej gniazda w reflektorze, pociągając ją delikatnie w linii prostej.

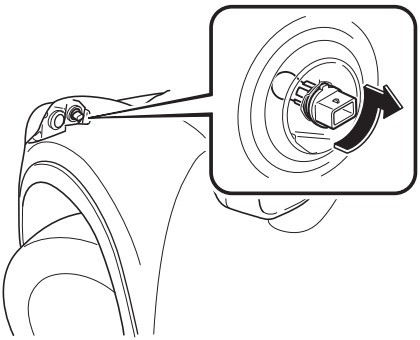

5. Zamontuj nową żarówkę, wykonując operacje w odwrotnej kolejności.

Światła przednie (Reflektory z żarówkami halogenowymi)

Żarówki świateł mijania

1. Upewnij się, czy zapłon i włącznik świateł przednich znajduje się w pozycji OFF.
2. Podnieś pokrywę silnika.
3. **(Prawa strona)**
   Wysuń zbiornik płynu spryskiwaczy z uchwytu.

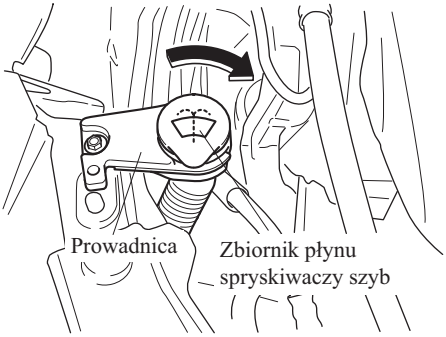

4. Odłącz konektor elektryczny od oprawy żarówki, naciskając palcem na zaczep na konektorze i pociągając konektor w dół.

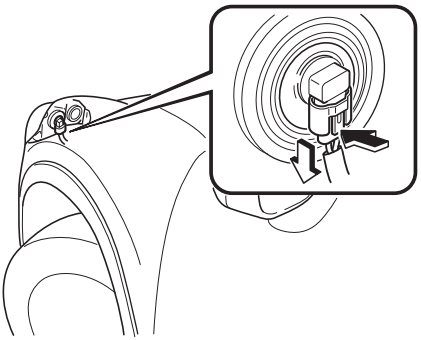

5. Obróć zespół gniazda żarówki i wyjmij go. Ostrożnie wyjmij żarówkę z gniazda w reflektorze, pociągając ją delikatnie w linii prostej.

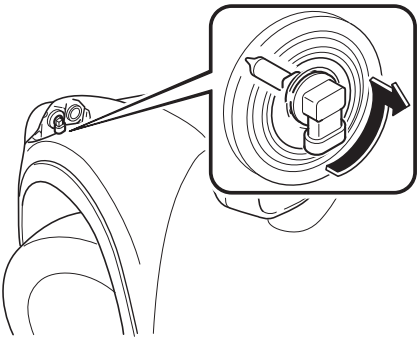

6. Zamontuj nową żarówkę, wykonując operacje w odwrotnej kolejności.

Żarówki świateł drogowych

(Z światłami do jazdy dziennej)

1. Upewnij się, czy zapłon i włącznik świateł przednich znajduje się w pozycji OFF.
2. Podnieś pokrywę silnika.
3. **(Prawa strona)**
   Wysuń zbiornik płynu spryskiwaczy z uchwytu.

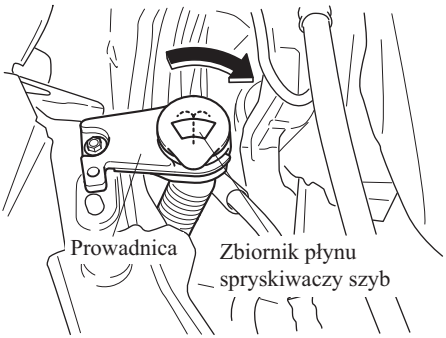

4. Zdejmij pokrywę uszczelniającą.

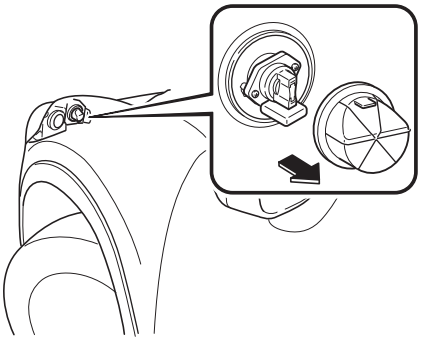

5. Obróć zespół gniazda żarówki w lewo i wyjmij go.

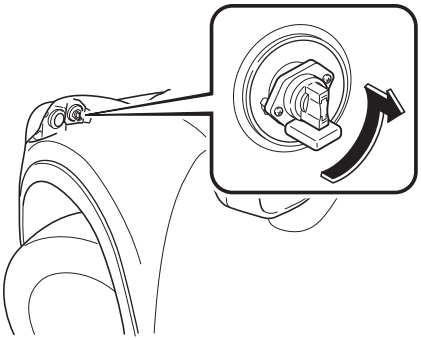

6. Zamontuj nową żarówkę, wykonując operacje w odwrotnej kolejności.

(Bez świateł do jazdy dziennej)

1. Upewnij się, czy zapłon i włącznik świateł przednich znajduje się w pozycji OFF.
2. Podnieś pokrywę silnika.

3. **(Prawa strona)**
   Wysuń zbiornik płynu spryskiwaczy z uchwytu.

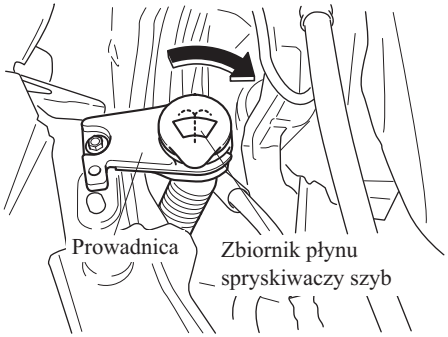

4. Odłącz konektor elektryczny od oprawy zespołu, naciskając palcem na zaczep na konektorze i pociągając konektor w dół.

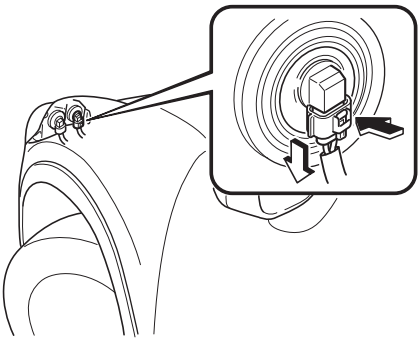

5. Obróć zespół gniazda żarówki i wyjmij go. Ostrożnie wyjmij żarówkę z gniazda w reflektorze, pociągając ją delikatnie w linii prostej.

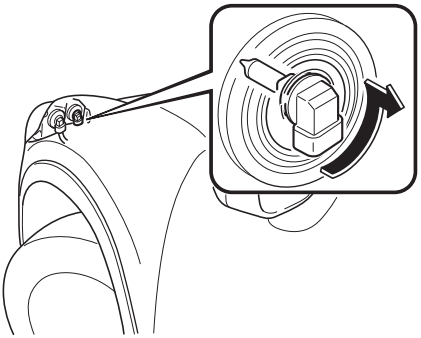

6. Zamontuj nową żarówkę, wykonując operacje w odwrotnej kolejności.

Światła przednich kierunkowskazów/ Światła pozycyjne

1. Upewnij się, czy zapłon i włącznik świateł przednich znajduje się w pozycji OFF.
2. Przy wymianie prawej żarówki uruchom silnik, obróć kierownicę w prawo do oporu i wyłącz silnik. Przy wymianie lewej żarówki obróć kierownicę w lewo.

3. Naciśnij środkową część każdej plastikowej spinki i wyjmij je.

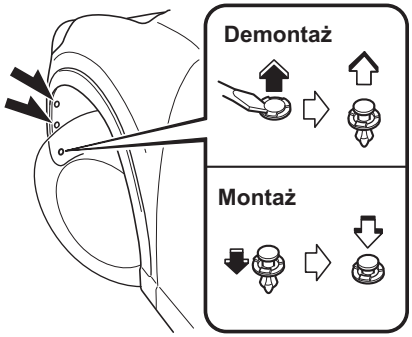

4. Odkręć w lewo śruby plastikowych spinek, wyjmij spinki, a następnie odchyl częściowo nadkole.

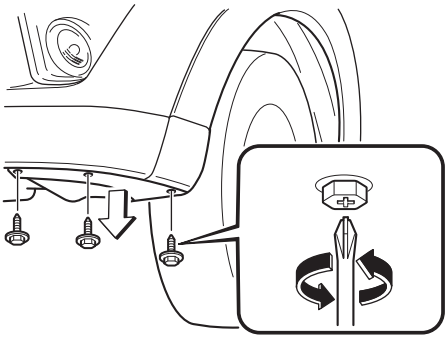

5. Obróć zespół gniazda żarówki w lewo i wyjmij go.
6. Wyjmij żarówkę z gniazda.

Światła kierunkowskazów przednich

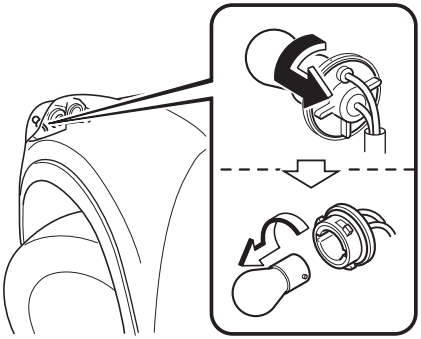

Światła pozycyjne

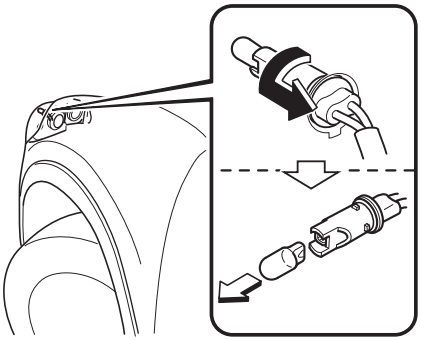

7. Zamontuj nową żarówkę, wykonując operacje w odwrotnej kolejności.

Przednie światła przeciwmgielne*

1. Upewnij się, czy zapłon i włącznik świateł przednich znajduje się w pozycji OFF.
2. Przy wymianie prawej żarówki uruchom silnik, obróć kierownicę w prawo do oporu i wyłącz silnik. Przy wymianie lewej żarówki obróć kierownicę w lewo.

 *Wybrane modele.

3. Naciśnij środkową część każdej plastikowej spinki i wyjmij je.

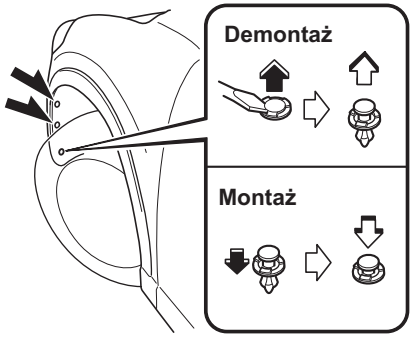

4. Odkręć w lewo śruby plastikowych spinek, wyjmij spinki, a następnie odchyl częściowo nadkole.

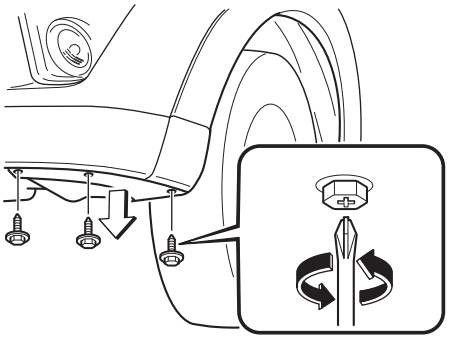

5. Odłącz konektor elektryczny od oprawy zespołu, naciskając palcem na zaczep na konektorze i pociągając konektor w dół.

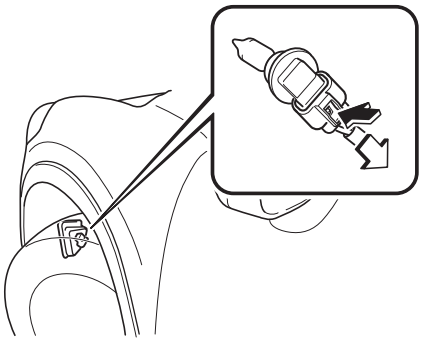

6. Obróć zespół gniazda żarówki i wyjmij go. Ostrożnie odłącz żarówkę od jej gniazda w reflektorze, pociągając ją delikatnie w linii prostej.

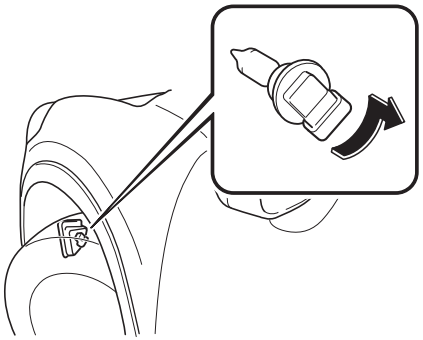

7. Zamontuj nową żarówkę, wykonując operacje w odwrotnej kolejności.

Światła kierunkowskazów bocznych

Ze względu na złożoną i trudną procedurę, diody LED muszą być wymieniane przez specjalistyczny serwis, zalecamy Autoryzowaną Stację Obsługi Mazdy.

UWAGA
Wymiana pojedynczej diody LED jest niemożliwa, ponieważ stanowi ona część zespołu. Należy wymienić cały zespół.

Światła stop/Światła tylne, Tylne światła kierunkowskazów, Światła tylne (na pokrywie bagażnika), Światła cofania

1. Upewnij się, czy zapłon i włącznik świateł przednich znajduje się w pozycji OFF.
2. Przy pomocy owiniętego miękką szmatką śrubokręta z płaska końcówką zdejmij pokrywę.

Światła stop/Światła tylne, Tylne światła kierunkowskazów

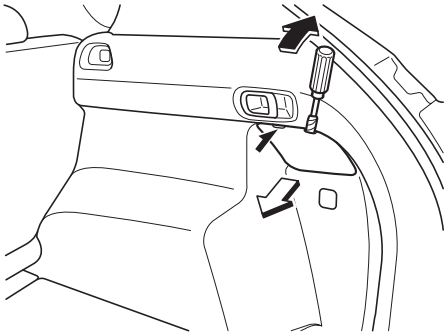

Światła tylne (na pokrywie bagażnika), Światła cofania

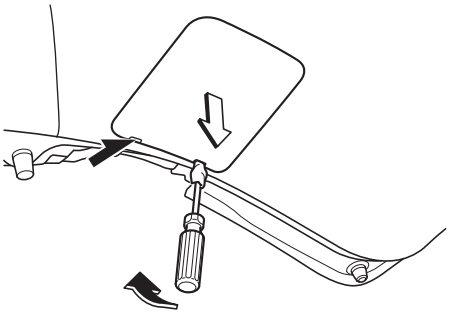

3. Obróć zespół gniazda żarówki w lewo i wyjmij go.
4. Wyjmij żarówkę z gniazda.

Światła stop/Światła tylne

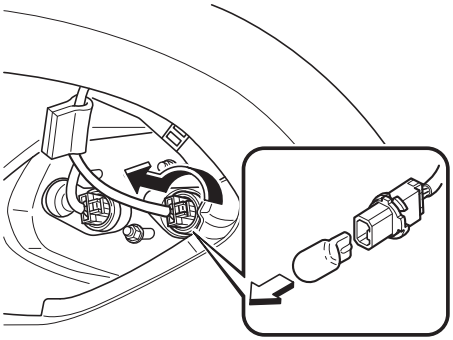

Światła kierunkowskazów tylnych

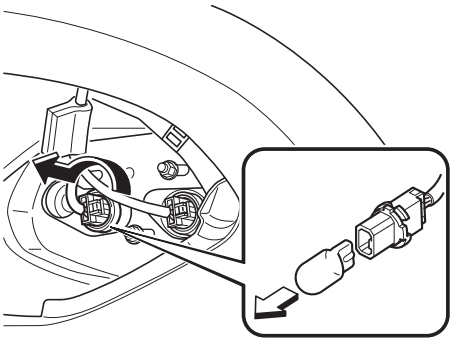

Światła tylne (na pokrywie bagażnika)

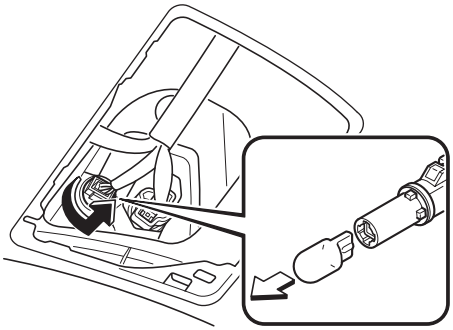

Światła cofania

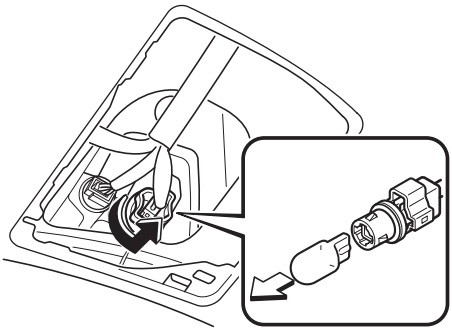

5. Zamontuj nową żarówkę, wykonując operacje w odwrotnej kolejności.

Tylne światło przeciwmgielne*

1. Upewnij się, czy zapłon i włącznik świateł przednich są wyłączone.
2. Naciśnij środkową część każdej plastikowej spinki i wyjmij spinki oraz pokrywę.

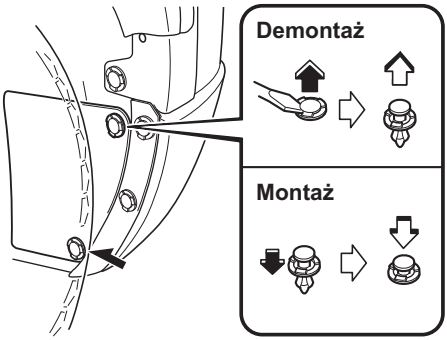

3. Obróć zespół gniazda żarówki w lewo i wyjmij go.
4. Wyjmij żarówkę z gniazda.

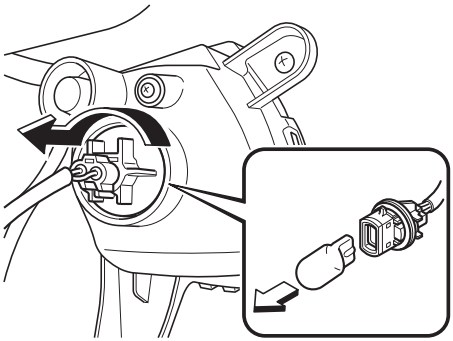

5. Zamontuj nową żarówkę, wykonując operacje w odwrotnej kolejności.

Trzecie światło Stop

Ze względu na złożoną i trudną procedurę, diody LED muszą być wymieniane przez specjalistyczny serwis, zalecamy Autoryzowaną Stację Obsługi Mazdy.

UWAGA
Wymiana pojedynczej diody LED jest niemożliwa, ponieważ stanowi ona część zespołu. Należy wymienić cały zespół.

Oświetlenie tablicy rejestracyjnej

1. Upewnij się, czy zapłon i włącznik świateł przednich znajduje się w pozycji OFF.
2. Owiń płaski śrubokręt miękką szmatką, aby zapobiec uszkodzeniu klosza lampy, a następnie, wyjmij klosz, podważając ostrożnie jego krawędź płaskim śrubokrętem.

*Wybrane modele.

3. Wyjmij żarówkę, pociągając ją na zewnątrz.

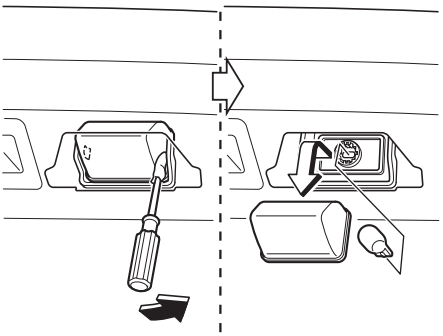

4. Zamontuj nową żarówkę, wykonując operacje w odwrotnej kolejności.

▼Wymiana żarówek świateł wewnętrznych

Lampa sufitowa (przednia)/lampy punktowe, Tylne lampy punktowe, Lampy w daszkach przeciwsłonecznych*

1. Owiń niewielki, płaski śrubokręt miękką szmatką, aby zapobiec uszkodzeniu klosza lampy, a następnie, wyjmij klosz, podważając ostrożnie jego krawędź płaskim śrubokrętem.
2. Wyjmij żarówkę, pociągając ją na zewnątrz.

Lampa sufitowa (Przód)/Lampy punktowe

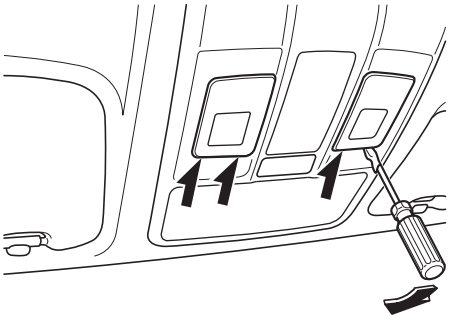

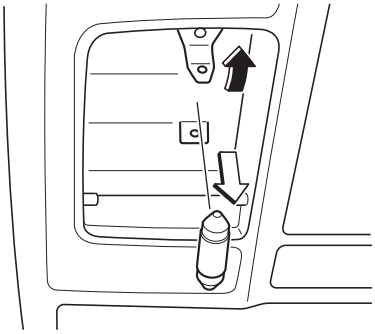

Tylne lampy punktowe

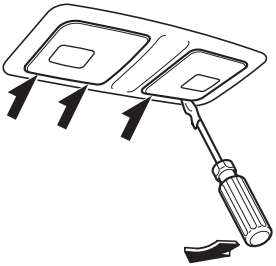

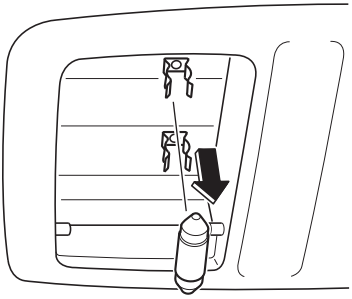

 *Wybrane modele.

Lampki w daszkach przeciwsłonecznych

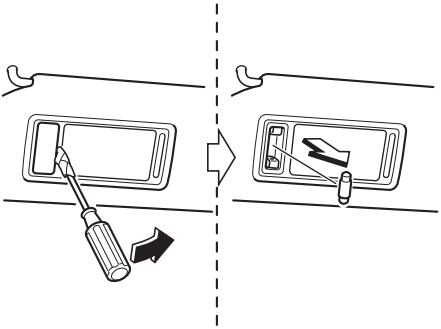

3. Zamontuj nową żarówkę, wykonując operacje w odwrotnej kolejności.

Oświetlenie bagażnika

1. Owiń niewielki płaski śrubokręt miękką szmatką, aby zapobiec uszkodzeniu klosza lampy, a następnie, wyjmij zespół lampy, podważając ostrożnie jego krawędź płaskim śrubokrętem.

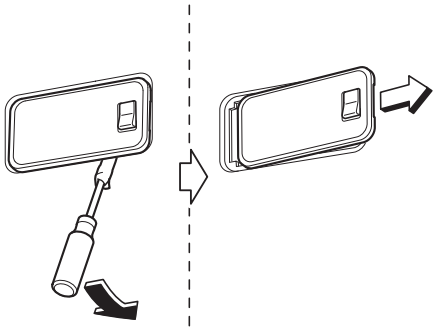

2. Odłącz konektor elektryczny od żarówki, naciskając palcem na zaczep na konektorze i pociągając konektor.

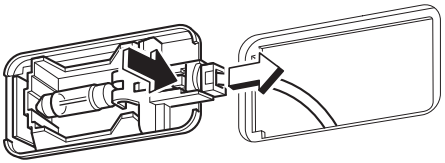

⚠ PRZESTROGA

Przy wymianie żarówki najpierw odłączaj zawsze konektor.
W przeciwnym razie urządzenia elektryczne i elektroniczne mogą ulec zwarciu.

3. Wyjmij żarówkę, pociągając ją na zewnątrz.

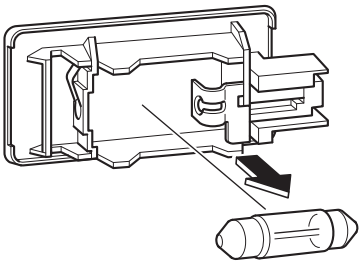

4. Zamontuj nową żarówkę, wykonując operacje w odwrotnej kolejności.

Bezpieczniki

Instalacja elektryczna samochodu zabezpieczona jest bezpiecznikami.

Jeżeli jakiekolwiek światła, odbiorniki lub sterowanie nie działają, sprawdź odpowiedni bezpiecznik zabezpieczający obwód. Gdy bezpiecznik jest przepalony, wewnętrzny element jest stopiony.

Jeżeli ten sam bezpiecznik przepali się ponownie, nie używaj więcej tego obwodu i skonsultuj się ze specjalistą, zalecamy Autoryzowaną Stację Obsługi Mazdy.

▼Wymiana bezpiecznika

Wymiana bezpieczników po lewej stronie samochodu

Jeżeli instalacja elektryczna nie działa, sprawdź najpierw bezpieczniki z lewej stronie samochodu.

1. Upewnij się, czy zapłon i inne odbiorniki są wyłączone.
2. Otwórz pokrywę skrzynki bezpieczników.

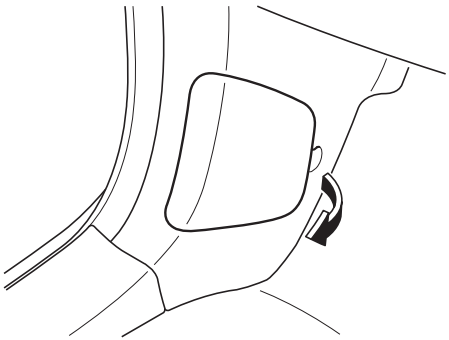

3. Wyjmij bezpiecznik na zewnątrz za pomocą zacisku znajdującego się na wewnętrznej stronie pokrywy skrzynki bezpieczników w komorze silnika.

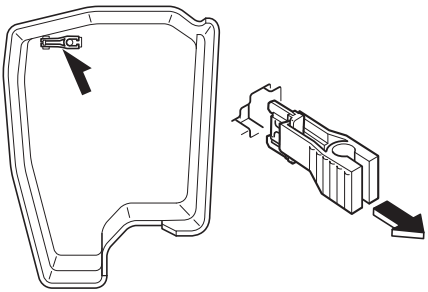

4. Sprawdź bezpiecznik i wymień, jeśli jest przepalony.

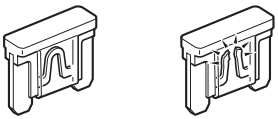

Sprawny Przepalony

5. Włóż nowy bezpiecznik o takiej samej wartości prądowej i upewnij się, czy jest zamocowany prawidłowo. Jeżeli nie jesteś w stanie go prawidłowo zainstalować, zwróć się o pomoc do specjalistycznego serwisu. Zalecamy Autoryzowaną Stację Obsługi Mazdy. Jeżeli nie masz bezpieczników zapasowych, wyjmij jeden o takiej samej wartości prądowej z obwodu mniej istotnego dla działania samochodu, na przykład z obwodu AUDIO (system audio) lub OUTLET (gniazdo akcesoriów).

⚠ PRZESTROGA

Zawsze wymieniaj bezpiecznik na oryginalny bezpiecznik Mazdy lub inny o takiej samej wartości prądowej. W przeciwnym razie można uszkodzić obwód elektryczny.

6. Zamontuj pokrywę ponownie i sprawdź poprawność jej zamontowania.

Wymiana bezpieczników pod pokrywą silnika

Jeżeli światła przednie lub inne elektryczne odbiorniki nie działają, a bezpieczniki w kabinie pasażerskiej nie są przepalone, sprawdź skrzynkę bezpieczników pod pokrywą silnika. Jeżeli bezpiecznik jest przepalony, musi być wymieniony. Wykonaj następujące operacje:

1. Upewnij się, czy zapłon i inne odbiorniki są wyłączone.
2. Zdejmij pokrywę skrzynki bezpieczników.

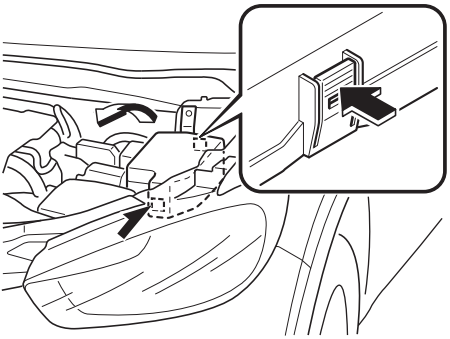

3. Jeżeli jakikolwiek bezpiecznik oprócz bezpiecznika głównego (MAIN) jest przepalony, wymień go na nowy **o tej samej wartości prądowej**.

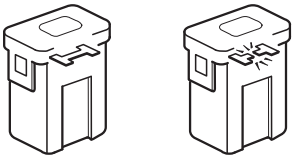

Sprawny Przepalony

⚠ OSTRZEŻENIE

Nie wykonuj samodzielnie wymiany bezpiecznika głównego. W celu dokonania wymiany, zwróć się do Autoryzowanej Stacji Obsługi Mazdy: Samodzielna wymiana bezpiecznika głównego zagraża bezpieczeństwu, ponieważ bezpiecznik główny MAIN jest bezpiecznikiem wysokoprądowym. Nieprawidłowa wymiana może spowodować porażenie prądem elektrycznym lub zwarcie i w rezultacie pożar.

4. Zamontuj pokrywę ponownie i sprawdź poprawność jej zamontowania.

▼Opis panelu skrzynki bezpieczników

Skrzynka bezpieczników (komora silnika)

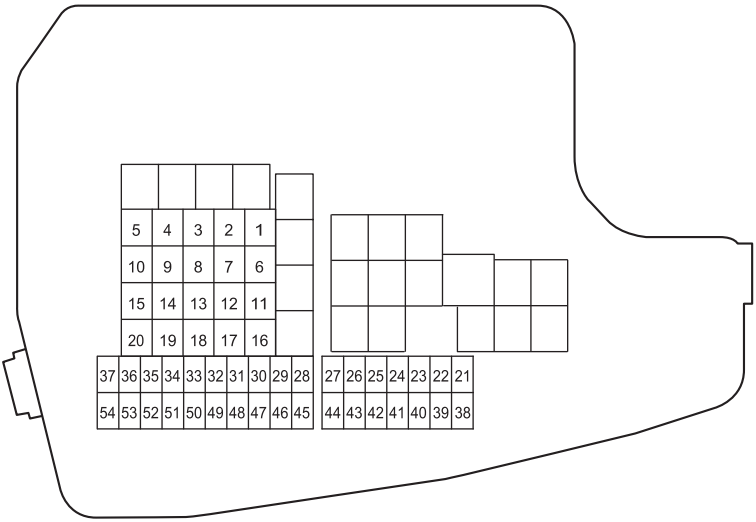

OPIS		WARTOŚĆ PRĄDOWA BEZPIECZNIKA	OBWÓD ZABEZPIECZANY
1	ADD FAN GE	30 A	Wentylator chłodnicy*
2	IG2	30 A	Zabezpieczenie różnych obwodów
3	INJECTOR	30 A	System sterowania silnika*
4	FAN DE	40 A	Wentylator chłodnicy*
5	P.WINDOW1	30 A	Szyby sterowane elektrycznie*
6	—	—	—
7	ADD FAN DE	40 A	Wentylator chłodnicy*
8	EVVT	20 A	System sterowania silnika*
9	DEFOG	40 A	Ogrzewanie tylnej szyby
10	DCDC DE	40 A	Zabezpieczenie różnych obwodów*
11	FAN GE	30 A	Wentylator chłodnicy*
12	—	—	—
13	—	—	—
14	—	—	—
15	ENG.MAIN	40 A	System sterowania silnika
16	ABS/DSC M	50 A	System ABS, system DSC
17	CABIN.+B	50 A	Zabezpieczenie różnych obwodów*

 *Wybrane modele.

Plan obsługi wykonywanej przez właściciela

OPIS		WARTOŚĆ PRĄDOWA BEZPIECZNIKA	OBWÓD ZABEZPIECZANY
18	WIPER	20 A	Wycieraczka i spryskiwacz przedniej szyby
19	HEATER	40 A	Klimatyzacja
20	DCDC REG	30 A	Zabezpieczenie różnych obwodów*
21	ENGINE.IG1	7,5 A	System sterowania silnika
22	C/U IG1	15 A	Zabezpieczenie różnych obwodów
23	H/L LOW L HID L	15 A	Światło przednie (strona lewa)*1, Światło mijania (strona lewa)*2
24	H/L LOW R	15 A	Światło mijania (strona prawa)*2
25	ENGINE3	15 A	System sterowania silnika
26	ENGINE2	15 A	System sterowania silnika
27	ENGINE1	15 A	System sterowania silnika
28	AT	15 A	System sterowania skrzyni biegów
29	H/CLEAN	20 A	Spryskiwacz świateł przednich*
30	A/C	7,5 A	Klimatyzacja
31	AT PUMP	15 A	System sterowania skrzyni biegów*
32	STOP	10 A	Światła stop, tylne światło przeciwmgielne*
33	R.WIPER	15 A	Wycieraczka szyby tylnej
34	H/L HI	20 A	Światła drogowe*2
35	HID R	15 A	Światło przednie (strona prawa)*1
36	FOG	15 A	Przednie światła przeciwmgielne*
37	ENG.+B	7,5 A	System sterowania silnika
38	AUDIO2	7,5 A	System audio
39	GLOW SIG	5 A	System sterowania silnika*
40	METER2	7,5 A	Zestaw wskaźników*
41	METER1	10 A	Zestaw wskaźników
42	SRS1	7,5 A	Poduszki powietrzne
43	BOSE	25 A	System audio Bose® Model wyposażony w ten system*
44	AUDIO1	15 A	System audio
45	ABS/DSC S	30 A	System ABS, system DSC
46	FUEL PUMP	15 A	Układ paliwowy*
47	FUEL WARM	25 A	Podgrzewacz paliwa*
48	TAIL	15 A	Światła tylne, Światła pozycyjne, Oświetlenie tablicy rejestracyjnej
49	—	—	—
50	HAZARD	25 A	Światła awaryjne, kierunkowskazy
51	DRL	15 A	—
52	R.OUTLET2	15 A	Gniazda akcesoriów
53	HORN	15 A	Sygnał dźwiękowy
54	ROOM	15 A	Lampa sufitowa

*1 Z żarówkami ksenonowymi
*2 Z żarówkami halogenowymi

Plan obsługi wykonywanej przez właściciela

Skrzynka bezpieczników (strona lewa)

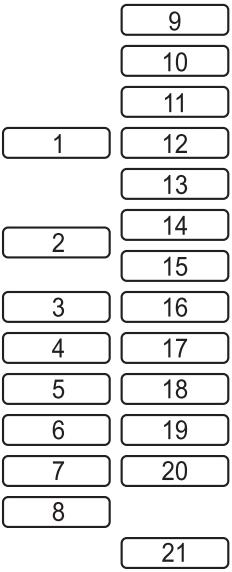

OPIS		WARTOŚĆ PRĄDOWA BEZPIECZNIKA	OBWÓD ZABEZPIECZANY
1	P.SEAT D	30 A	Siedzenia sterowane elektrycznie*
2	P.WINDOW3	30 A	Szyby sterowane elektrycznie*
3	R.OUTLET3	15 A	—
4	P.WINDOW2	25 A	Szyby sterowane elektrycznie
5	SRS2/ESCL	15 A	Elektryczna blokada kierownicy
6	D.LOCK	25 A	Zamki sterowane elektrycznie
7	SEAT WARM	20 A	Ogrzewanie siedzeń*
8	SUNROOF	10 A	Dach otwierany*
9	F.OUTLET	15 A	Gniazda akcesoriów*
10	MIRROR	7,5 A	Lusterka sterowane elektrycznie
11	R.OUTLET1	15 A	Gniazda akcesoriów
12	—	—	—
13	—	—	—
14	—	—	—
15	—	—	—
16	—	—	—
17	M.DEF	7,5 A	Ogrzewanie lusterek*
18	—	—	—
19	—	—	—

 *Wybrane modele.

OPIS		WARTOŚĆ PRĄDOWA BEZPIECZNIKA	OBWÓD ZABEZPIECZANY
20	AT IND	7,5 A	Wskaźnik włączonego biegu (Automatyczna skrzynia biegów)*
21	P.SEAT P	30 A	—

*Wybrane modele.

Konserwacja zewnętrzna

Powłoka lakiernicza Twojej Mazdy wykonana jest w oparciu o najnowsze osiągnięcia technologiczne, zarówno pod względem zastosowanych materiałów, jak i metod nanoszenia.

Jednakże, jeżeli lakier nie będzie odpowiednio pielęgnowany, oddziaływanie środowiska może uszkodzić jego właściwości ochronne.

Poniżej podajemy kilka przykładów możliwego uszkodzenia i zalecenia, jak im zapobiec.

Trawienie spowodowane kwaśnym deszczem lub zanieczyszczeniami przemysłowymi

Wyjaśnienie

Zanieczyszczenia przemysłowe i zanieczyszczenia pochodzące z emisji spalin samochodowych unoszą się w powietrzu i mieszają z deszczem lub rosą, tworząc kwasy. Kwasy te mogą osiadać na powierzchniach lakierowanych samochodu. Ponieważ woda odparowuje, kwasy stają się coraz bardziej stężone i mogą uszkodzić lakierowane powierzchnie.
Im dłużej kwasy pozostają na powierzchni, tym większa jest możliwość jej uszkodzenia.

Zapobieganie

Zapobieganie Aby zabezpieczyć powierzchnie lakierowane, konieczne jest mycie i woskowanie samochodu, zgodnie z instrukcjami podanymi w tym rozdziale. Czynności te wykonaj natychmiast, gdy zauważysz, że kwaśny deszcz osiadł na powierzchniach lakierowanych samochodu.

Uszkodzenia spowodowane odchodami ptaków, owadami lub żywicą z drzew

Wyjaśnienie

Odchody ptaków zawierają kwasy. Jeżeli nie zostaną usunięte, mogą spowodować utratę połysku i zmianę koloru warstwy lakieru samochodu.

Kiedy owady rozbiją się o powierzchnię lakierowaną, ich rozkładające się szczątki tworzą związki korozyjne. Jeżeli nie zostaną usunięte, mogą spowodować wżery utratę połysku i zmianę koloru warstwy wierzchniej lakieru samochodu.

Żywica z drzew utwardza się i mocno przywiera do warstwy lakieru. Jeżeli spróbujesz ją zdrapać, możesz wraz z nią usunąć część warstwy lakieru.

Zapobieganie

Aby zabezpieczyć powierzchnie lakierowane, konieczne jest mycie i woskowanie Twojej Mazdy, zgodnie z instrukcjami podanymi w tym rozdziale. Powinno to zostać wykonane jak najszybciej.

Odchody ptaków można usunąć miękką gąbką i wodą. Jeżeli jesteś w podróży, problem ten może także rozwiązać nawilżona chusteczka. Oczyszczona powierzchnia powinna zostać nawoskowana zgodnie z instrukcjami podanymi w tym rozdziale.
Owady i żywice z drzew najlepiej usuwać miękką gąbką i wodą lub dostępnymi w handlu chemicznymi środkami czyszczącymi.

Inną metodą jest przykrycie zabrudzonej powierzchni nawilżoną gazetą na około 1–2 godziny. Po usunięciu gazety spłucz pozostałości zanieczyszczeń wodą.

Plamy po wodzie

Wyjaśnienie

Deszcz, mgła, rosa i nawet woda z kranu mogą zawierać szkodliwe minerały, takie jak sól i wapno. Jeżeli wilgoć zawierająca te minerały osiądzie na samochodzie i odparuje, minerały zagęszczą się i utwardzą w formie białych plam. Plamy te mogą uszkodzić powierzchnię lakierowaną samochodu.

Zapobieganie

Zapobieganie Aby zabezpieczyć powierzchnie lakierowane, konieczne jest mycie i woskowanie samochodu, zgodnie z instrukcjami podanymi w tym rozdziale. Czynności te wykonaj natychmiast po zaobserwowaniu plam po wodzie na powierzchniach lakierowanych samochodu.

Odpryskiwanie lakieru

Wyjaśnienie

Odpryskiwanie lakieru występuje, gdy żwir wyrzucany spod kół innego samochodu uderza w Twój samochód.

Jak uniknąć odpryskiwania lakieru

Utrzymywanie bezpiecznej odległości od poprzedzającego samochodu zmniejsza możliwość powstania odprysków lakieru przez wyrzucany żwir spod jego kół.

UWAGA

- Strefy powstawania odprysków zmieniają się wraz z prędkością samochodu. Na przykład, podczas jazdy z prędkością 90 km/h, strefa powstania odprysków wynosi 50 m.
- W niskich temperaturach lakier samochodu utwardza się. Zwiększa to możliwość powstania odprysków.
- Odpryski lakieru mogą prowadzić do tworzenia się rdzy na powierzchni Twojej Mazdy. Zanim się tak stanie, napraw uszkodzone powierzchnie, używając farby zaprawkowej Mazdy zgodnie z instrukcjami podanymi w tym rozdziale.
  Niewykonanie naprawy może prowadzić do powstania poważnych ognisk korozji na uszkodzonej powierzchni i kosztownych napraw.

Podczas używania czyszczących środków chemicznych lub past polerskich przestrzegaj **wszystkich** instrukcji podanych na opakowaniach. Przeczytaj wszystkie uwagi i ostrzeżenia.

▼Konserwacja powierzchni lakierowanych

Mycie

⚠ PRZESTROGA

- Gdy dźwignia wycieraczek szyb znajduje się w pozycji AUTO, a włącznik zapłonu w pozycji ON, wycieraczki mogą uruchomić się automatycznie w następujących przypadkach:
  - Gdy szyba przednia zostanie dotknięta lub przetarta szmatką nad czujnikiem deszczu.
  - Gdy szyba przednia zostanie uderzona ręką lub innym przedmiotem ze strony zewnętrznej lub wewnętrznej.

  Nie dotykaj przedniej szyby ręką i nie używaj skrobaczki, gdy włącznik zapłonu znajduje się w pozycji ON, a dźwignia sterowania wycieraczkami znajduje się w pozycji AUTO, ponieważ automatycznie uruchamiające się wycieraczki mogą spowodować uraz palców lub uszkodzenie samych wycieraczek. Jeśli zamierzasz oczyścić przednią szybę upewnij się, czy wycieraczki są wyłączone – jest to ważne zwłaszcza przy usuwaniu lodu lub śniegu – gdy silnik samochodu pracuje.
- Nie płucz wodą komory silnika. W przeciwnym razie możesz mieć problemy z uruchomieniem silnika lub uszkodzić komponenty elektryczne.

Aby zabezpieczyć powierzchnie lakierowane przed rdzą i uszkodzeniem, myj samochód dokładnie i często, przynajmniej raz na miesiąc, letnią lub zimną wodą.

Konserwacja

Jeżeli samochód nie jest myty właściwie, powierzchnia lakierowana może zostać porysowana. Poniżej podajemy przykłady, kiedy może nastąpić porysowanie.

Porysowanie powierzchni lakieru może nastąpić, gdy:

- Samochód jest myty bez wcześniejszego opłukania z kurzu lub innych zabrudzeń.
- Samochód jest myty szorstką, suchą lub brudną szmatą.
- Samochód jest myty w myjni, która stosuje brudne lub zbyt twarde szczotki.
- Środki czyszczące lub wosk zawierają materiały ścierne

UWAGA

- Mazda nie ponosi odpowiedzialności za zarysowania powstałe w automatycznych myjniach samochodowych lub spowodowane niewłaściwym myciem.
- Zarysowania są bardziej widoczne na samochodach lakierowanych ciemnymi lakierami.

Aby zminimalizować zarysowania powierzchni lakierowanych samochodu:

- Przed umyciem opłucz samochód z kurzu i innych zabrudzeń, używając letniej lub zimnej wody.
- Podczas mycia samochodu stosuj dużo letniej lub zimnej wody i miękkiej szmatki. Nie używaj szmatek nylonowych.
- Podczas mycia lub suszenia samochodu przecieraj go delikatnie.
- Myj samochód tylko w myjniach, które mają właściwie utrzymane szczotki.
- Nie stosuj środków czyszczących lub wosków zawierających materiały ścierne.

⚠ PRZESTROGA

Nie stosuj waty stalowej, ściernych środków czyszczących lub silnych detergentów zawierających związki alkaliczne lub żrące do czyszczenia chromowanych lub anodowanych elementów. Mogą one uszkodzić powłokę zabezpieczającą. Ponadto środki czyszczące i detergenty mogą spowodować odbarwienie lub uszkodzenie lakieru.

Zwracaj szczególną uwagę, aby usuwać sól, brud, kurz, błoto i wszystkie inne zanieczyszczenia z nadkoli i upewnij się, czy otwory odpływowe w dolnej krawędzi drzwi i progów są czyste.

Owady, smoła, żywica z drzew, odchody ptaków, zanieczyszczenia przemysłowe i podobne zabrudzenia osiadające na lakierze mogą go uszkodzić, jeżeli nie zostaną natychmiast usunięte. Gdy szybkie umycie bieżącą wodą okaże się nieefektywne, użyj łagodnego szamponu przeznaczonego do mycia samochodów.

Dokładnie opłucz wszystkie pozostałości szamponu letnią lub zimną wodą.
Nie dopuść, aby szampon wysechł na powierzchniach lakierowanych.

Po umyciu samochodu osusz go czystą szmatką irchową, aby zapobiec tworzeniu się plam po kroplach wody.

⚠ OSTRZEŻENIE

Mokre hamulce wysusz jadąc bardzo powoli zwalniając pedał przyspieszenia i lekko naciskając na pedał hamulca dopóki układ nie będzie ponownie normalnie pracował:
Jazda z mokrymi hamulcami zagraża bezpieczeństwu. Wydłużona droga hamowania lub ściąganie samochodu na jedną stronę podczas hamowania może być przyczyną poważnego wypadku. Delikatne naciśnięcie hamulca pozwoli stwierdzić, czy hamulce są mokre.

Mycie ciśnieniowe

W niektórych urządzeniach myjących używana jest woda pod wysokim ciśnieniem i o wysokiej temperaturze. Jeśli dysza maszyny znajdzie się za blisko samochodu, siła strugi wody może spowodować uszkodzenie lub odkształcenie elementów nadwozia, wpłynąć na integralność części oraz doprowadzić do przedostania się wody do wnętrza. Trzymaj dyszę myjącą w dostatecznej odległości od samochodu (co najmniej 30 cm). Ponadto, nie myj zbyt długo jednego miejsca, a także ostrożnie myj odstępy między drzwiami i okolice okien.

Woskowanie

Samochód należy woskować, gdy nie ma kropel wody na powierzchniach lakierowanych. Przed woskowaniem zawsze umyj i wysusz samochód. Oprócz nadwozia, nawoskuj metalowe wykończenia ozdobne, aby nadać im połysk.

1. Używaj wosków, które nie zawierają materiałów ściernych. Woski zawierające materiały ścierne usuwają lakier i mogą zmatowić metalowe części.
2. Używaj naturalnych wosków o wysokiej jakości odpowiednio dla lakierów metalizowanych, mikowych i zwykłych.
3. Podczas woskowania nałóż równomiernie warstwę wosku gąbką lub miękką szmatką.
4. Przetrzyj wosk miękką szmatką.

UWAGA

Środki do usuwania plam, używane do usunięcia oleju, smoły i podobnych materiałów, usuwają zwykle także wosk. Nawoskuj ponownie te powierzchnie, nawet jeżeli pozostałe powierzchnie samochodu nie wymagają tego.

▼Uzupełnianie ubytków lakieru

Uszkodzone powierzchnie lakieru spowodowane uderzeniami kamieni, zadrapaniami podczas parkowania itp., napraw zanim pojawi się rdza, używając farby zaprawkowej Mazdy. Najpierw usuń brud i tłuszcz czystą, miękką szmatką.

Jeżeli rdza zaczęła się już tworzyć:

1. Oczyść dokładnie rdzę papierem ściernym.
2. Przetrzyj to miejsce czystą, miękką szmatką.
3. Nanieś podkład antykorozyjny na powierzchnię.
4. Po całkowitym wyschnięciu nanieś odpowiednią warstwę lakieru zaprawkowego na powierzchnię.

Oczywiście w przypadku trudności zleć wykonanie tej pracy specjalistycznemu serwisowi, zalecamy Autoryzowaną Stację Obsługi Mazdy.

Konserwacja

▼Zabezpieczenie przed korozją perforacyjną

Nadwozie jest fabrycznie zabezpieczone przed korozją perforacyjną. Jednak dodatkowe zabezpieczenie, przeprowadzone po rozpoczęciu użytkowania pojazdu dodatkowo, przedłuży żywotność blach nadwozia. Zalecamy skonsultowanie się ze specjalistycznym serwisem, najlepiej z Autoryzowaną Stacją Obsługi Mazdy.

▼Konserwacja elementów chromowanych

- Używaj zmywacza do usuwania smoły drogowej i owadów. Nigdy nie rób tego nożem lub podobnym narzędziem.
- Aby zapobiec korozji elementów chromowanych, nałóż na nie wosk lub środek konserwujący chrom i wypoleruj do uzyskania połysku.
- Podczas niskich temperatur lub w strefach przybrzeżnych pokryj elementy chromowane grubszą warstwą wosku lub środkiem konserwującym silniejszym niż zazwyczaj. Można także pokryć te elementy odporną na korozję wazeliną techniczną lub innym środkiem zabezpieczającym.

⚠ PRZESTROGA

Nie stosuj waty stalowej, ściernych środków czyszczących lub silnych detergentów zawierających związki alkaliczne lub żrące do czyszczenia chromowanych lub anodowanych elementów. Mogą one uszkodzić powłokę ochronną i spowodować odbarwienie lub uszkodzenie lakieru.

▼Ochrona podwozia

Ta specjalna powłoka ochronna nanoszona jest w fabryce na krytyczne części podwozia samochodu, co zabezpiecza przed uszkodzeniami spowodowanymi związkami chemicznymi lub kamieniami. Powłoka ta podatna jest na uszkodzenie w czasie eksploatacji samochodu. Sprawdzaj okresowo powłokę ochronną podwozia.

Specjalistyczne serwisy, zalecamy Autoryzowane Stacje Obsługi Mazdy, posiadają odpowiednią wiedzę w jaki sposób wykonać naprawę. Skonsultuj się ze specjalistycznym serwisem, zalecamy Autoryzowaną Stację Obsługi Mazdy.

▼Konserwacja aluminiowych obręczy kół*

Aluminiowe obręcze kół pokryte są powłoką zabezpieczającą. Aby właściwie chronić tę powłokę, konieczne jest zachowanie szczególnej ostrożności.

⚠ PRZESTROGA

Nie używaj detergentów innych niż łagodne. Przed użyciem detergentu sprawdź jego składniki. W innym przypadku detergent może doprowadzić do odbarwienia aluminiowych obręczy kół.

 *Wybrane modele.

UWAGA

- Nie używaj szczotek drucianych lub jakichkolwiek ściernych środków czyszczących, past polerskich lub rozpuszczalników do czyszczenia aluminiowych obręczy. Mogą one uszkodzić powłokę.
- Do czyszczenia obręczy używaj zawsze gąbki lub miękkiej szmatki. Spłucz dokładnie letnią lub zimną wodą. Oczyść także obręcze po jeździe na zakurzonych lub sypanych solą drogach. Zapobiegnie to powstaniu korozji.
- Unikaj mycia Twojego samochodu w automatycznych myjniach samochodowych, które stosują wysokoobrotowe lub twarde szczotki.
- Jeżeli aluminiowe obręcze strącą połysk, nawoskuj je.

▼Konserwacja elementów plastikowych

- Do czyszczenia plastikowych kloszy świateł zewnętrznych nie używaj benzyny, parafiny, spirytusu, farb, rozpuszczalników, mocno kwasowych lub mocno zasadowych detergentów. W przeciwnym razie, odczynniki chemiczne mogą w znaczący sposób odbarwić lub zniszczyć powierzchnię kloszy powodując utratę ich funkcjonalności. Jeśli klosze zostały przypadkowo wystawione na działanie wyżej wspomnianych środków, spłucz je natychmiast wodą.
- Jeśli plastikowe elementy, jak zderzaki, zostaną nieopatrznie poddane działaniu środków chemicznych takich jak benzyna, oleje, płyn chłodzący silnika, czy elektrolit akumulatora, może nastąpić ich odbarwienie, wypłowienie lub złuszczenie się lakieru. Zetrzyj niezwłocznie środek chemiczny miękka szmatką.
- Urządzenia myjące mogą wykorzystywać wodę o wysokiej temperaturze i pod wysokim ciśnieniem. Jeśli dysza urządzenia myjącego znajdzie się zbyt blisko lub zbyt długo w pobliżu plastikowego elementu, strumień wody może odkształcić ten element lub zniszczyć jego powłokę lakierniczą.
- Nie używaj wosków zawierających materiały ścierne. Stosowanie wosków zawierających materiały ścierne może doprowadzić do uszkodzenia lakieru.
- Ponadto, nie używaj elektrycznych lub pneumatycznych urządzeń do woskowania. Wytworzone przez ciepło tarcie może doprowadzić do odkształcenia plastiku lub uszkodzenia powłoki lakierniczej.

▼Zabezpieczenie przed gryzoniami

- Zalecamy dodatkowe zabezpieczenie przed gryzoniami mat wygłuszających znajdujących się pod pokrywą silnika, a także otulin przewodów układu klimatyzacji. W celu wykonania zabezpieczenia zalecamy skonsultowanie się ze specjalistycznym serwisem, zalecamy Autoryzowaną Stację Obsługi Mazdy.

Pielęgnacja wnętrza

⚠ *OSTRZEŻENIE*

Nie płucz wodą wnętrza nadwozia:
Przedostanie się wody do komponentów elektrycznych, takich jak system audio oraz elementy sterowania zagraża bezpieczeństwu, ponieważ może spowodować usterkę lub pożar.

▼ Ostrzeżenia dotyczące zestawu wskaźników

Nie dopuść do kontaktu z deską rozdzielczą substancji żrących, takich jak perfumy i olejki kosmetyczne. Uszkodzą one i odbarwią zestaw wskaźników. Jeżeli substancje te zetkną się z deską rozdzielczą, zetrzyj je natychmiast.

⚠ PRZESTROGA

Nie stosuj środków nabłyszczających. Środki nabłyszczające zawierają składniki, które mogą powodować odbarwienia, pofałdowania, pęknięcia i łuszczenie się.

Górna cześć zestawu wskaźników (miękkie obicie)

- Dla tego typu powierzchni zastosowano niezwykle miękki i delikatny materiał. Do ich czyszczenia zaleca się stosować czysty ręcznik zamoczony w łagodnym detergencie do usuwania plam.
- Mocne przecieranie miękkiego obicia może zniszczyć jego powierzchnię i pozostawić na nim białe rysy.

▼ Czyszczenie tapicerki i wykładzin

Winyl

Usuń kurz i inne zanieczyszczenia miękką szczotką lub odkurzaczem. Wyczyść winyl środkiem do czyszczenia winylu i skóry.

Skóra*

Usuń kurz i brud miękką szczotką lub odkurzaczem. Wyczyść skórę używając środka do czyszczenia skóry lub miękkiej szmatki nawilżonej łagodnym detergentem.
Usuń pozostały środek czyszczący miękką szmatką, zwilżoną czystą wodą i dokładnie wyżętą.
Usuń wilgoć używając suchej szmatki i pozostaw skórę do wyschnięcia w suchym, dobrze wentylowanym i nienasłonecznionym miejscu. Jeśli skóra zmoczy się np. od deszczu, również niezwłocznie usuń wilgoć suchą szmatką.

UWAGA

- Prawdziwa skóra nie jest jednolita i może mieć skazy, rysy i pofałdowania.
- Aby utrzymać wysoką jakość skóry, dbaj o nią systematycznie, zalecamy co najmniej dwa razy w roku ją oczyścić i zakonserwować przy pomocy odpowiednich środków.
- Piasek i pył na siedzeniach mogą zniszczyć naturalną warstwę wierzchnią skóry i przyśpieszyć jej łuszczenie.
- Tłuste zabrudzenia mogą spowodować pofałdowanie i odbarwienie skóry.
- Szorowanie twardą szczotką lub tkaniną może spowodować uszkodzenie skóry.

 *Wybrane modele.

UWAGA

- Nie używaj do czyszczenia alkoholu, wybielaczy chlorowych lub organicznych rozpuszczalników, benzenu czy benzyny. W przeciwnym razie może dojść do powstania plam i odbarwień.
- Jeśli siedzenia się zmoczą, niezwłocznie usuń wilgoć miękką suchą szmatką. Pozostawienie wilgotnej powierzchni może spowodować pogorszenie jakości powierzchni w postaci stwardnień lub obkurczeń.
- Wystawienie na bezpośrednie działanie promieni słonecznych może spowodować pogorszenie jakości skóry oraz obkurczenie. Parkując samochód w nasłonecznionym miejscu na dłuższy czas, zacień wnętrze używając zasłon przeciwsłonecznych.
- Nie pozostawiaj na siedzeniach przedmiotów winylowych na dłuższy czas, ponieważ mogą one pogorszyć jakość skóry lub spowodować przebarwienia. Kiedy w kabinie jest wysoka temperatura, winyl może przywrzeć do powierzchni skóry.

Tkaniny

Usuń kurz i brud z tkanin miękką szczotką lub odkurzaczem. Wyczyść tkaninę używając łagodnego szamponu do czyszczenia tapicerki lub dywanów. Świeże plamy usuwaj natychmiast środkiem do wywabiania plam z tkanin.

Aby utrzymać tkaniny czyste i świeże, należy o nie dbać. W przeciwnym razie stracą kolor, można będzie je łatwo poplamić, a ich ognioodporność zmniejszy się.

⚠ PRZESTROGA

Stosuj wyłącznie zalecane środki czyszczące i procedury.
W przeciwnym razie tkaniny poszycia stracą wygląd i zmniejszy się ich ognioodporność.

Panel ozdobny

Kiedy panel wymaga oczyszczenia użyj miękkiej szmatki, aby wytrzeć kurz z powierzchni.

UWAGA

Rysy lub nacięcia na panelach, spowodowane czyszczeniem twardą szczotką lub szmatką, mogą okazać się niemożliwe do naprawienia.
Zachowaj szczególną ostrożność przy czyszczeniu tych miejsc, które posiadają specjalną powłokę.

- Panel ozdobny deski rozdzielczej

▼ Czyszczenie taśm pasów bezpieczeństwa

Czyść taśmy pasów bezpieczeństwa roztworem łagodnego szamponu stosowanego do czyszczenia tapicerki i dywanów. Przestrzegaj instrukcji.
Nie wybielaj, ani nie barw taśm pasów, może to je osłabić.

Po oczyszczeniu pasów bezpieczeństwa dokładnie osusz taśmy pasów, a przed ich zwinięciem upewnij się, czy nie są wilgotne.

⚠ *OSTRZEŻENIE*

Wymień natychmiast uszkodzone pasy bezpieczeństwa w specjalistycznym serwisie, zalecamy Autoryzowaną Stację Obsługi Mazdy:
Używanie uszkodzonego pasa bezpieczeństwa zagraża bezpieczeństwu. W razie zderzenia uszkodzone pasy bezpieczeństwa nie zapewnią właściwej ochrony.

▼Czyszczenie wewnętrznej strony szyb

Jeżeli szyby zostaną zabrudzone olejem, tłuszczami lub woskiem, oczyść je środkiem do czyszczenia szyb. Przestrzegaj instrukcji podanych na opakowaniu.

⚠ PRZESTROGA

- Nie skrob i nie drap wewnętrznej strony szyby tylnej. Możesz uszkodzić jej przewody grzewcze.
- Podczas mycia wewnętrznej strony szyby używaj miękkiej szmatki zamoczonej w letniej wodzie, delikatnie przecierając ścieżki ogrzewania i linie anteny. Stosowanie środków do czyszczenia szyb może uszkodzić ścieżki ogrzewania i linie anteny.

7 W razie awarii

Pomocne informacje o zasadach postępowania w sytuacjach awaryjnych.

Postój w sytuacjach awaryjnych 7-2
Postój w sytuacjach awaryjnych 7-2

Przebita opona 7-3
Koło zapasowe i narzędzia 7-3
System IMS - Zestaw do awaryjnej naprawy opony* 7-7
Zmiana uszkodzonego koła
(Jeżeli występuje koło zapasowe) 7-15

Rozładowany akumulator 7-21
Uruchamianie silnika przy pomocy
akumulatora zewnętrznego 7-21

Awaryjne uruchamianie silnika 7-24
Uruchamianie zalanego silnika
(SKYACTIV-G 2.0 i SKYACTIV-G 2.5) 7-24
Uruchamianie silnika przez pchanie samochodu 7-24
Wyczerpanie się paliwa (SKYACTIV-D 2.2) 7-25

Przegrzanie silnika 7-26
Przegrzanie silnika 7-26

Holowanie samochodu 7-28
Zasady holowania 7-28
Zaczepy holownicze 7-30

Lampki ostrzegawcze, sygnalizacyjne i sygnały dźwiękowe ... 7-32
Kiedy lampka ostrzegawcza/sygnalizacyjna
świeci się/miga 7-32
Kiedy słychać sygnały ostrzegawcze 7-45

Gdy nie można otworzyć pokrywy bagażnika 7-49
Gdy nie można otworzyć pokrywy bagażnika 7-49

*Wybrane modele.

Postój w sytuacjach awaryjnych

Światła awaryjne powinny być używane zawsze, gdy zatrzymasz się na drodze lub w jej pobliżu z powodu awarii lub jakiegoś zdarzenia.

Światła awaryjne ostrzegają innych kierowców, że Twój samochód może stanowić zagrożenie dla ruchu drogowego. Przy zbliżaniu się do niego należy zachować szczególną ostrożność.

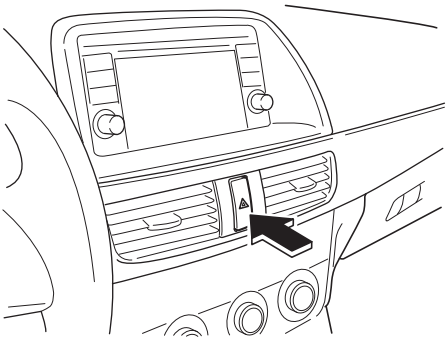

Naciśnij przycisk świateł awaryjnych, a wszystkie światła kierunkowskazów zaczną migać. Jednocześnie w zestawie wskaźników migają lampki sygnalizacyjne świateł awaryjnych.

UWAGA

- Kierunkowskazy nie działają, gdy włączone są światła awaryjne.
- Sprawdź lokalne przepisy dotyczące stosowanie świateł awaryjnych, gdy samochód jest holowany, aby upewnić się, czy nie łamiesz prawa.

Koło zapasowe i narzędzia

Koło zapasowe i narzędzia znajdują się w miejscu pokazanym na rysunku.
Z kołem zapasowym

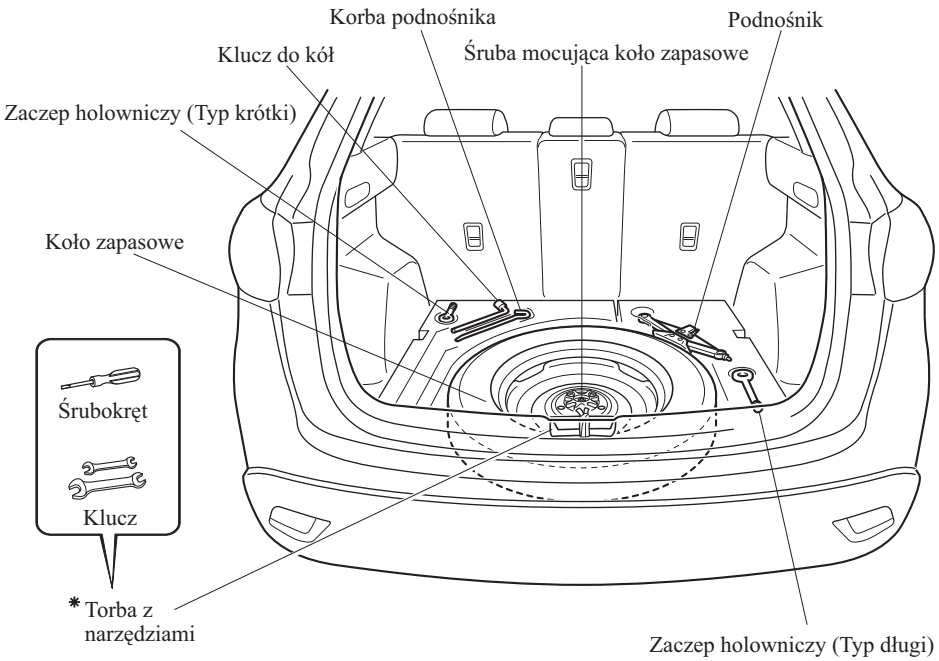

* Wybrane modele.

Przebita opona

Bez koła zapasowego

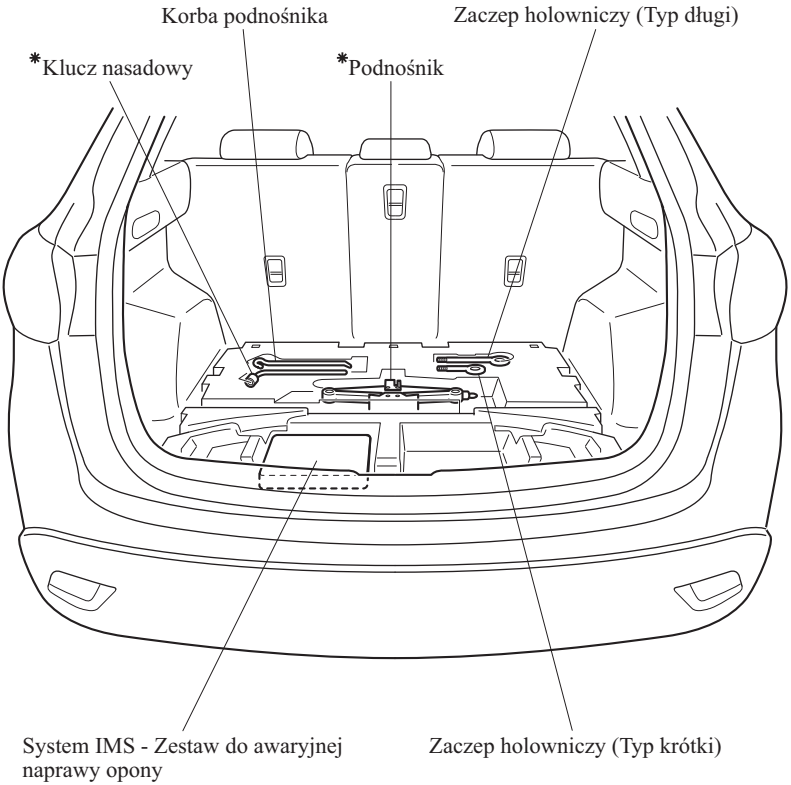

*Wybrane modele.

▼Podnośnik*

UWAGA
Twój samochód może być lub nie być wyposażony w podnośnik i klucz do kół. W celu uzyskania szczegółowych informacji skonsultuj się z Autoryzowaną Stacją Obsługi Mazdy.

Aby wyjąć podnośnik

1. Otwórz matę bagażnika.

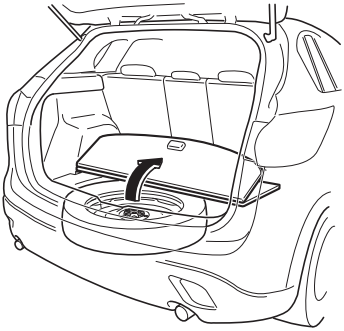

2. Zabezpiecz podniesioną podłogę mocując ją hakiem do zagłówka.

Bez rolety bagażnika

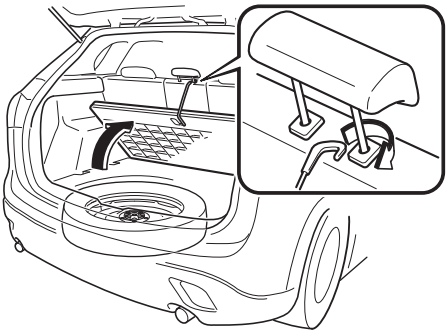

Z roletą bagażnika

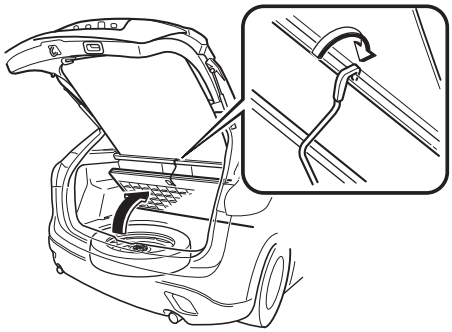

3. Wyjmij podnośnik.

Aby schować podnośnik

Wykonaj procedurę odwrotną do opisanej powyżej.

Obsługa

- Zawsze utrzymuj podnośnik w czystości.
- Upewnij się, czy części ruchome nie są zabrudzone lub zardzewiałe.
- Upewnij się, czy gwint śruby jest odpowiednio nasmarowany.

▼Koło zapasowe*

Twoja Mazda jest wyposażona w dojazdowe koło zapasowe. Dojazdowe koło zapasowe jest lżejsze i mniejsze od normalnego, jest również przeznaczone wyłącznie do użytku w sytuacjach awaryjnych przez BARDZO krótki okres czasu. Dojazdowego koła zapasowego nie należy NIGDY używać na długich dystansach lub przez dłuższy czas.

*Wybrane modele.

Przebita opona

⚠ OSTRZEŻENIE

Nie montuj dojazdowego koła zapasowego w miejsce jednego z kół przednich (napędowych):
Jazda z dojazdowym kołem zapasowym zamontowanym w miejsce jednego z przednich kół napędowych zagraża bezpieczeństwu. Prowadzenie samochodu będzie utrudnione. Możesz utracić kontrolę nad samochodem, zwłaszcza na oblodzonej lub zaśnieżonej drodze i doprowadzić do wypadku. Przełóż tylne koło do przodu, a dojazdowe zamontuj w miejsce tylnego.

⚠ PRZESTROGA

- Podczas jazdy z dojazdowym kołem zapasowym stabilność toru jazdy może ulec pogorszeniu. Jedź ostrożnie.
- Aby uniknąć uszkodzenia dojazdowego koła zapasowego lub samochodu, stosuj się do następujących zaleceń:
  - Nie przekraczaj prędkości 80 km/h.
  - Unikaj najeżdżania na przeszkody. Nie korzystaj z myjni automatycznej. Koło dojazdowe ma mniejszą średnicę niż normalne, zmniejszając prześwit o około 10 mm.
  - Nie stosuj na tym kole łańcuchów przeciwpoślizgowych, ponieważ nie będą do niego odpowiednio przylegać.
  - Nie używaj dojazdowego koła zapasowego w żadnym innym pojeździe (zostało ono zaprojektowane wyłącznie do Twojej Mazdy).
  - Nie używaj jednocześnie więcej niż jednego dojazdowego koła zapasowego.

Aby wyjąć koło zapasowe

1. Otwórz matę bagażnika.

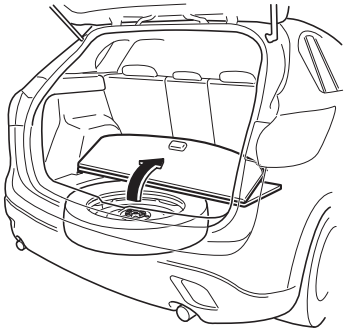

2. Zabezpiecz podniesioną podłogę mocując ją hakiem do zagłówka.

Bez rolety bagażnika

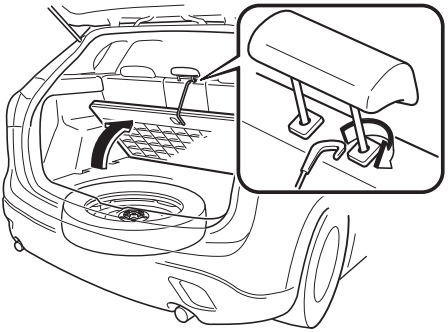

Z roletą bagażnika

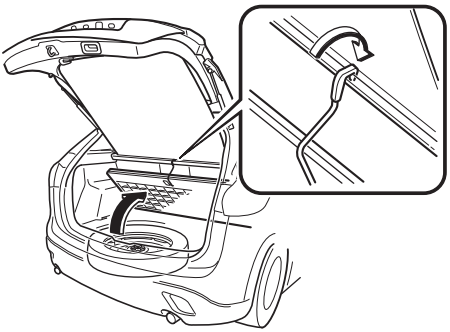

3. Odkręć śrubę mocującą koło w kierunku przeciwnym do ruchu wskazówek zegara.

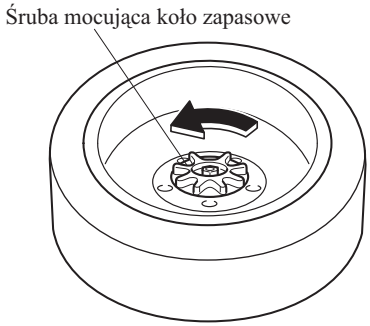

Aby włożyć i zabezpieczyć koło zapasowe

Wykonaj powyższe czynności w odwrotnej kolejności. Po schowaniu koła sprawdź, czy jest ono odpowiednio zabezpieczone.

System IMS - Zestaw do awaryjnej naprawy opony*

Zestaw do awaryjnej naprawy opony (System IMS), w jaki wyposażona jest Twoja Mazda, służy do tymczasowej naprawy opony lekko uszkodzonej na skutek najechania na gwóźdź lub inny ostry przedmiot, znajdujący się na nawierzchni drogi.
Naprawę przy użyciu zestawu do awaryjnej naprawy opony wykonuj, nie wyjmując gwoździa lub innego ostrego przedmiotu, który spowodował jej przebicie.

UWAGA

Twój samochód nie jest wyposażony w koło zapasowe. W razie przebicia opony skorzystaj z zestawu do awaryjnej naprawy opon IMS, aby przywrócić jej tymczasową sprawność. Przy naprawie stosuj się do instrukcji dołączonej do zestawu IMS. Po przywróceniu oponie tymczasowej sprawności za pomocą zestawu IMS udaj się jak najszybciej do specjalistycznego serwisu. Zalecamy, aby naprawa lub wymiana opony została przeprowadzona w Autoryzowanej Stacji Obsługi Mazdy.

*Wybrane modele.

Przebita opona

▼ Elementy zestawu do awaryjnej naprawy opony IMS

W skład zestawu do awaryjnej naprawy opony IMS wchodzą następujące elementy.

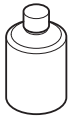

Uszczelniacz do opon

Wężyk do napełniania

Kompresor

Zapasowy zawór

Narzędzie do wykręcania zaworu

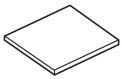

Instrukcja obsługi

Naklejka informująca o ograniczeniu prędkości

⚠ OSTRZEŻENIE

Chroń przed dziećmi pojemnik z uszczelniaczem opon:
Połknięcie uszczelniacza zagraża zdrowiu. W razie przypadkowego połknięcia uszczelniacza należy natychmiast wypić dużą ilość wody i udać się do lekarza.

Chroń przed dziećmi pojemnik z uszczelniaczem opon:
Kontakt uszczelniacza z oczami lub skórą zagraża zdrowiu. W przypadku kontaktu uszczelniacza z oczami lub skórą, należy natychmiast przemyć je dużą ilością wody i udać się do lekarza.

UWAGA

- Pojemnik z uszczelniaczem opon nie nadaje się do powtórnego użycia. Kup nowy pojemnik z uszczelniaczem w Autoryzowanej Stacji Obsługi Mazdy.

UWAGA

- Zestawu do awaryjnej naprawy opon nie można używać w następujących przypadkach. Skonsultuj się ze specjalistycznym serwisem, zalecamy Autoryzowaną Stację Obsługi Mazdy.
  - Jeżeli upłynął termin przydatności uszczelniacza opon do użycia. (Termin przydatności widnieje na etykiecie pojemnika).
  - Wystąpiło rozerwanie lub przebicie opony na odcinku ponad 4 mm.
  - Opona została uszkodzona poza bieżnikiem.
  - Samochód jechał bez powietrza w oponie.
  - Opona odłączyła się od obręczy koła.
  - Uszkodzeniu uległa obręcz koła.
  - Opona ma dwa lub więcej uszkodzenia.

▼Zastosowanie zestawu do awaryjnej naprawy opony IMS

1. Zatrzymaj samochód na płaskiej powierzchni możliwie najdalej od ruchu ulicznego i uruchom hamulec postojowy.
2. Ustaw dźwignię zmiany biegów skrzyni automatycznej w pozycji Park (P), a w przypadku skrzyni manualnej włącz pierwszy lub wsteczny bieg (R) i wyłącz silnik.
3. Włącz światła awaryjne.
4. Poproś pasażerów o opuszczenie samochodu, wyjmij bagaże i zestaw do awaryjnej naprawy opon.

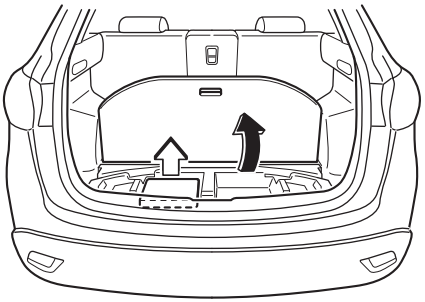

5. Dobrze wstrząśnij pojemnikiem z uszczelniaczem opon.

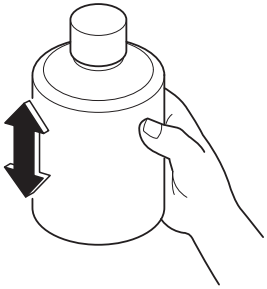

⚠ PRZESTROGA

Wstrząsanie pojemnikiem po przykręceniu wężyka do napełniania grozi wypłynięciem uszczelniacza opon z wężyka. Zabrudzenia ubrań lub innych przedmiotów uszczelniaczem opon mogą być niemożliwe do usunięcia. Wstrząśnij pojemnikiem przed przykręceniem wężyka.

Przebita opona

UWAGA

Uszczelniacz opon może być stosowany przy temperaturach zewnętrznych sięgających –30 °C. W niskich temperaturach (0 °C i poniżej) uszczelniacz opon ma skłonność do twardnienia i jego wtryśnięcie do opony będzie utrudnione. Przed przystąpieniem do naprawy opony należy ogrzać pojemnik z uszczelniaczem wewnątrz samochodu.

6. Zdejmij nakrętkę z pojemnika. Przykręć wężyk do napełniania tak, aby przebił zaślepkę pojemnika.

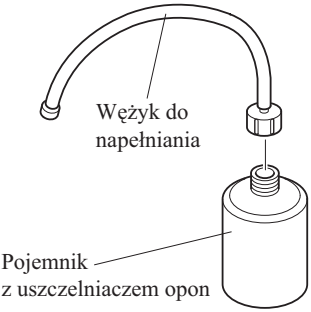

7. Odkręć kapturek zaworu przebitej opony. Naciśnij tylną częścią narzędzia do wykręcania zaworu na rdzeń zaworu i wypuść pozostałe w oponie powietrze.

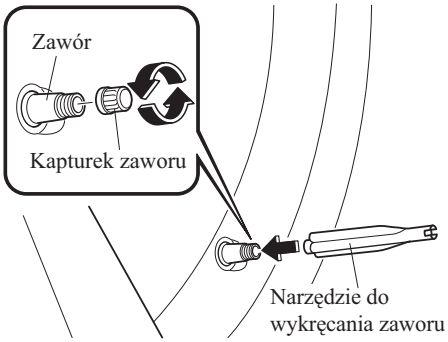

⚠ PRZESTROGA

Jeżeli przy wyjmowaniu zaworu w oponie znajduje się powietrze, zawór może wystrzelić. Ostrożnie wyjmij zawór.

8. Odkręć zawór w kierunku przeciwnym do ruchu wskazówek zegara i wyjmij go.

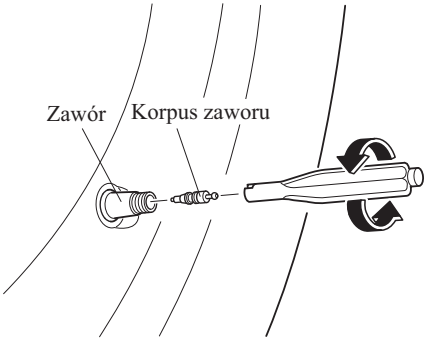

UWAGA

Zawór przechowuj w takim miejscu, w którym nie ulegnie on zabrudzeniu.

9. Zdejmij zatyczkę wężyka do napełniania i nałóż wężyk na trzonek zaworu.

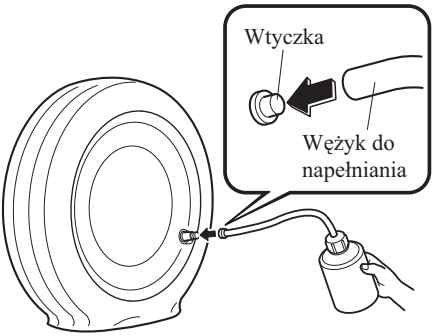

10. Trzymając pojemnik dnem do góry ściskaj go rękami i wtryśnij cały uszczelniacz do wnętrza opony.

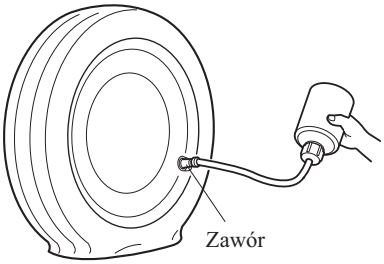

UWAGA

Pojemnik z uszczelniaczem opon nie nadaje się do powtórnego użycia. Kup nowy pojemnik z uszczelniaczem w Autoryzowanej Stacji Obsługi Mazdy.

11. Zdejmij wężyk do napełniania z trzonka zaworu. Włóż rdzeń zaworu i dokręć go w kierunku zgodnym z ruchem wskazówek zegara.

UWAGA

Nie wyrzucaj pustego pojemnika po uszczelniaczu do opon. Zwróć go w Autoryzowanej Stacji Obsługi Mazdy przy wymianie opony. Pusty pojemnik zostanie opróżniony z pozostałego uszczelniacza i zutylizowany.

12. Umieść w widocznym miejscu naklejkę informującą o ograniczeniu prędkości.

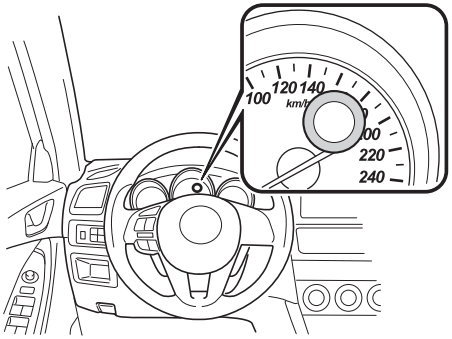

⚠ *OSTRZEŻENIE*

Umieść naklejkę informującą o ograniczeniu prędkości w miejscu dobrze widocznym dla kierowcy:

- ***Umieszczenie naklejki informującej o ograniczeniu prędkości na kierownicy zagraża bezpieczeństwu, ponieważ może ona utrudnić zadziałanie poduszki powietrznej i spowodować poważne obrażenia.***
- ***Nie umieszczaj naklejki w żadnym innym miejscu niż to, jakie wskazano na rysunku prędkościomierza.***

Przebita opona

13. Podłącz wężyk kompresora do zaworu opony.

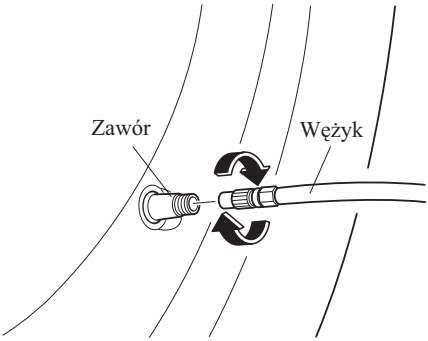

14. Włóż wtyczkę kompresora do gniazda akcesoriów w konsoli środkowej i ustaw włącznik zapłonu w pozycji ACC (strona 5-110).

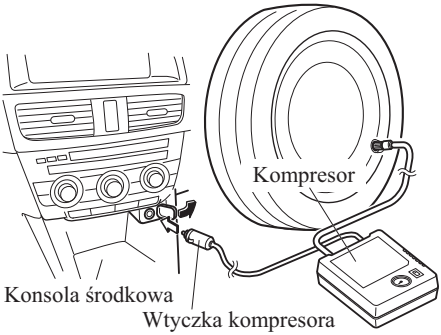

⚠ PRZESTROGA

- Przed wyjęciem wtyczki kompresora z gniazda elektrycznego upewnij się, czy włącznik zasilania kompresora jest wyłączony.
- Kompresor włącza się i wyłącza za pomocą przycisku.

15. Włącz kompresor i ostrożnie napompuj oponę do uzyskania prawidłowego ciśnienia.

⚠ *OSTRZEŻENIE*

Ciśnienie robocze kompresora nie może przekraczać 300 Kpa (3,1 kgf/cm^2, 3 bar, 43,5 psi):
Ciśnienie robocze kompresora powyżej 300 kPa (3,1 Kg/cm^2, 3 bary, 43,5 psi) zagraża bezpieczeństwu. Jeżeli podczas pompowania ciśnienie przekroczy 300 Kpa (3,1 Kg/cm^2, 3 bar, 43,5 psi), rozgrzane powietrze zostanie wydmuchnięte przez tylną część kompresora i możesz ulec poparzeniu.

⚠ PRZESTROGA

Jeśli kompresor działa wolno lub nagrzewa się, oznacza to, że uległ przegrzaniu. Natychmiast wyłącz go i nie włączaj przez co najmniej 30 minut.

UWAGA

- Sprawdź na naklejce zawierającej dane ciśnienia w oponach (na słupku drzwi kierowcy) prawidłowe ciśnienie opon.
- Nie używaj kompresora dłużej niż 10 minut, ponieważ może to spowodować jego uszkodzenie.
- Jeśli w oponie nie wzrasta ciśnienie powietrza, jej naprawa może być nieskuteczna. Jeśli w ciągu 10 minut opona nie uzyska prawidłowego ciśnienia, najprawdopodobniej uszkodzenie jest zbyt rozległe.
  W takim przypadku opony nie da się naprawić za pomocą zestawu do awaryjnej naprawy opon. Skontaktuj się ze specjalistycznym serwisem, zalecamy Autoryzowaną Stację Obsługi Mazdy.
- Jeśli opona została napompowana zbyt mocno, odkręć lekko gwintowaną nakrętkę kompresora i wypuść trochę powietrza.

16. Jeżeli opona zostanie napompowana do prawidłowego ciśnienia, wyłącz kompresor i zdejmij wężyk kompresora z trzonka zaworu opony.
17. Nakręć kapturek zaworu.
18. Włóż zestaw do awaryjnej naprawy opon do bagażnika i kontynuuj jazdę.

⚠ PRZESTROGA

- Jedź ostrożnie do wyspecjalizowanego serwisu, zalecamy Autoryzowaną Stację Obsługi Mazdy, nie przekraczając prędkości 80 km/h.
- Jeśli samochód jedzie z prędkością 80 km/h lub większą, może wpaść w drgania.

UWAGA

(Z systemem kontroli ciśnienia w oponach)
Jeśli wartość ciśnienia w oponie nie jest prawidłowa, lampka sygnalizacyjna systemu kontroli ciśnienia w oponach będzie się świecić (strona 4-37).

19. Po 10 minutach lub 5 km jazdy sprawdź ciśnienie w oponie za pomocą ciśnieniomierza wbudowanego w kompresor. Jeżeli ciśnienie w oponie spadło poniżej prawidłowego poziomu, ponownie napompuj oponę, wykonując czynności począwszy od tej z numerem 14.

Przebita opona

⚠ PRZESTROGA

- Jeżeli ciśnienie w oponie spadnie poniżej 130 kPa (1,3 kG/cm^2 lub bar, 18,9 psi), naprawa za pomocą zestawu naprawczego okazała się nieskuteczna. Zatrzymaj samochód na płaskiej powierzchni możliwie najdalej od ruchu ulicznego i skontaktuj się ze specjalistycznym serwisem. Zalecamy Autoryzowaną Stację Obsługi Mazdy.
- Jeżeli po wykonaniu czynności od 13 do 20 ciśnienie w oponie w dalszym ciągu jest niskie, zatrzymaj się na płaskiej nawierzchni, możliwie najdalej od ruchu ulicznego, i skontaktuj się ze specjalistycznym serwisem. Zalecamy Autoryzowaną Stację Obsługi Mazdy.

UWAGA

Przy sprawdzaniu ciśnienia w oponie za pomocą ciśnieniomierza wbudowanego w kompresor upewnij się, czy zasilanie kompresora jest wyłączone.

20. Naprawa przy użyciu zestawu do awaryjnej naprawy opony jest ukończona wówczas, jeśli ciśnienie powietrza w oponie nie spada. Jedź samochodem ostrożnie do najbliższego specjalistycznego serwisu, zalecamy Autoryzowaną Stację Obsługi Mazda, w celu wymiany opony. Mazda zaleca wymianę opony na nową. Jeśli zamierzasz naprawić i dalej użytkować oponę, skonsultuj się ze specjalistycznym serwisem. Zalecamy Autoryzowaną Stację Obsługi Mazda.
    Po wymianie opony usuń naklejkę informującą o ograniczeniu prędkości.

⚠ PRZESTROGA

- Oponę, którą poddano naprawie za pomocą zestawu do awaryjnej naprawy opony, Mazda zaleca możliwie jak najszybciej wymienić na nową. Jeśli zamierzasz naprawić i dalej użytkować oponę, skonsultuj się ze specjalistycznym serwisem. Zalecamy Autoryzowaną Stację Obsługi Mazda.
- Felga może być użyta ponownie po usunięciu pozostałych na niej resztek uszczelniacza i dokładnym sprawdzeniu. Należy jednak wymienić kompletny zawór na nowy.

▼Kontrola zestawu do awaryjnej naprawy opony (Systemu IMS)

Sprawdzaj regularnie zestaw do awaryjnej naprawy opony.

- Sprawdź termin przydatności do użycia uszczelniacza do opon.
- Sprawdź działanie kompresora do opon.

UWAGA

Uszczelniacz do opon ma określony termin przydatności do użycia. Sprawdź termin przydatności do użycia wskazany na etykiecie pojemnika i nie stosuj uszczelniacza przeterminowanego. Wymień uszczelniacz opon w Autoryzowanej Stacji Obsługi Mazdy przed upływem terminu jego przydatności do użycia.

Zmiana uszkodzonego koła (Jeżeli występuje koło zapasowe)

UWAGA

Jeżeli podczas jazdy wystąpią następujące okoliczności, może to oznaczać, że opona została przebita.

- Prowadzenie samochodu jest utrudnione.
- Samochód zaczyna wpadać w drgania.
- Samochód ściąga w jedną stronę.

Jeśli opona została przebita, zjedź powoli na miejsce o płaskiej nawierzchni, możliwie najdalej od ruchu drogowego, żeby zmienić koło. Zatrzymywanie się w warunkach natężonego ruchu drogowego lub na poboczu ruchliwej drogi zagraża bezpieczeństwu.

⚠ *OSTRZEŻENIE*

Ściśle stosuj się do instrukcji zmiany koła:
Wykonywana nieprawidłowo zmiana koła zagraża bezpieczeństwu. Samochód może ześlizgnąć się z podnośnika i spowodować poważne obrażenia. Żadna część ciała nie powinna się znajdować pod samochodem uniesionym na podnośniku.

Nigdy nie pozwalaj nikomu wsiadać do samochodu podpartego podnośnikiem:
Przebywanie w samochodzie podpartym podnośnikiem zagraża bezpieczeństwu. Pasażer może spowodować ześlizgnięcie się samochodu, skutkujące poważnymi obrażeniami.

UWAGA

Przed użyciem podnośnika upewnij się, czy jest on dobrze nasmarowany.

1. Zatrzymaj się na płaskiej nawierzchni możliwie najdalej od ruchu drogowego i włącz hamulec postojowy.
2. Ustaw dźwignię zmiany biegów skrzyni automatycznej w pozycji Park (P), a w przypadku skrzyni manualnej włącz pierwszy lub wsteczny bieg (R) i wyłącz silnik.
3. Włącz światła awaryjne.
4. Poproś wszystkich pasażerów o opuszczenie samochodu i oddalenie się w bezpieczne miejsce, z dala od samochodu i ruchu drogowego.
5. Wyjmij podnośnik, narzędzia i koło zapasowe (strona 7-3).
6. Zablokuj koło będące po przekątnej samochodu względem koła z przebitą oponą. Aby zablokować koło, umieść kliny blokujące po obu stronach koła.

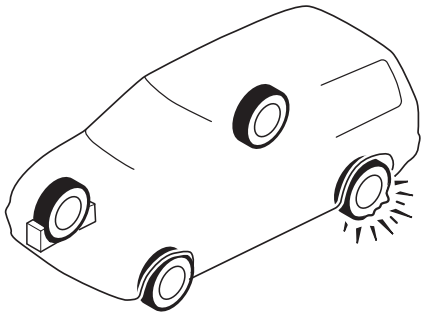

UWAGA

Nie mając klinów do zablokowania koła użyj kamieni lub drewnianych klocków o takiej wielkości, aby zatrzymać koło.

Przebita opona

▼ Zdejmowanie koła

1. Jeśli Twój samochód wyposażony jest w stalowe obręcze, podważ kołpak piasty płaską końcówką korby podnośnika.

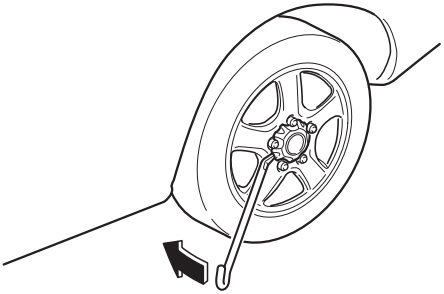

⚠ PRZESTROGA

Do wymontowania kołpaka piasty użyj korby podnośnika. Używanie do tego celu wyłącznie rąk może spowodować obrażenia. Ponadto, używanie narzędzia innego niż korba podnośnika może spowodować uszkodzenie koła lub kołpaka piasty.

2. Poluzuj nakrętki koła po kolei obracając każdą o jeden obrót w kierunku przeciwnym do wskazówek zegara. Nie zdejmuj żadnej nakrętki zanim koło nie zostanie uniesione z ziemi.

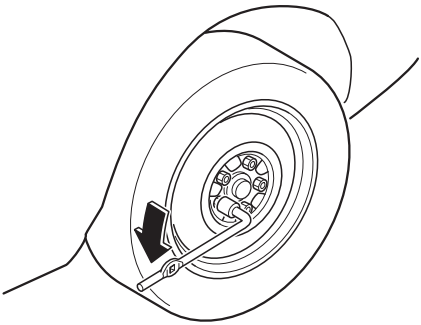

3. Postaw podnośnik na podłożu.
4. Obracaj śrubą podnośnika w kierunku wskazanym na rysunku, aby unieść głowicę podnośnika na wysokość punktu podparcia.

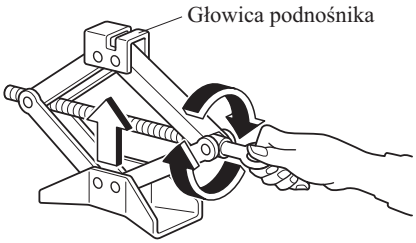

5. Umieść podnośnik w miejscu przeznaczonym do podnoszenia znajdującym się najbliżej zmienianego koła.

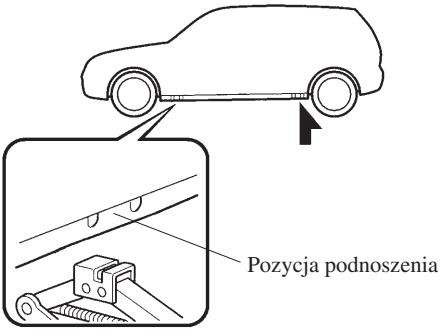

6. Kontynuuj obracanie śrubą podnośnika do momentu, kiedy głowica podnośnika nasunie się na punkt podparcia podwozia.

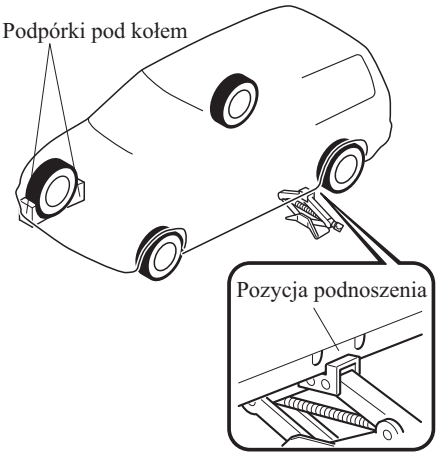

⚠ OSTRZEŻENIE

Używaj wyłącznie oznaczonych przednich i tylnych miejsc podparcia podnośnika zalecanych w tej instrukcji:
Próba umieszczania podnośnika w miejscach innych niż zalecane zagraża bezpieczeństwu. Samochód może ześlizgnąć się z podnośnika i spowodować poważne, a nawet śmiertelne obrażenia. Używaj wyłącznie oznaczonych przednich i tylnych miejsc podparcia podnośnika zalecanych w tej instrukcji.

⚠ OSTRZEŻENIE

Nie podnoś samochodu w pozycji innej niż specjalnie zaprojektowany punkt podparcia, ani nie umieszczaj żadnych przedmiotów pod podnośnikiem:
Podnoszenie samochodu w pozycji innej niż zaprojektowany do tego punkt podparcia oraz umieszczanie przedmiotów pod podnośnikiem jest niebezpieczne, gdyż może spowodować deformację karoserii samochodu, a nawet zsunięcie się samochodu z podnośnika powodując wypadek.

Używaj wyłącznie podnośnika dostarczonego wraz z Twoją Mazdą:
Używanie podnośnika innego niż ten zaprojektowany dla Twojej Mazdy zagraża bezpieczeństwu. Samochód może ześlizgnąć się z podnośnika i spowodować poważne obrażenia.

Nigdy nie umieszczaj żadnych przedmiotów pod podnośnikiem:
Podnoszenie samochodu za pomocą podnośnika, pod którym znajduje się jakiś przedmiot, zagraża bezpieczeństwu. Podnośnik może się ześlizgnąć, a samochód opaść i spowodować poważne obrażenia.

7. Włóż korbę podnośnika i nałóż na nią klucz do kół.

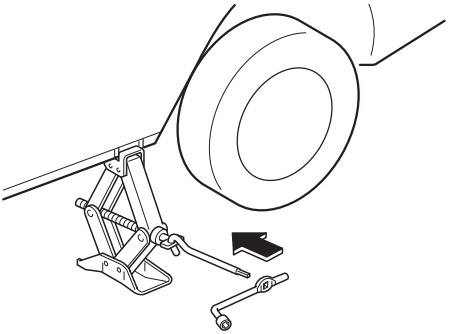

8. Obracaj korbą podnośnika zgodnie z ruchem wskazówek zegara i podnieś samochód na taką wysokość, aby można było założyć koło zapasowe. Przed odkręceniem nakrętek koła upewnij się, czy Twoja Mazda jest właściwie unieruchomiona i czy nie może się ześlizgnąć albo przemieścić.

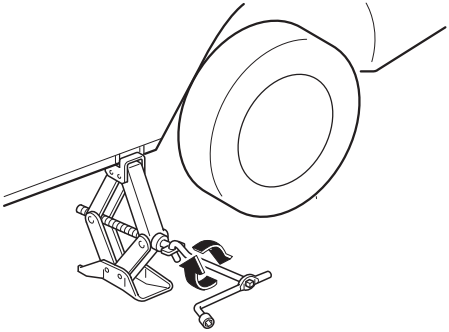

⚠ OSTRZEŻENIE

Nie podnoś samochodu wyżej, niż to konieczne:
Podnoszenie samochodu powyżej koniecznego poziomu jest niebezpieczne, gdyż może spowodować brak stabilności samochodu i doprowadzić do wypadku.

Nie uruchamiaj silnika, ani nie trzęś samochodem podniesionym na podnośniku:
Uruchamianie silnika lub trzęsienie samochodem na podnośniku jest niebezpieczne, gdyż samochód może ześlizgnąć sie z podnośnika powodując wypadek.

Nie wchodź pod samochód podniesiony na podnośniku:
Wchodzenie pod samochód podniesiony na podnośniku jest niebezpieczne. Jeśli samochód ześlizgnie się z podnośnika, może spowodować poważne obrażenia, a nawet śmierć.

9. Odkręć nakrętki koła, odkręcając je przeciwnie do ruchu wskazówek zegara; następnie zdejmij uszkodzone koło.

▼Zakładanie koła zapasowego

1. Usuń za pomocą szmatki kurz i zabrudzenia z powierzchni montażowych koła i piasty oraz ze śrub.

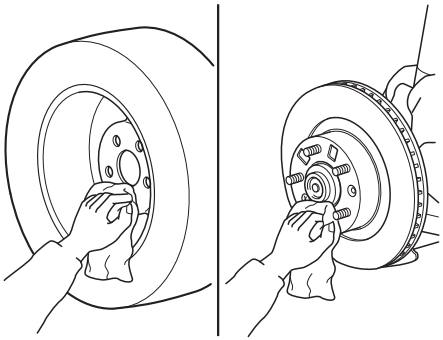

⚠ OSTRZEŻENIE

Przed zmianą koła lub wymianą opony upewnij się, czy powierzchnie montażowe koła i piasty oraz nakrętki koła są czyste:
Przy zmianie koła lub wymianie opony pozostawienie kurzu lub zabrudzeń na powierzchniach montażowych koła, piasty i śrubach zagraża bezpieczeństwu. Nakrętki koła mogą się odkręcić podczas jazdy i spowodować odpadnięcie koła, co prowadzi do wypadku.

2. Załóż koło zapasowe.

3. Wkręć nakrętki stożkową stroną do wnętrza; dokręć je palcami.

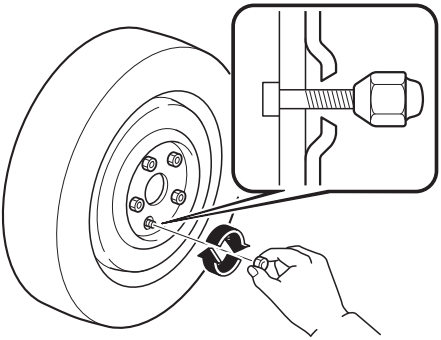

⚠ OSTRZEŻENIE

Nie smaruj nakrętek kół i śrub oraz nie dokręcaj nakrętek momentem większym niż zalecany:
Smarowanie nakrętek kół i śrub zagraża bezpieczeństwu. Nakrętki koła mogą się odkręcić podczas jazdy i spowodować odpadnięcie koła, co prowadzi do wypadku. Ponadto nakrętki kół i śruby mogą ulec uszkodzeniu, jeżeli dokręci się je mocniej niż to jest konieczne.

4. Obracaj korbą podnośnika przeciwnie do ruchu wskazówek zegara i opuść samochód na ziemię. Za pomocą klucza do kół dokręć nakrętki w kolejności wskazanej na rysunku.

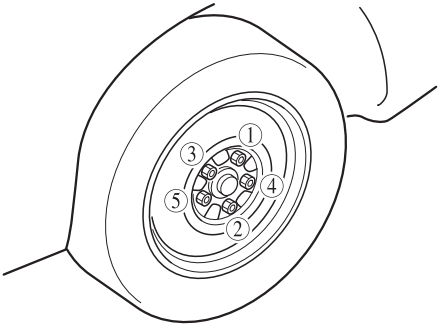

Jeśli nie masz pewności co do tego, jak mocno nakrętki powinny być dokręcone, poproś o ich sprawdzenie w specjalistycznym serwisie, zalecamy Autoryzowaną Stację Obsługi Mazdy.

Momenty dokręcania nakrętek	
N·m (kgf·m)	108—147 (12—14)

Przebita opona

⚠ OSTRZEŻENIE

Zawsze starannie i właściwie dokręć nakrętki koła:
Niewłaściwie lub zbyt słabo dokręcone nakrętki koła zagrażają bezpieczeństwu. Koło może drżeć lub odpaść podczas jazdy. To z kolei może spowodować utratę panowania nad samochodem i doprowadzić do poważnego wypadku.

Upewnij się, czy wkręciłeś te same nakrętki, które zostały wykręcone lub zastąp je nakrętkami metrycznymi o tych samych parametrach:
Ponieważ śruby i nakrętki mocujące koła Twojej Mazdy mają gwinty metryczne, używanie nakrętek niemetrycznych zagraża bezpieczeństwu. Niemetryczna nakrętka może uszkodzić metryczną śrubę i nie zabezpieczyć koła, co może spowodować jego odpadnięcie i doprowadzić do wypadku.

5. Usuń kliny blokujące spod kół i schowaj na swoje miejsce narzędzia oraz podnośnik.
6. Umieść uszkodzone koło w bagażniku.
7. Sprawdź ciśnienie w oponie. Patrz „Opony“ na stronie 9-10.
8. Jak najszybciej zleć naprawę lub wymianę opony.

⚠ OSTRZEŻENIE

Nie jedź, jeśli nawet tylko w jednej oponie ciśnienie jest nieprawidłowe:
Jazda z oponami o nieprawidłowym ciśnieniu zagraża bezpieczeństwu. Opony z nieprawidłowym ciśnieniem mają wpływ na sterowność pojazdu i mogą być przyczyną do wypadku. Sprawdź ciśnienie we wszystkich oponach, z kołem zapasowym włącznie.

UWAGA

Odpowiednio zabezpiecz podnośnik i narzędzia, aby nie hałasowały podczas jazdy.

Uruchamianie silnika przy pomocy akumulatora zewnętrznego

Uruchamianie silnika przy pomocy akumulatora zewnętrznego, zagraża bezpieczeństwu, jeśli jest wykonywane nieprawidłowo. Dlatego stosuj się ściśle do poniższej procedury. Jeśli nie jesteś pewien, czy zdołasz samodzielnie uruchomić silnik przy pomocy akumulatora zewnętrznego, koniecznie zleć wykonanie tej czynności wykwalifikowanemu serwisantowi.

⚠ *OSTRZEŻENIE*

Zachowaj następujące środki ostrożności:
Dla zapewnienia właściwej i bezpiecznej obsługi akumulatora, przed jego użyciem lub kontrolą uważnie przeczytaj poniższe zalecenia.

Nie dopuść do tego, aby dodatni (+) biegun akumulatora stykał się z jakimkolwiek przedmiotem metalowym, który mógłby zaiskrzyć:
Ogień i iskry w pobliżu otwartych ogniw akumulatora zagrażają bezpieczeństwu. Wodór, wytwarzający się podczas normalnej pracy akumulatora, może się zapalić i doprowadzić do jego wybuchu. Eksplozja akumulatora może spowodować poważne oparzenia i obrażenia. Pracując w pobliżu akumulatora uważaj, aby metalowe narzędzia nie stykały się z dodatnim (+) lub ujemnym (−) biegunem akumulatora.

Nie zbliżaj się do otwartych ogniw akumulatora z ogniem i przedmiotami iskrzącymi, palącym się papierosem:
Ogień i iskry w pobliżu otwartych ogniw akumulatora zagrażają bezpieczeństwu. Wodór, wytwarzający się podczas normalnej pracy akumulatora, może się zapalić i doprowadzić do jego wybuchu. Eksplozja akumulatora może spowodować poważne oparzenia i obrażenia.

Nie uruchamiaj, za pomocą akumulatora zewnętrznego, akumulatora zamarzniętego lub z niskim poziomem elektrolitu:
Uruchamianie za pomocą akumulatora zewnętrznego zamarzniętego akumulatora lub akumulatora z niskim poziomem elektrolitu zagraża bezpieczeństwu. Akumulator może pęknąć lub wybuchnąć, powodując poważne obrażenia.

Połącz przy pomocy przewodów rozruchowych biegun ujemny zewnętrznego akumulatora z masą samochodu uruchamianego z dala od akumulatora:
Podłączenie przewodów rozruchowych z biegunem ujemnym (−) akumulatora rozładowanego zagraża bezpieczeństwu.
Iskra może wywołać wybuch gazu wytwarzającego się w akumulatorze i spowodować obrażenia.

Przewody rozruchowe powinny znajdować się z dala od elementów, które są w ruchu:
Podłączanie przewodów rozruchowych w pobliżu lub do części ruchomych (wentylator chłodnicy, koła pasowe) zagraża bezpieczeństwu. Przewód może zostać wciągnięty w momencie uruchomienia silnika i spowodować poważne obrażenia.

Rozładowany akumulator

⚠ PRZESTROGA

Akumulator zewnętrzny musi mieć napięcie 12 V. Stosując napięcie 24 V (zespół silnikowo-prądnicowy 24 V lub dwa połączone szeregowo akumulatory 12 V) możesz uszkodzić rozrusznik 12 V, system zapłonu oraz inne układy elektryczne.

Podłącz przewody w kolejności zgodnej z podaną numeracją, a odłącz w odwrotnej kolejności.

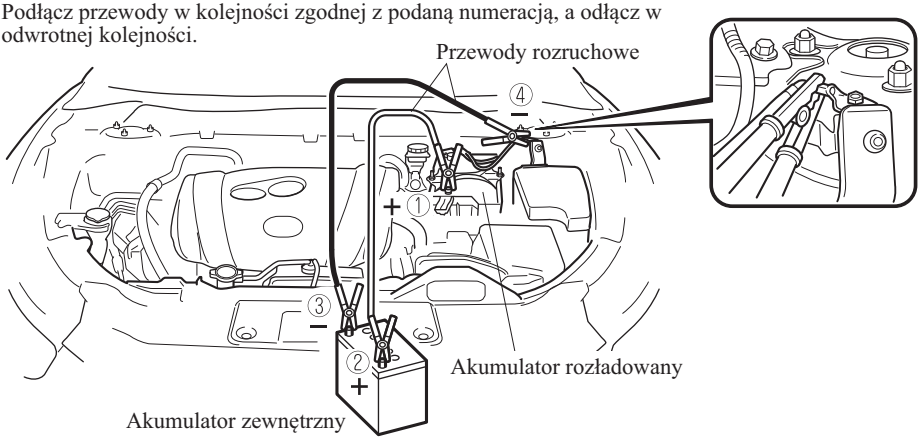

1. Usuń pokrywę akumulatora.

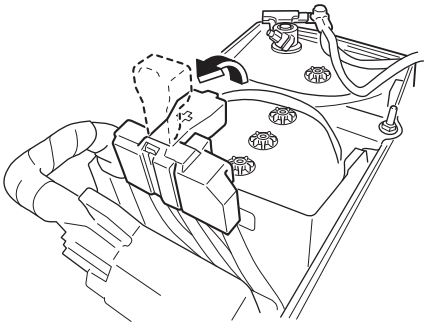

2. Upewnij się, czy napięcie akumulatora zewnętrznego wynosi 12 V i czy jego ujemny biegun jest połączony z masą.

3. Jeśli akumulator zewnętrzny znajduje się w innym samochodzie, nie dopuść, aby samochody zetknęły się. Wyłącz silnik samochodu z akumulatorem zewnętrznym i wszystkie zbędne urządzenia elektryczne w obu samochodach.

4. Podłącz przewody rozruchowe dokładnie w takiej kolejności, jak wskazano na rysunku.
   - Podłącz zacisk przewodu rozruchowego do dodatniego bieguna rozładowanego akumulatora (1).
   - Drugi zacisk tego przewodu podłącz do dodatniego bieguna akumulatora zewnętrznego (2).
   - Podłącz zacisk drugiego przewodu rozruchowego do ujemnego bieguna akumulatora zewnętrznego (3).

- Drugi zacisk tego przewodu podłącz do punktu masowego wskazanego na rysunku, z dala od rozładowanego akumulatora (4).

5. Uruchom silnik samochodu z akumulatorem zewnętrznym. Kilka minut później spróbuj uruchomić silnik samochodu z rozładowanym akumulatorem.
6. Po zakończeniu operacji uważnie odłącz przewody w kolejności odwrotnej, niż wskazano na rysunku.
7. Jeśli pokrywa akumulatora jest usunięta, załóż ją w kolejności odwrotnej do zdejmowania.

UWAGA
Sprawdź, czy wszystkie osłony zostały poprawnie zamontowane.

Awaryjne uruchamianie silnika

Uruchamianie zalanego silnika (SKYACTIV-G 2.0 i SKYACTIV-G 2.5)

Jeśli silnika nie uda się uruchomić, może być zalany (nadmiar paliwa w silniku).

Przeprowadź następujące czynności:

1. Jeśli silnika nie można uruchomić za pierwszym razem w ciągu pięciu sekund, wyłącz zapłon, odczekaj dziesięć sekund i spróbuj ponownie.
2. Upewnij się, czy hamulec postojowy jest włączony.
3. Wciśnij pedał przyspieszenia do podłogi i trzymaj go w tej pozycji.
4. Wciśnij pedał sprzęgła (Manualna skrzynia biegów) lub pedał hamulca (Automatyczna skrzynia biegów), a następnie wciśnij przycisk Start. Jeżeli silnik uruchomi się, natychmiast puść pedał przyspieszenia, w przeciwnym razie obroty silnika gwałtownie wzrosną.
5. Jeśli silnika nie uda się uruchomić, spróbuj uruchomić go ponownie bez naciskania pedału przyspieszenia.

Jeżeli silnika w dalszym ciągu nie uda się uruchomić, zleć kontrolę pojazdu specjalistycznemu serwisowi, zalecamy Autoryzowaną Stację Obsługi Mazdy.

Uruchamianie silnika przez pchanie samochodu

Nie uruchamiaj swojej Mazdy przez pchanie.

⚠ *OSTRZEŻENIE*

Nigdy nie holuj samochodu, aby go uruchomić:
Holowanie samochodu w celu jego uruchomienia zagraża bezpieczeństwu. Holowany samochód może gwałtownie ruszyć do przodu, gdy jego silnik uruchomi się, i spowodować kolizję z samochodem holującym. Osoby znajdujące się w obu samochodach mogą odnieść obrażenia.

⚠ PRZESTROGA

Nie uruchamiaj przez pchanie samochodu z manualną skrzynią biegów. Może to spowodować uszkodzenie układu kontroli emisji spalin.

UWAGA

Samochodu ze skrzynią automatyczną nie da się uruchomić przez pchanie.

Wyczerpanie się paliwa (SKYACTIV-D 2.2)

⚠ PRZESTROGA

Nie próbuj uruchamiać silnika dłużej niż 30 sekund przy jednej próbie. Może w ten sposób dojść do uszkodzenia rozrusznika. Jeśli silnik nie uruchomi się przy pierwszej próbie, poczekaj około 10 sekund zanim spróbujesz ponownie.

Jeśli w Twoim samochodzie wyczerpie się paliwo, dolej co najmniej 10 l i spróbuj uruchomić silnik ponownie. Ponieważ w przypadku wyczerpania paliwa do przewodów paliwowych mogło przedostać się powietrze, uruchomienie silnika Twojego samochodu może trwać dłużej. Jeśli silnik nie uruchomi się za pierwszym razem, wykonaj kilka prób uruchomienia go. Jeśli nadal nie można uruchomić silnika, skontaktuj się ze specjalistycznym serwisem, zalecamy Autoryzowaną Stację Obsługi Mazdy.

Przegrzanie silnika

Kiedy wskaźnik temperatury wskazuje przegrzanie, samochód traci moc albo słyszysz głośne stukanie lub świst, najprawdopodobniej silnik jest zbyt gorący.

⚠ *OSTRZEŻENIE*

Wyłącz zapłon i przed przystąpieniem do dalszych czynności upewnij się, czy wentylator chłodnicy nie pracuje:
Podejmowanie jakichkolwiek czynności w pobliżu pracującego wentylatora zagraża bezpieczeństwu. Wentylator może nadal pracować nawet wtedy, gdy silnik został wyłączony, a temperatura w komorze silnika jest nadal wysoka. Pracujący wentylator może Cię uderzyć i spowodować poważne obrażenia.

Nie odkręcaj korków w układzie chłodzenia, jeżeli silnik i chłodnica są gorące:
Gdy silnik i chłodnica są gorące, rozgrzany płyn chłodzący i para są pod ciśnieniem i mogą spowodować poważne obrażenia.

Otwórz pokrywę silnika DOPIERO wtedy, gdy para przestanie ulatniać się z komory:
Para z przegrzanego silnika zagraża bezpieczeństwu. Ulatniająca się para może spowodować poważne poparzenia.

Lampka ostrzegawcza wysokiej temperatury płynu chłodzenia silnika świeci się:

1. Zjedź ostrożnie na pobocze i zatrzymaj się możliwie najdalej od ruchu drogowego.
2. Ustaw dźwignię zmiany biegów w skrzyni automatycznej w pozycję Park (P), a w przypadku skrzyni manualnej w pozycję neutralną.
3. Zaciągnij hamulec postojowy.
4. Wyłącz klimatyzację.
5. Sprawdź, czy spod pokrywy komory silnika lub z komory silnika wydobywa się para albo płyn chłodzący.

   Jeśli z komory silnika wydobywa się para:
   Nie zbliżaj się do przodu samochodu. Wyłącz silnik.
   Poczekaj, aż para zniknie, a następnie podnieś pokrywę komory silnika i uruchom silnik.

   Jeżeli nie wydobywa się ani para, ani płyn chłodzący:
   Podnieś pokrywę silnika i pozostaw silnik na wolnych obrotach, dopóki się nie wychłodzi.

⚠ PRZESTROGA

Jeśli silnik pracuje, a wentylator chłodnicy nie działa, temperatura silnika wzrośnie. Wyłącz silnik i skontaktuj się ze specjalistycznym serwisem, zalecamy Autoryzowaną Stację Obsługi Mazdy.

6. Upewnij się, czy wentylator chłodnicy pracuje, a kiedy temperatura obniży się, wyłącz silnik.
7. Gdy płyn chłodzący ostygnie, sprawdź jego poziom w zbiorniku. Jeśli jest niski, sprawdź, czy w chłodnicy i w przewodach nie ma nieszczelności.

Jeśli stwierdzisz nieszczelność lub inne uszkodzenie lub jeżeli płyn chłodzący w dalszym ciągu wycieka:
Wyłącz silnik i skontaktuj się ze specjalistycznym serwisem, zalecamy Autoryzowaną Stację Obsługi Mazdy.

SKYACTIV-G 2.0 i SKYACTIV-G 2.5

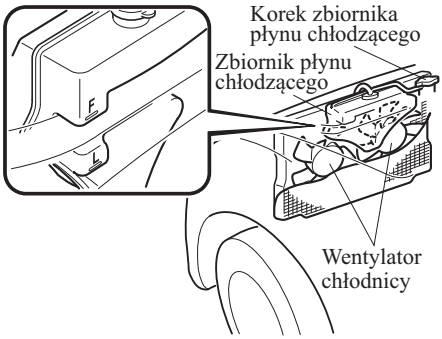

SKYACTIV-D 2.2

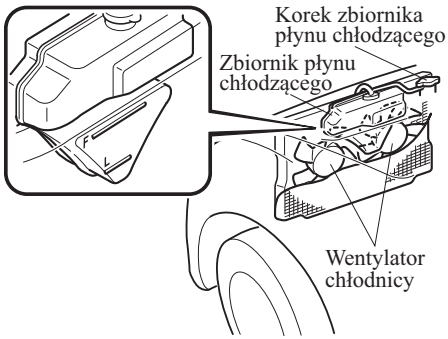

Jeśli nie stwierdzisz żadnych problemów, silnik jest chłodny i nie występują żadne nieszczelności:
Ostrożnie uzupełnij płyn chłodzący do wymaganego poziomu (strona 6-28).

⚠ PRZESTROGA

Jeśli silnik dalszym ciągu się przegrzewa, należy skontrolować układ chłodzenia. Zaniechanie naprawy może spowodować poważne uszkodzenie silnika. Skonsultuj się ze specjalistycznym serwisem, zalecamy Autoryzowaną Stację Obsługi Mazdy.

Holowanie samochodu

Zasady holowania

Zalecamy, aby holowanie przeprowadzane było wyłącznie przez specjalistyczny serwis, zalecamy Autoryzowaną Stację Obsługi Mazdy lub profesjonalną firmę świadczącą usługi holownicze.

Właściwe podniesienie i holowanie samochodu zapobiegnie jego uszkodzeniu. W przypadku holowania pojazdu z napędem na cztery koła, właściwy transport samochodu jest kwestią podstawową dla uniknięcia uszkodzenia układu napędowego. Należy stosować się do obowiązujących lokalnych przepisów w tym zakresie.

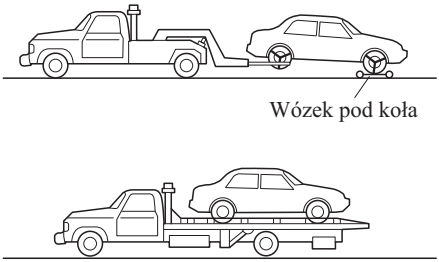

Podczas holowania samochodu z napędem na dwa koła (2WD), koła napędzane (przednie) powinny być uniesione ponad jezdnię. Jeżeli uszkodzenia lub inne warunki to uniemożliwiają, należy użyć wózka pod koła.

Podczas holowania samochodu z napędem na dwa koła (2WD) z tylnymi kołami na jezdni, zwolnij hamulec ręczny.

Podczas holowania samochodu z napędem na cztery koła (4WD), wszystkie jego koła muszą znajdować się na holowniku (nie mogą dotykać ziemi).

⚠ *OSTRZEŻENIE*

Zawsze holuj pojazdy z napędem na cztery koła (4WD) ze wszystkimi kołami umieszczonymi na platformie holownika (nie dotykającymi ziemi):
Holowanie pojazdu z napędem na cztery koła (4WD) z przednią lub tylną parą kół dotykającą nawierzchni jest niebezpieczne. Grozi to uszkodzeniem układu napędowego, albo zjechaniem z pojazdu holującego i wypadkiem. Jeśli uszkodzony jest układ napędowy, przewoź pojazd na samochodzie z płaską platformą.

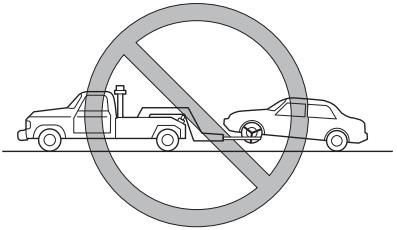

Holowanie samochodu

⚠ PRZESTROGA

- Nie holuj samochodu tyłem do przodu z kołami napędowymi na jezdni. Może to spowodować wewnętrzne uszkodzenie skrzyni biegów.

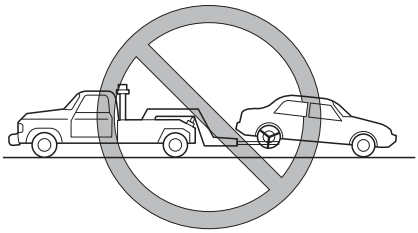

- Nie holuj samochodu za pomocą pojazdów działających na zasadzie dźwigu. Może to uszkodzić Twój samochód. Korzystaj z pojazdów z wysięgnikiem lub platformą.

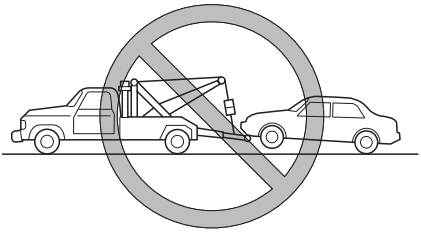

Jeżeli w sytuacji awaryjnej nie jest możliwe skorzystanie z usługi holowania, samochód może być holowany na wszystkich czterech kołach z użyciem zaczepu holowniczego zlokalizowanego z przodu samochodu. Samochód można holować po utwardzonej nawierzchni na krótkich dystansach, z niewielką prędkością.

⚠ PRZESTROGA

Holując samochód na wszystkich czterech kołach stosuj się do następujących instrukcji.

1. Ustaw dźwignię zmiany biegów w pozycji neutralnej (manualna skrzynia biegów) lub N (automatyczna skrzynia biegów).
2. Ustaw włącznik zapłonu w pozycji ACC.
3. Zwolnij hamulec postojowy.

Pamiętaj, że przy wyłączonym silniku nie działa wspomaganie kierownicy i układu hamulcowego.

Zaczepy holownicze

⚠ PRZESTROGA

- Z zaczepów holowniczych należy korzystać w sytuacjach awaryjnych (na przykład w celu wydobycia samochodu z rowu lub zaspy).
- Kiedy używasz zaczepu holowniczego, linka lub łańcuch powinny ciągnąć samochód na wprost w stosunku do zaczepu. Nigdy nie próbuj wywierać sił bocznych.

UWAGA

Przy holowaniu za pomocą linki lub łańcucha owiń miękką szmatką linkę lub łańcuch w pobliżu zderzaka, aby zapobiec jego uszkodzeniu.

▼ Zaczepy holownicze

1. Wyjmij zaczep holowniczy i klucz do kół z bagażnika (strona 7-3).
2. Owiń płaski śrubokręt lub podobne narzędzie miękką szmatką, aby zapobiec uszkodzeniu polakierowanego zderzaka, a następnie otwórz zaślepkę w przednim lub tylnym zderzaku.

Przód

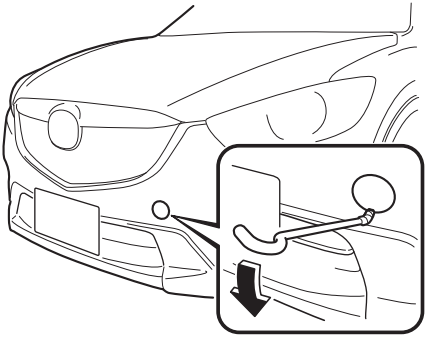

Tył

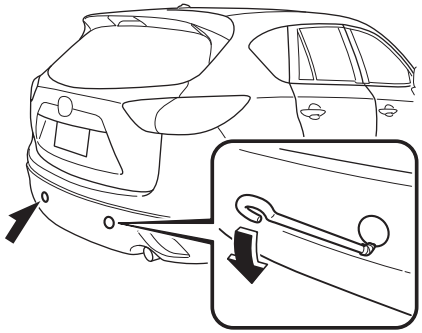

⚠ PRZESTROGA

Nie używaj zbyt dużej siły, bo możesz uszkodzić zaślepkę lub porysować lakierowaną powierzchnię zderzaka.

UWAGA

Wyjmij całkowicie zaślepkę i schowaj ją w bezpiecznym miejscu, aby jej nie zgubić.

3. Starannie zamontuj zaczep holowniczy, wkręcając go za pomocą klucza do kół lub jego odpowiednika. Zwróć się do Autoryzowanej Stacji Obsługi Mazdy.

Przód

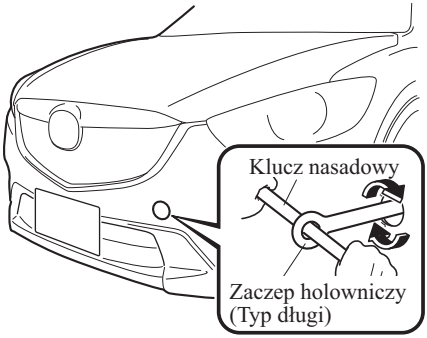

Tył

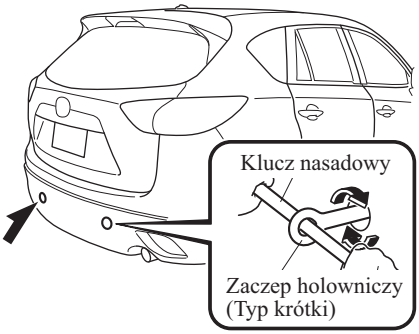

4. Zahacz linkę holowniczą o zaczep holowniczy.

⚠ PRZESTROGA

- Jeśli uchwyt holowniczy nie jest właściwie wkręcony, może się odkręcić i wypaść z gniazda podczas holowania samochodu. Upewnij się, czy uchwyt holowniczy jest właściwie wkręcony do gniazda.
- Aby uniknąć uszkodzenia zaczepów holowniczych, nadwozia oraz układu przeniesienia napędu podczas holowania:
  - Nie holuj samochodu cięższego, niż Twój.
  - Nie przyspieszaj nagle, gdyż powoduje to nagłe obciążenie zaczepów holowniczych oraz liny.
  - Nie mocuj żadnej dodatkowej liny oprócz tej zamocowanej do zaczepu holowniczego.

Kiedy lampka ostrzegawcza/ sygnalizacyjna świeci się/ miga

▼Gdy główna lampka ostrzegawcza świeci się

Typ A

Wyświetla się, gdy wymagane jest powiadomienie o nieprawidłowościach w działaniu systemu.
Sprawdź komunikat widniejący na wyświetlaczu i skontaktuj się z wyspecjalizowanym serwisem. Zalecamy Autoryzowaną Stację Obsługi Mazdy.
(Przykładowe wskazanie)
Pojawia się następujące wskazanie:

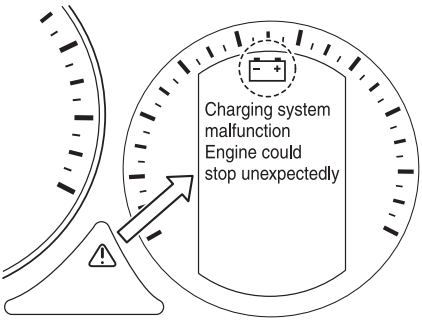

Wskazanie na wyświetlaczu i główna lampka ostrzegawcza w zestawie wskaźników świecą się jednocześnie
Oznacza to, że wystąpiła usterka w działaniu systemów pojazdu. Sprawdź komunikat widniejący na wyświetlaczu i skontaktuj się z wyspecjalizowanym serwisem. Zalecamy Autoryzowaną Stację Obsługi Mazdy. Szczegółowe informacje możesz znaleźć w objaśnieniach dotyczących lampek ostrzegawczych/ sygnalizacyjnych, we właściwym rozdziale, w którym znajdziesz symbole, jakie widnieją w górnej części wyświetlacza. Jeśli na wyświetlaczu nie ma komunikatu, użyj przycisku INFO, aby wyświetlić ekran „Warning“ („Ostrzeżenia“).

Typ B

Lampka ta nie gaśnie, jeśli wystąpi jedna z poniższych okoliczności. Skonsultuj się ze specjalistycznym serwisem, zalecamy Autoryzowaną Stację Obsługi Mazdy.

- Wystąpiła usterka w systemie sterowania akumulatorem.
- Wystąpiła usterka związana z włącznikiem hamulca.

(SKYACTIV-D 2.2)

- Wystąpiła usterka w układzie sterowania hydraulicznego silnika.
- Wystąpiła usterka w łańcuchu rozrządu.
- Wystąpiła usterka w podgrzewaczu blow-by.

▼ Gdy świeci się lampka ostrzegawcza układu hamulcowego

Jeśli po całkowitym zwolnieniu hamulca postojowego lampka ostrzegawcza układu hamulcowego nadal się świeci, możliwe że wystąpił problem w układzie hamulcowym lub występuje zbyt niski poziom płynu hamulcowego. Zatrzymaj natychmiast samochód w bezpiecznym miejscu i skonsultuj się ze specjalistycznym serwisem, zalecamy Autoryzowaną Stację Obsługi Mazdy.

⚠ *OSTRZEŻENIE*

Nie jedź, gdy świeci się lampka ostrzegawcza układu hamulcowego. Skontaktuj się z wyspecjalizowanym serwisem w celu jak najszybszego wykonania przeglądu układu hamulcowego. Zalecamy Autoryzowaną Stację Obsługi Mazdy: Jazda ze świecącą się lampką ostrzegawczą układu hamulcowego zagraża bezpieczeństwu. Hamulce mogą być niesprawne i przestać działać w każdej chwili. Jeśli lampka świeci się po wyłączeniu hamulca postojowego, wykonaj natychmiast przegląd układu hamulcowego.

⚠ PRZESTROGA

Ponadto, może ulec pogorszeniu skuteczność hamowania, więc przy naciskaniu na pedał hamulca może być konieczne wywarcie większej niż zwykle siły, by zatrzymać samochód.

▼ Gdy lampka ostrzegawcza ABS świeci się

Jeśli lampka ostrzegawcza systemu ABS świeci się podczas jazdy, oznacza to, że moduł sterujący systemu ABS wykrył awarię systemu. W takiej sytuacji hamulce będą funkcjonować normalnie, jak w samochodzie bez systemu ABS. Skonsultuj się jak najszybciej z wyspecjalizowanym serwisem, zalecamy Autoryzowaną Stację Obsługi Mazdy.

UWAGA

Przy uruchamianiu silnika z zewnętrznego akumulatora obroty silnika są nierównomierne i może włączyć się lampka ostrzegawcza systemu ABS. Powodem tego jest rozładowany akumulator a nie usterka systemu ABS. Naładuj akumulator. Patrz rozdział „Doładowanie akumulatora“ na stronie 6-38.

Lampki ostrzegawcze, sygnalizacyjne i sygnały dźwiękowe

▼ Jeśli jednocześnie świeci się lampka ostrzegawcza układu hamulcowego i lampka ostrzegawcza ABS

Jeśli moduł sterujący systemu rozdziału siły hamowania zarejestruje, że niektóre podzespoły systemu pracują nieprawidłowo, może włączyć jednocześnie lampkę ostrzegawczą układu hamulcowego oraz lampkę ostrzegawczą ABS. Problem najprawdopodobniej dotyczy elektronicznego systemu rozdziału siły hamowania.

⚠ *OSTRZEŻENIE*

Nie kontynuuj jazdy ze świecącymi się jednocześnie lampkami ABS oraz układu hamulcowego. Samochód należy przewieźć na lawecie do wyspecjalizowanego serwisu w celu jak najszybszego przeglądu układu hamulcowego. Zalecamy Autoryzowaną Stację obsługi Mazdy:
Jazda ze świecącymi się jednocześnie lampkami układu hamulcowego oraz ABS zagraża bezpieczeństwu.
Gdy obie lampki świecą się, tylne koła mogą zablokować się podczas nagłego hamowania szybciej niż normalnie.

▼ Gdy świeci się ostrzeżenie/ lampka ostrzegawcza układu ładowania akumulatora

Jeśli lampka ostrzegawcza/komunikat ostrzegawczy świeci się podczas jazdy, oznacza to uszkodzenie alternatora lub układu ładowania. Zjedź z drogi i zaparkuj na poboczu. Skonsultuj się ze specjalistycznym serwisem, zalecamy Autoryzowaną Stację Obsługi Mazdy.

⚠ PRZESTROGA

Nie kontynuuj jazdy, gdy świeci się lampka ostrzegawcza układu ładowania, ponieważ silnik może się nieoczekiwanie zatrzymać.

▼ Gdy świeci się ostrzeżenie/lampka ostrzegawcza oleju silnika

Lampka ostrzegawcza oznacza niskie ciśnienie oleju w układzie smarowania silnika.
W przypadku SKYACTIV-D 2.2 lampka ostrzegawcza oleju silnikowego świeci się również wówczas, jeśli olej silnikowy jest nadmiernie zużyty.

Lampki ostrzegawcze, sygnalizacyjne i sygnały dźwiękowe

⚠ PRZESTROGA

Nie włączaj silnika, gdy ciśnienie oleju jest zbyt niskie. W przeciwnym razie może to spowodować poważne uszkodzenie silnika.

Jeśli lampka włączy się podczas jazdy:

1. Zjedź z drogi i zaparkuj na poboczu w płaskim terenie.
2. Wyłącz silnik i poczekaj 5 minut dopóki olej nie spłynie do miski olejowej.
3. Sprawdź poziom oleju w silniku (strona 6-27). Jeśli jest zbyt niski, uzupełnij olej, lecz nie przepełniaj.

⚠ PRZESTROGA

Nie włączaj silnika, gdy poziom oleju jest zbyt niski. W przeciwnym razie może to spowodować poważne uszkodzenie silnika.

4. Uruchom silnik i sprawdź, czy lampka zgasła.

Jeśli lampka nadal się świeci, mimo iż poziom oleju jest normalny lub po uzupełnieniu oleju, wyłącz natychmiast silnik i odholuj samochód do wyspecjalizowanego serwisu. Zalecamy Autoryzowaną Stację Obsługi Mazdy.

▼Jeśli lampka sygnalizacyjna usterki silnika świeci się lub miga

Jeśli lampka świeci się podczas jazdy, w silniku mogła nastąpić awaria. Należy zanotować okoliczności, w których lampka włączy się i skonsultować się z wyspecjalizowanym serwisem. Zalecamy Autoryzowaną Stację Obsługi Mazdy.

Lampka sygnalizacyjna awarii silnika może się włączyć w następujących przypadkach:

- **(SKYACTIV-G 2.0, SKYACTIV-G 2.5)** Bardzo niski poziom paliwa w zbiorniku lub niemal pusty zbiornik.
- W systemie elektrycznym silnika wystąpił problem.
- W systemie kontroli emisji spalin wystąpił problem.

Jeśli lampka usterki silnika świeci się lub ciągle miga (SKYACTIV-G 2.0, SKYACTIV-G 2.5), nie rozwijaj dużych prędkości jazdy i skonsultuj się jak najszybciej z wyspecjalizowanym serwisem, zalecamy Autoryzowaną Stację Obsługi Mazdy.

Lampki ostrzegawcze, sygnalizacyjne i sygnały dźwiękowe

▼ Lampka ostrzegawcza wysokiej temperatury płynu chłodzenia silnika (czerwona) świeci się lub miga

Lampka ta miga, gdy temperatura płynu chłodzenia silnika jest zbyt wysoka, a świeci się, gdy temperatura płynu chłodzenia silnika jeszcze bardziej się podnosi.

Procedura postępowania

Lampka miga

Jedź powoli, aby ograniczyć obciążenie silnika do momentu odnalezienia bezpiecznego miejsca na zatrzymanie samochodu i poczekanie na ochłodzenie się silnika.

Lampka świeci się

Oznacza to możliwość przegrzania silnika. Zaparkuj natychmiast samochód w bezpiecznym miejscu i wyłącz silnik. Patrz „Przegrzanie silnika“ (strona 7-26).

⚠ PRZESTROGA

Nie jedź samochodem ze świecącą lampką ostrzegawczą temperatury płynu chłodzenia silnika. W przeciwnym razie silnik może ulec uszkodzeniu.

▼ Gdy lampka ostrzegawcza funkcji i-stop (pomarańczowa) świeci się lub miga*

Kiedy się świeci

Jeśli lampka ostrzegawcza (pomarańczowa) nadal świeci się mimo naciskania przycisku OFF funkcji i-stop, w innych sytuacjach niż otwarta pokrywa silnika czy wysiadanie kierowcy z pojazdu, gdy dźwignia zmiany biegów znajduje się w pozycji D/M (nie w trybie stałego drugiego biegu) (z wyjątkiem modeli europejskich) (pas bezpieczeństwa kierowcy jest odpięty i drzwi kierowcy są otwarte), wówczas skonsultuj się z Autoryzowaną Stacją Obsługi Mazdy.

Kiedy miga

Lampka miga w przypadku wystąpienia usterki w systemie i-stop. Skonsultuj się ze specjalistycznym serwisem, zalecamy Autoryzowaną Stację Obsługi Mazdy.

▼ Jeśli lampka ostrzegawcza systemu monitorowania przestrzeni za samochodem (RVM) (pomarańczowa) świeci się*

Lampka pozostaje włączona, gdy system jest uszkodzony. Zwróć się do Autoryzowanej Stacji Obsługi Mazdy.

 *Wybrane modele.

UWAGA

Lampka ostrzegawcza może się włączyć w wyniku czasowego zmniejszenia czułości czujnika radarowego, w wyniku pogorszenia pogody lub zabrudzenia powierzchni zderzaka. Nie oznacza to jednak usterki.

▼ Gdy lampka ostrzegawcza systemu ostrzegania o niezamierzonej zmianie pasa ruchu (LDWS) (pomarańczowa) miga*

- Lampka ostrzegawcza miga w przypadku wystąpienia usterki w systemie. Poddaj Twój samochód kontroli przez specjalistyczny serwis, zalecamy Autoryzowane Stacje Obsługi Mazdy.
- System LDWS nie działa, kiedy lampka ostrzegawcza miga.

⚠ PRZESTROGA

- W przypadku wystąpienia którejkolwiek z poniższych okoliczności, system może nie działać prawidłowo. Poddaj samochód kontroli przez specjalistyczny serwis, zalecamy Autoryzowane Stacje Obsługi Mazdy.
  - Lampka miga podczas jazdy.
  - Lampka nie świeci się, po włączeniu zapłonu w pozycję ON.
- Zawsze używaj opon tego samego producenta, tego samego modelu i o tym samym bieżniku na wszystkich czterech kołach. Ponadto nie używaj w samochodzie opon ze znacznie zużytym bieżnikiem. W przypadku zastosowania niewłaściwych opon system LDWS może nie działać prawidłowo.
- W przypadku użycia zapasowego koła dojazdowego system może nie działać poprawnie.

▼ Gdy świeci się ostrzeżenie/lampka ostrzegawcza napędu na 4 koła 4WD*

Typ A

Ostrzeżenie pojawi się w następujących okolicznościach;

- Gdy wystąpi uszkodzenie systemu napędu na 4 koła (4WD).
- Jeśli istnieje zbyt duża różnica w profilu opony pomiędzy przednimi i tylnymi kołami.

*Wybrane modele.

- Gdy temperatura oleju mechanizmu różnicowego jest nienaturalnie wysoka.
- Gdy wystąpi nadmierna różnica pomiędzy obrotami przednich i tylnych kół, na przykład jak przy próbie zjechania z nawierzchni pokrytej lodem, wyjeżdżania z błota, piasku lub w innych podobnych warunkach.

Gdy na wyświetlaczu widnieje komunikat „4WD system inspection required“ („Wymagane sprawdzenie systemu 4WD“)

Skontaktuj się ze specjalistycznym serwisem, zalecamy Autoryzowaną Stację Obsługi Mazdy.

Gdy na wyświetlaczu widnieje komunikat „Stop vehicle at safe area“ („Zatrzymaj samochód w bezpiecznym miejscu“)

Zaparkuj samochód w bezpiecznym miejscu. Jeśli po kilku minutach ostrzeżenie zniknie, możesz wznowić jazdę. Jeśli ostrzeżenie nadal nie znika, skontaktuj się ze specjalistycznym serwisem, zalecamy Autoryzowaną Stację Obsługi Mazdy.

Typ B

Ta lampka ostrzegawcza będzie świecić się lub migać w następujących warunkach:

- Świeci się, gdy wystąpi uszkodzenie systemu napędu na 4 koła (4WD).
- Świeci się, jeśli istnieje zbyt duża różnica w profilu opony pomiędzy przednimi i tylnymi kołami.
- Miga, gdy temperatura oleju mechanizmu różnicowego jest nienaturalnie wysoka.
- Miga, gdy wystąpi utrzymująca się, nadmierna różnica pomiędzy obrotami przednich i tylnych kół, na przykład jak przy próbie zjechania z nawierzchni pokrytej lodem, wyjeżdżania z błota, piasku lub w innych podobnych warunkach.

Kiedy się świeci

Jeżeli lampka ostrzegawcza 4WD świeci się, skontaktuj się z wyspecjalizowanym serwisem, zalecamy Autoryzowaną Stację Obsługi Mazdy.

Kiedy miga

Zaparkuj samochód w bezpiecznym miejscu. Po kilku chwilach; jeżeli lampka ostrzegawcza przestanie migać, możesz wznowić jazdę. Jeśli jeżeli lampka sygnalizacyjna nie przestanie migać, skontaktuj się ze specjalistycznym serwisem, zalecamy Autoryzowaną Stację Obsługi Mazdy.

▼Gdy świeci się ostrzeżenie/ lampka ostrzegawcza automatycznej skrzyni biegów*

AT

Ta lampka ostrzegawcza/ostrzeżenie świeci się, gdy występuje problem w skrzyni biegów.

⚠ PRZESTROGA

Jeśli lampka ostrzegawcza/ostrzeżenie automatycznej skrzyni biegów świeci się, w skrzyni biegów występuje problem elektryczny. Dalsza jazda grozi uszkodzeniem skrzyni biegów. Skonsultuj się jak najszybciej z wyspecjalizowanym serwisem. Zalecamy Autoryzowaną Stację Obsługi Mazdy.

 *Wybrane modele.

Lampki ostrzegawcze, sygnalizacyjne i sygnały dźwiękowe

▼ Gdy świeci się ostrzeżenie/lampka sygnalizacyjna awarii układu wspomagania kierownicy*

Lampka sygnalizacyjna awarii układu wspomagania kierownicy świeci się lub miga, jeśli w tym układzie podczas pracy silnika wystąpiła awaria.
Jeśli lampka ta świeci się lub miga, zaparkuj natychmiast samochód w bezpiecznym miejscu i wyłącz silnik. Jeśli lampka nie zgaśnie po ponownym uruchomieniu silnika skonsultuj się z wyspecjalizowanym serwisem. Zalecamy Autoryzowaną Stację Obsługi Mazdy.

UWAGA

- Jeśli lampka sygnalizacyjna świeci się lub miga, wspomaganie kierownicy nie będzie działać w sposób prawidłowy. Można wówczas nadal poruszać kierownicą, ale możesz odnieść wrażenie, że kierownicą porusza się trudniej niż zwykle oraz poczuć wibracje podczas poruszania nią.
- Powtarzające się szarpnięcia kierownicą w lewo i w prawo, gdy samochód stoi lub porusza się bardzo wolno, spowodują interwencję i uaktywnienie trybu zabezpieczającego systemu wspomagania kierownicy. Kierowca zmuszony jest wtedy do użycia dużej siły, by obrócić kierownicą. Sytuacja taka nie oznacza jednak, że system jest uszkodzony. Jeżeli tak się stanie, zaparkuj bezpiecznie samochód i zaczekaj kilka minut, aż system zacznie działać normalnie.

▼ Gdy lampka ostrzegawcza układu poduszek powietrznych/systemu napinaczy pasów bezpieczeństwa przednich siedzeń świeci się lub miga

Nieprawidłowe funkcjonowanie systemu jest sygnalizowane miganiem lampki ostrzegawczej, świeceniem się na stałe lub brakiem jej podświetlenia po ustawieniu włącznika zapłonu w pozycji ON. W takich przypadkach, skontaktuj się niezwłocznie z wyspecjalizowanym serwisem. Zalecamy Autoryzowaną Stację Obsługi Mazdy. System może nie zadziałać w razie wypadku.

⚠ *OSTRZEŻENIE*

Nigdy nie próbuj naprawiać, demontować poduszki powietrznej/napinaczy. Zlecaj obsługę i naprawy w wyspecjalizowanym serwisie. Zalecamy Autoryzowaną Stację Obsługi Mazdy:
Samodzielna naprawa wymienionych systemów zagraża bezpieczeństwu. Poduszka powietrzna/napinacz może przypadkowo uruchomić się lub nie zadziałać, powodując poważne obrażenia lub śmierć.

*Wybrane modele.

▼ Gdy lampka ostrzegawcza systemu kontroli ciśnienia w oponach miga

Jeśli system kontroli ciśnienia w oponach działa nieprawidłowo, lampka ostrzegawcza tego systemu miga przez około 1 minutę po ustawieniu włącznika zapłonu w pozycji ON, a następnie świeci w trybie stałym. Jak najszybciej zwróć się do wyspecjalizowanego serwisu w celu przeprowadzenia kontroli pojazdu. Zalecamy Autoryzowaną Stację Obsługi Mazdy.

▼ Gdy świeci się ostrzeżenie/ lampka ostrzegawcza (czerwona) KLUCZA*

Typ A

Na wyświetlaczu pojawia się komunikat „Keyless System Inspection Required“ („Wymagane sprawdzenie systemu zdalnego otwierania“)

Komunikat ten pojawia się, gdy wystąpi problem z zaawansowanym systemem zdalnego otwierania i uruchamiania. Skontaktuj się ze specjalistycznym serwisem, zalecamy Autoryzowaną Stację Obsługi Mazdy.

⚠ PRZESTROGA

Jeśli pojawia się powyższy komunikat lub dioda sygnalizacyjna przycisku Start (pomarańczowa) miga, silnik może się nie uruchomić. Jeśli nie można uruchomić silnika, spróbuj uruchomić go korzystając z procedury uruchamiania awaryjnego, po czym możliwie jak najszybciej poddaj samochód kontroli przez wyspecjalizowany serwis, zalecamy Autoryzowaną Stację Obsługi Mazdy. Patrz „Awaryjne uruchamianie silnika“ na stronie 4-9.

Na wyświetlaczu pojawia się komunikat „Set Power to OFF“ („Ustaw włącznik zapłonu w pozycji OFF“)

Komunikat ten wyświetlany jest, gdy drzwi po stronie kierowcy są otwarte, a włącznik zapłonu znajduje się pozycji innej niż OFF.

Na wyświetlaczu pojawia się komunikat „Key not found“ („Nie znaleziono klucza“)

Komunikat ten pojawia się, gdy wykonano jedną z poniższych czynności, a klucz znajduje się poza zasięgiem działania lub umieszczony jest w takich miejscach we wnętrzu nadwozia, gdzie systemowi trudno go wykryć.

- Przycisk Start jest wciśnięty, gdy włącznik zapłonu znajduje się w pozycji OFF
- Włącznik zapłonu znajduje się w pozycji ON
- Wszystkie drzwi są zamknięte, a włącznik zapłonu nie znajduje się w pozycji OFF

Typ B

Jeśli w systemie zdalnego otwierania i uruchamiania wystąpi awaria, włączy się na stałe.

 *Wybrane modele.

Lampki ostrzegawcze, sygnalizacyjne i sygnały dźwiękowe

⚠ PRZESTROGA

Jeśli lampka ostrzegawcza klucza świeci się lub dioda sygnalizacyjna przycisku Start (pomarańczowa) miga, silnik może się nie uruchomić. Jeśli nie można uruchomić silnika, spróbuj uruchomić go korzystając z procedury uruchamiania awaryjnego, po czym możliwie jak najszybciej poddaj samochód kontroli przez Autoryzowaną Stację Obsługi Mazdy. Patrz „Awaryjne uruchamianie silnika“ na stronie 4-9.

▼ Gdy lampka ostrzegawcza (pomarańczowa) systemu automatycznego przełączania świateł (HBC) miga*

Lampka ta miga w przypadku rozpoznania usterki w systemie automatycznego przełączania świateł (HBC). Poddaj Twój samochód kontroli przez specjalistyczny serwis, zalecamy Autoryzowane Stacje Obsługi Mazdy.

▼ Gdy świeci się ostrzeżenie/lampka sygnalizacyjna filtra cząstek stałych*

Typ A

Gdy na wyświetlaczu pojawia się komunikat „Soot accumulation in DPF too high“ („Zbyt duże nagromadzenie cząstek stałych w DPF“)

Cząstki stałe (PM) nie mogą być usunięte automatycznie, a ilość nagromadzonych cząstek osiągnęła określoną wartość. Aby wypalić cząstki stałe z filtra, utrzymuj prędkość obrotową silnika 2 000 obr./min. lub wyższą, jadąc z prędkością około 40 km/h lub wyższą przez około 10 do 15 minut.

Gdy na wyświetlaczu pojawia się komunikat „DPF Inspection Required“ („Wymagane sprawdzenie DPF“)

Skontaktuj się ze specjalistycznym serwisem, zalecamy Autoryzowaną Stację Obsługi Mazdy.

⚠ PRZESTROGA

Jeśli samochód będzie nadal używany, mimo iż na wyświetlaczu widnieje komunikat „Soot accumulation in DPF too high“ („Zbyt duże nagromadzenie cząstek stałych w DPF“), ilość cząstek stałych (PM) wzrasta i informacja na wyświetlaczu może zmienić się w komunikat „DPF Inspection Required“ („Wymagane sprawdzenie DPF“). Jeśli informacja na wyświetlaczu zmieni się w komunikat „DPF Inspection Required“ („Wymagane sprawdzenie DPF“), natychmiast poddaj samochód kontroli przez specjalistyczny serwis, zalecamy Autoryzowaną Stację Obsługi Mazdy. Jeżeli samochód nie zostanie sprawdzony i będzie nadal używany, może nastąpić uszkodzenie silnika.

*Wybrane modele.

Typ B

Lampka sygnalizacyjna filtra cząstek stałych włączy się, gdy cząstki stałe (PM) nie mogą być usunięte automatycznie, a ich ilość w filtrze osiągnie ustaloną wielkość. Aby wypalić cząstki stałe z filtra, utrzymuj prędkość obrotową silnika 2 000 obr./min. lub wyższą, jadąc z prędkością około 40 km/h lub wyższą przez około 10 do 15 minut.

Jeśli lampka sygnalizacyjna filtra cząstek stałych miga, skontaktuj się ze specjalistycznym serwisem, zalecamy Autoryzowaną Stację Obsługi Mazdy.

⚠ PRZESTROGA

Jeżeli używasz samochodu z ciągle świecącą się lampką sygnalizacyjną filtra cząstek stałych, ilość cząstek stałych zwiększa się, a lampka sygnalizacyjna może zacząć migać. Jeśli lampka sygnalizacyjna filtra cząstek stałych zaczyna migać, skontaktuj się ze specjalistycznym serwisem, zalecamy Autoryzowaną Stację Obsługi Mazdy. Jeżeli samochód nie zostanie sprawdzony i będzie nadal używany, może nastąpić uszkodzenie silnika.

UWAGA

Jeżeli lampka sygnalizacyjna filtra cząstek stałych miga, dla ochrony filtra osiągi silnika zostają ograniczone.

▼ Gdy świeci się ostrzeżenie/lampka sygnalizacyjna obsługi okresowej

Typ A

Pojawia się, gdy nadchodzi zaplanowany termin wykonania przeglądu. Wykonaj obsługę okresową zgodnie ze wskazaniami komunikatu.

Typ B (SKYACTIV-D 2.2)

Filtr paliwa służy jako osadnik oddzielający wodę od oleju napędowego.

Jeżeli w filtrze zbierze się woda, lampka ostrzegawcza zaświeci się.
Skonsultuj się wówczas jak najszybciej z wyspecjalizowanym serwisem, zalecamy Autoryzowaną Stację Obsługi Mazdy.

▼ Gdy świeci się ostrzeżenie dotyczące osadnika (SKYACTIV-D 2.2) (Zestaw wskaźników typu A)

Filtr paliwa służy jako osadnik oddzielający wodę od oleju napędowego. Jeżeli w filtrze zbierze się woda, wówczas pojawi się ostrzeżenie.
Skonsultuj się wówczas jak najszybciej z wyspecjalizowanym serwisem, zalecamy Autoryzowaną Stację Obsługi Mazdy.

Lampki ostrzegawcze, sygnalizacyjne i sygnały dźwiękowe

▼Gdy świeci się lampka sygnalizacyjna systemu kontroli trakcji (TCS)/systemu kontroli stabilności toru jazdy (DSC)

Jeśli lampka świeci się na stałe, system TCS, DSC lub wspomagania awaryjnego hamowania może być uszkodzony i nie działać prawidłowo. Zwróć się do wyspecjalizowanego serwisu. Zalecamy Autoryzowaną Stację Obsługi Mazdy.

UWAGA

- Oprócz migającej lampki sygnalizacyjnej usłyszysz delikatny dźwięk pracy systemu, pochodzący z przedziału silnika. Oznacza to, że system TCS/DSC działa prawidłowo.
- Na śliskiej nawierzchni, takiej jak np. świeży śnieg, przy włączonym systemie TCS nie będzie możliwe uzyskanie wysokich obrotów silnika.

▼Gdy świeci się lampka sygnalizacyjna systemu kontroli trakcji (TCS) OFF

Jeżeli lampka pozostanie zapalona, a system TCS nie jest wyłączony, zwróć się do wyspecjalizowanego serwisu. Zalecamy Autoryzowaną Stację Obsługi Mazdy. System DSC może działać nieprawidłowo.

▼Gdy miga lampka sygnalizacyjna systemu adaptacyjnego świateł przednich (AFS) OFF*

Lampka sygnalizacyjna miga na stałe, jeśli system działa nieprawidłowo. Skonsultuj się ze specjalistycznym serwisem, zalecamy Autoryzowaną Stację Obsługi Mazdy.

UWAGA

- Nawet jeśli funkcja AFS nie działa z powodu jakiejś usterki, światła zewnętrzne nadal działają normalnie.
- Jeśli w systemie automatycznego poziomowania reflektorów nastąpiła usterka, lampka sygnalizacyjna miga.

*Wybrane modele.

Lampki ostrzegawcze, sygnalizacyjne i sygnały dźwiękowe

▼ Gdy lampka sygnalizacyjna niskiej temperatury płynu chłodzenia silnika (niebieska) nie gaśnie

Jeśli lampka sygnalizacyjna niskiej temperatury płynu chłodzenia silnika nie gaśnie, mimo iż silnik rozgrzano w wystarczającym stopniu, czujnik temperatury może działać nieprawidłowo. Skonsultuj się ze specjalistycznym serwisem, zalecamy Autoryzowaną Stację Obsługi Mazdy.

▼ Gdy lampka sygnalizacyjna kierunkowskazów/świateł awaryjnych świeci się lub miga z nietypową prędkością

Jeżeli lampka sygnalizacyjna świeci się światłem stałym (nie miga) lub miga w sposób nietypowy, jedna z żarówek kierunkowskazu może być uszkodzona. Skonsultuj się ze specjalistycznym serwisem, zalecamy Autoryzowaną Stację Obsługi Mazdy.

▼ Gdy lampka sygnalizacyjna systemu zabezpieczenia przed kradzieżą świeci się lub miga

Jeżeli silnik nie uruchomi się właściwym kluczem, a lampka sygnalizacyjna systemu zabezpieczenia przed kradzieżą świeci się lub miga, system może być uszkodzony. Skonsultuj się z Autoryzowaną Stacją Obsługi Mazdy.

▼ Gdy lampka sygnalizacyjna włączonych świateł miga

Lampka ta zaczyna migać, jeśli wystąpiła usterka w systemie oświetlenia. Skonsultuj się ze specjalistycznym serwisem, zalecamy Autoryzowaną Stację Obsługi Mazdy.

Kiedy słychać sygnały ostrzegawcze

▼ Przypomnienie o włączonych światłach

Jeśli światła pozostaną włączone, a włącznik zapłonu znajduje się w pozycji ACC lub OFF, po otwarciu drzwi kierowcy usłyszysz ciągły sygnał dźwiękowy.

UWAGA

- Gdy włącznik zapłonu przełączono w pozycję ACC, „Sygnał ostrzegawczy włącznika zapłonu nie w pozycji Off (STOP)“ (strona 7-46) dominuje nad sygnałem przypominającym o włączonych światłach.
- Dostępna jest możliwość zmiany głośności dźwięku przypomnienia o włączonych światłach.
  Patrz rozdział „Możliwości personalizacji“ na stronie 9-13.

▼ Dźwięk ostrzegawczy układu poduszek powietrznych/systemu napinaczy pasów bezpieczeństwa przednich siedzeń

W przypadku rozpoznania usterki w układzie poduszek powietrznych/systemu napinaczy pasów bezpieczeństwa przednich siedzeń oraz lampce ostrzegawczej, sygnał ostrzegawczy będziesz słyszał co minutę przez około 5 sekund.

Sygnał ostrzegawczy układu poduszek powietrznych/systemu napinaczy pasów bezpieczeństwa przednich siedzeń będzie emitowany przez około 35 minut. Skonsultuj się jak najszybciej ze specjalistycznym serwisem, zalecamy Autoryzowaną Stację Obsługi Mazdy.

⚠ *OSTRZEŻENIE*

Nie jedź samochodem, jeśli emitowany jest sygnał ostrzegawczy układu poduszek powietrznych/systemu napinaczy pasów bezpieczeństwa przednich:
Jazda z emitowanym sygnałem ostrzegawczym układu poduszek powietrznych/systemu napinaczy pasów bezpieczeństwa przednich siedzeń zagraża bezpieczeństwu.
W razie wypadku układ poduszek powietrznych i napinaczy pasów bezpieczeństwa przednich siedzeń nie zadziała, co może doprowadzić do poważnych obrażeń lub śmierci.
Skontaktuj się z wyspecjalizowanym serwisem, aby możliwie jak najszybciej poddać samochód kontroli. Zalecamy Autoryzowane Stacje Obsługi Mazdy.

Lampki ostrzegawcze, sygnalizacyjne i sygnały dźwiękowe

▼Sygnał ostrzegawczy pasa bezpieczeństwa

Jeśli samochód przekracza prędkość około 20 km/h, a pas bezpieczeństwa kierowcy lub pasażera przedniego nie jest zapięty, sygnał ostrzegaczy emitowany jest w trybie ciągłym. Jeśli pas nadal nie jest zapięty, sygnał dźwiękowy ustaje, po czym emitowany jest nadal przez około 90 sekund. Sygnał dźwiękowy ustaje, jeśli pas kierowcy lub pasażera przedniego zostanie zapięty.

UWAGA

- Niektóre modele nie posiadają sygnału ostrzegającego o niezapiętym pasie bezpieczeństwa dla siedzenia przedniego pasażera.
- Umieszczanie ciężkich przedmiotów na siedzeniu pasażera przedniego może spowodować, że ostrzeżenie dotyczące pasa pasażera zadziała, w zależności od masy takich przedmiotów.
- W celu umożliwienia poprawnego działania czujnika obecności na siedzeniu pasażera, nie umieszczaj na siedzeniu dodatkowych poduszek i nie siadaj na nich. Czujnik może nie działać prawidłowo, ponieważ dodatkowa poduszka może powodować zakłócenia jego pracy.
- Jeśli przednie siedzenie pasażera zostanie zajęte przez małe dziecko, istnieje możliwość niewłączenia się sygnału dźwiękowego.

▼Sygnał ostrzegawczy włącznika zapłonu w pozycji innej niż OFF (STOP)

(Modele europejskie)
Jeśli po ustawieniu włącznika zapłonu w pozycji ACC drzwi kierowcy zostaną otwarte, sygnał dźwiękowy zostanie wyemitowany 6 razy, aby powiadomić kierowcę, że włącznik zapłonu nie został ustawiony w pozycji Off (STOP) (w przypadku samochodów z zestawem wskaźników typu A wyświetlane są w zestawie wskaźników odpowiednie komunikaty). W takim stanie system zdalnego otwierania nie będzie działał, samochód nie zostanie zablokowany, a akumulator może zostać rozładowany.
(Modele spoza Europy)
Jeśli po ustawieniu włącznika zapłonu w pozycji ACC drzwi kierowcy zostaną otwarte, wówczas zostanie wyemitowany ciągły sygnał dźwiękowy, aby powiadomić kierowcę, że włącznik zapłonu nie został ustawiony w pozycji OFF (STOP). W takim stanie system zdalnego otwierania nie będzie działał, samochód nie zostanie zablokowany, a akumulator może zostać rozładowany.

▼Sygnał ostrzegawczy klucza wyjętego z pojazdu

W poniższych okolicznościach usłyszysz sygnał dźwiękowy i lampka ostrzegawcza KLUCZA (czerwona) będzie stale migać, jeśli włącznik zapłonu nie zostanie ustawiony w pozycji OFF, aby powiadomić kierowcę, że klucz został wyjęty (w przypadku samochodów z zestawem wskaźników typu A wyświetlane są w zestawie wskaźników odpowiednie komunikaty). Lampka ostrzegawcza KLUCZA (czerwona) przestanie migać, gdy klucz ponownie znajdzie się w samochodzie (w przypadku samochodów z zestawem wskaźników typu A wyświetlane są w zestawie wskaźników odpowiednie komunikaty): Włącznik zapłonu nie został ustawiony w położeniu OFF i wszystkie drzwi oraz pokrywa bagażnika są zamknięte po wyjęciu klucza z samochodu. (Sygnał dźwiękowy będzie emitowany 6 razy).

Lampki ostrzegawcze, sygnalizacyjne i sygnały dźwiękowe

UWAGA
Ponieważ klucz wykorzystuje fale radiowe o niskim natężeniu ostrzeżenie o kluczu znajdującym się poza samochodem może uaktywnić się, jeśli klucz znajduje się w pobliżu metalowego przedmiotu lub w miejscu o słabym odbiorze sygnału.

▼ Sygnał ostrzegawczy o nie działaniu przycisku Żądania (z zaawansowanym systemem zdalnego otwierania)

Jeśli w poniższych okolicznościach przycisk Żądania zostanie naciśnięty, gdy klucz znajduje się w zasięgu działania, sygnał dźwiękowy będzie emitowany przez około 2 sekundy, aby wskazać, że drzwi przednie i pokrywa bagażnika nie mogą być zablokowane.

- Drzwi lub pokrywa bagażnika są otwarte (lub uchylone).
- Włącznik zapłonu nie został ustawiony w pozycji OFF.

▼ Sygnał ostrzegawczy o pozostawieniu klucza w bagażniku (z zaawansowanym systemem zdalnego otwierania)

Gdy klucz pozostanie w bagażniku przy zablokowanych wszystkich drzwiach i pokrywie bagażnika, sygnał dźwiękowy będzie emitowany przez około 10 sekund, aby przypomnieć kierowcy, że klucz pozostał w bagażniku. Jeśli tak się stanie, otwórz pokrywę bagażnika naciskając na przycisk elektrycznego otwierania i wyjmij klucz. Klucz wyjęty z bagażnika może nie działać, ponieważ jego funkcje mogły zostać tymczasowo zawieszone. Aby przywrócić działanie klucza, wykonaj stosowną procedurę (strona 3-7).

▼ Sygnał ostrzegawczy o pozostawieniu klucza w samochodzie (z zaawansowanym systemem zdalnego otwierania)

Jeżeli klucz pozostanie w samochodzie, a bagażnik i wszystkie drzwi zostaną zablokowane innym kluczem, wyemitowany zostanie przez około 10 sekund sygnał dźwiękowy, aby przypomnieć kierowcy, że klucz pozostał wewnątrz kabiny pojazdu. W tej sytuacji drzwi i pokrywa bagażnika pozostaną zablokowane, ale funkcje klucza pozostawionego w samochodzie mogą być chwilowo zawieszone.
Wykonaj odpowiednie czynności, aby ponownie uaktywnić funkcje klucza (strona 3-7).

▼ Sygnał ostrzegawczy funkcji i-stop*

- Jeżeli podczas działania funkcji i-stop zostaną otwarte drzwi kierowcy i silnik został zatrzymany w sposób automatyczny, lampka sygnalizacyjna funkcji i-stop (zielona) miga (Model europejski) i jednocześnie emitowany jest sygnał dźwiękowy informujący kierowcę o tym, że silnik został wyłączony. Sygnał wyłączy się po zamknięciu drzwi kierowcy.
- Jeśli po wyłączeniu w sposób automatyczny silnika wystąpi jedno z poniższych zdarzeń, lampka ostrzegawcza funkcji i-stop (pomarańczowa) włączy się i zostanie wyemitowany sygnał dźwiękowy. Silnik nie zostanie wówczas uruchomiony ponownie ze względów bezpieczeństwa, nawet jeśli zostanie wciśnięty pedał sprzęgła (manualna skrzynia biegów) lub zwolniony pedał hamulca (automatyczna skrzynia biegów). W celu włączenia silnika wykonaj standardowe czynności.
  - Otwarcie pokrywy komory silnika.
  - Kierowca zamierza wysiąść z samochodu, gdy dźwignia zmiany biegów znajduje się w pozycji D/M (nie w trybie stałego drugiego biegu) (z wyjątkiem modeli europejskich) (pas kierowcy jest odpięty i drzwi po jego stronie są otwarte).

*Wybrane modele.

Lampki ostrzegawcze, sygnalizacyjne i sygnały dźwiękowe

▼ Alarm prędkości samochodu*

Zadaniem funkcji alarmu prędkości samochodu jest ostrzeganie kierowcy za pomocą sygnału dźwiękowego i ostrzeżenia w zestawie wskaźników, że ustawiona wcześniej prędkość maksymalna została przekroczona. Możesz zmienić wartość prędkości, przy której emitowane jest ostrzeżenie (strona 4-30).

▼ Sygnał ostrzegający o niskim ciśnieniu w oponach

Sygnał dźwiękowy będzie emitowany przez około 3 sekundy, jeżeli zostanie stwierdzone nieprawidłowe ciśnienie w oponach (strona 4-126).

▼ Sygnał ostrzegawczy temperatury zewnętrznej*

Ostrzega kierowcę o możliwości oblodzenia dróg, gdy temperatura zewnętrzna jest niska. Jeśli temperatura zewnętrzna spada poniżej około 4 °C, sygnał ostrzegawczy jest emitowany jeden raz, a wskaźnik temperatury zewnętrznej miga przez około dziesięć sekund. (strona 4-25)

▼ Sygnalizator dźwiękowy ostrzegawczy systemu monitorowania przestrzeni za samochodem (RVM)*

Sygnał włącza się w tym samym momencie, w którym lampka ostrzegawcza systemu RVM zaczyna migać, aby ostrzec kierowcę.

UWAGA
Aby zmienić głośność dźwięku sygnalizatora dźwiękowego, dostępna jest właściwa funkcja personalizacyjna. Patrz rozdział „Możliwości personalizacji“ na stronie 9-13.

▼ Sygnał ostrzegawczy systemu ostrzegania o niezamierzonej zmianie pasa ruchu (LDWS)*

Gdy system działa, sygnał ostrzegawczy jest emitowany w momencie określenia przez system, że samochód może zboczyć z własnego pasa ruchu.

UWAGA
• Głośność sygnału ostrzegawczego systemu LDWS można zmienić. Patrz rozdział „Możliwości personalizacji“ na stronie 9-13. • Typ sygnału ostrzegawczego systemu LDWS można zmienić. Patrz rozdział „Możliwości personalizacji“ na stronie 9-13.

▼ Sygnał ostrzegawczy dotyczący elektrycznej blokady kierownicy*

Sygnał ostrzegawczy jest emitowany wówczas, kiedy po naciśnięciu przycisku Start kierownica nie zostanie odblokowana. (strona 4-2)

▼ Sygnał ostrzegawczy przekroczenia prędkości 120 km/h*

Jeśli samochód przekroczy prędkość 120 km/h, sygnał dźwiękowy emitowany jest przez 5 sekund.

 *Wybrane modele.

Gdy nie można otworzyć pokrywy bagażnika

Gdy akumulator samochodu wyładuje się lub nastąpi uszkodzenie instalacji elektrycznej i pokrywa bagażnika nie odblokuje się, wykonaj następujące czynności, aby ją odblokować:

1. Wyjmij zaślepkę znajdującą się na wewnętrznej powierzchni pokrywy bagażnika płaskim śrubokrętem.

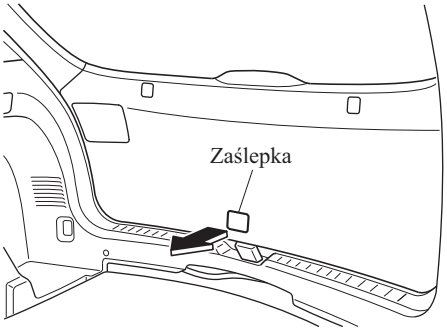

2. Jeśli znajduje się tam pokrywa zabezpieczająca przed włamaniem, otwórz ją.

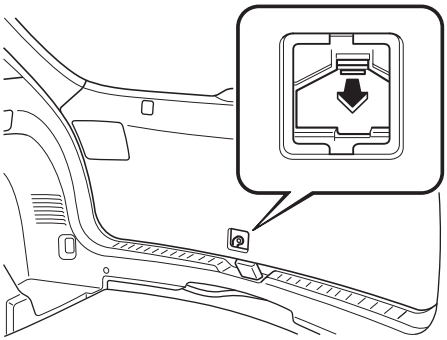

3. Obróć dźwignię w prawo, aby odblokować pokrywę bagażnika.

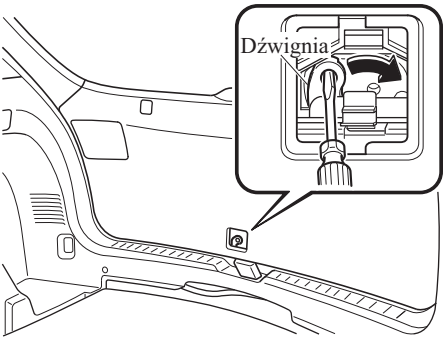

Po wykonaniu tych czynności jak najszybciej poddaj samochód kontroli przez wyspecjalizowany serwis. Zalecamy Autoryzowaną Stację Obsługi Mazdy.

8 Informacje dla klientów

Istotne informacje dla klientów dotyczące gwarancji i wyposażenia dodatkowego.

Gwarancja 8-2
Rejestracja samochodu za granicą 8-2
Nieoryginalne części i akcesoria 8-3

Telefony komórkowe 8-4
Ostrzeżenia dotyczące telefonów komórkowych 8-4

Deklaracja zgodności 8-5
Deklaracja zgodności 8-5

Zgodność elektromagnetyczna 8-16
Zgodność elektromagnetyczna 8-16

Zbiórka oraz utylizacja starych urządzeń i zużytych akumulatorów 8-18
Informacje dotyczące zbiórki oraz utylizacji starych urządzeń i zużytych akumulatorów 8-18

Rejestracja samochodu za granicą

Przepisy obowiązujące poza granicami kraju mogą wymagać spełniania przez pojazd specyficznych norm dotyczących emisji spalin i bezpieczeństwa kraju, w którym pojazd będzie eksploatowany. W konsekwencji, może zajść potrzeba dokonania modyfikacji na koszt właściciela, wynikających z lokalnych przepisów.
Dodatkowo, powinieneś zwrócić uwagę na poniższe kwestie:
W innym kraju mogą wystąpić duże trudności ze znalezieniem zadowalającej obsługi serwisowej, a nawet jej całkowitym brakiem.

Może się okazać, że niedostępne jest także paliwo przewidziane dla Twojego samochodu.

Niedostępne mogą być także części zamienne, technologia oraz narzędzia konieczne do obsługi i naprawy Twojego samochodu.

W państwie, do którego planujesz wyjazd swoim samochodem, może nie być Autoryzowanej Stacji Obsługi Mazdy.

Gwarancja Mazdy obowiązuje tylko w wybranych krajach.

Nieoryginalne części i akcesoria

Pamiętaj, że dokonywanie jakichkolwiek modyfikacji technicznych w samochodzie ma wpływ na jego bezpieczeństwo. Dotyczy to zarówno części zamiennych, jak również akcesoriów, i innych zainstalowanych fabrycznie podzespołów, z obręczami kół i oponami włącznie.

Oryginalne części zamienne i akcesoria Mazdy zostały zaprojektowane specjalnie do samochodów Mazda.
Części zamienne i akcesoria, inne niż wymienione powyżej, nie zostały przetestowane i oficjalnie zaakceptowane przez Mazdę. Firma nie gwarantuje tym samym współzamienności tych wyrobów. Mazda nie ponosi odpowiedzialności za jakiekolwiek uszkodzenia spowodowane użyciem nieoryginalnych części i akcesoriów.

⚠ *OSTRZEŻENIE*

Zachowaj szczególną ostrożność podczas wyboru i montażu dodatkowych urządzeń elektrycznych, takich jak telefony komórkowe, radiowe urządzenia nadawczo-odbiorcze, systemy audio oraz systemy alarmowe:
Niewłaściwie dobrane wyposażenie dodatkowe lub niewłaściwa instalacja zagraża bezpieczeństwu. Podstawowe układy pojazdu mogą w takiej sytuacji ulec uszkodzeniu, powodując zatrzymanie silnika, uruchomienie poduszek powietrznych (SRS), wyłączenie układu ABS/TCS/DSC lub pożar pojazdu.

Mazda nie ponosi żadnej odpowiedzialności za śmierć, obrażenia ciała lub koszty wynikające z montażu nieoryginalnych części zamiennych lub akcesoriów.

Ostrzeżenia dotyczące telefonów komórkowych

⚠ *OSTRZEŻENIE*

Stosuj się do obowiązujących w Twoim kraju przepisów, dotyczących korzystania w pojazdach z urządzeń telekomunikacyjnych:
Korzystanie przez kierowcę podczas jazdy z urządzeń elektronicznych, takich jak telefony komórkowe, komputery, przenośne odbiorniki radiowe, systemy nawigacji itp., zagraża bezpieczeństwu. Niebezpieczne jest także wybieranie numeru na klawiaturze telefonu komórkowego podczas jazdy. Korzystanie z tych urządzeń powoduje zmniejszenie koncentracji kierowcy i może doprowadzić do wypadku. Jeśli urządzenie nie może być obsłużone przez pasażera, zatrzymaj się w bezpiecznym miejscu, by z niego skorzystać. Jeśli jednak musisz skorzystać z telefonu komórkowego w czasie jazdy, użyj zestawu głośnomówiącego, który umożliwia swobodne kierowanie samochodem. Nie korzystaj podczas jazdy z telefonu komórkowego lub innych urządzeń elektronicznych, tylko skoncentruj się na prowadzeniu pojazdu.

Deklaracja zgodności

▼System zdalnego otwierania/System immobilizera

MITSUBISHI

MITSUBISHI ELECTRIC CORPORATION
HIMEJI WORKS
840, Chiyoda-machi, Himeji, Hyogo 670-8677, Japan
Phone : +81-79-296-8884 Fax : +81-79-296-8885

DECLARATION of CONFORMITY

We, **MITSUBISHI ELECTRIC CORPORATION, HIMEJI WORKS,**
840, Chiyoda-machi, Himeji, Hyogo 670-8677, Japan

declare under our sole responsibility that the products

Product : **Keyless System**

Model/Type : **SKE133-02, SKE134-01, SKE136-01, SKE136-01**

to which this declaration relates are in conformity with the essential requirements and other relevant requirements of the R&TTE Directive (1999/5/EC).
The product is in conformity with the following standards

	SKE133-02 (RKE)	SKE134-01 (LF/R)	SKE136-01 (Receiver)	SKE136-01 (Hand Unit)
Radio	EN 300 220-1 V1.3.1 : 2010-02 EN 300 220-3 V1.1.1 : 2010-02		EN 300 220-1 V1.3.1 : 2010-02 EN 300 220-2 V2.3.1 : 2010-02	EN 300 220-1 V1.3.1 : 2010-02 EN 300 220-3 V1.1.1 : 2010-02 EN 300 220-2 V2.3.1 : 2010-02 EN 300 220-3 V1.1.1 : 2010-02
EMC	EN 301 489-1 V1.8.1 : 2008-04 EN 301 489-3 V1.4.1 : 2002-08			
Safety	EN 60950 : 2002+Amd 1 : 2004+Amd 11 : 2006			

CE

Date : June 29, 2011

Signature : Toshio Kuge

Name : Toshio Kuge

Title : Manager
Body Control Units Design Section 1
Electronic Products Dept. A

English	Hereby, MITSUBISHI ELECTRIC CORPORATION, HIMEJI WORKS, declares that this **Keyless System (SKE133-02, SKE134-01, SKE136-01, SKE13E-01)** is in compliance with the essential requirements and other relevant provisions of Directive 1999/5/EC.
Finnish	MITSUBISHI ELECTRIC CORPORATION, HIMEJI WORKS vakuuttaa täten että **Keyless System (SKE133-02, SKE134-01, SKE136-01, SKE13E-01)** tyyppinen laite on direktiivin 1999/5/EY olennaisten vaatimusten ja sitä koskevien direktiivin muiden ehtojen mukainen.
Spanish	Por medio de la presente MITSUBISHI ELECTRIC CORPORATION, HIMEJI WORKS declara que el **Keyless System (SKE133-02, SKE134-01, SKE136-01, SKE13E-01)** cumple con los requisitos esenciales y cualesquiera otras disposiciones aplicables o exigibles de la Directiva 1999/5/CE.
Dutch	Hierbij verklaart MITSUBISHI ELECTRIC CORPORATION, HIMEJI WORKS dat het toestel **Keyless System (SKE133-02, SKE134-01, SKE136-01, SKE13E-01)** in overeenstemming is met de essentiële eisen en de andere relevante bepalingen van richtlijn 1999/5/EG.
	Bij deze verklaart MITSUBISHI ELECTRIC CORPORATION, HIMEJI WORKS dat deze **Keyless System (SKE133-02, SKE134-01, SKE136-01, SKE13E-01)** voldoet aan de essentiële eisen en aan de overige relevante bepalingen van Richtlijn 1999/5/EC.
French	Par la présente MITSUBISHI ELECTRIC CORPORATION, HIMEJI WORKS déclare que **Keyless System (SKE133-02, SKE134-01, SKE136-01, SKE13E-01)** est conforme aux exigences essentielles et aux autres dispositions pertinentes de la directive 1999/5/CE.
	Par la présente, MITSUBISHI ELECTRIC CORPORATION, HIMEJI WORKS déclare que ce **Keyless System (SKE133-02, SKE134-01, SKE136-01, SKE13E-01)** est conforme aux exigences essentielles et aux autres dispositions de la directive 1999/5/CE qui lui sont applicables
Danish	Undertegnede MITSUBISHI ELECTRIC CORPORATION, HIMEJI WORKS erklærer herved, at følgende udstyr **Keyless System (SKE133-02, SKE134-01, SKE136-01, SKE13E-01)** overholder de væ sentlige krav og øvrige relevante krav i direktiv 1999/5/EF.
Czech	Společnost MITSUBISHI ELECTRIC CORPORATION, HIMEJI WORKS tímto prohlašuje, že **Keyless System (SKE133-02, SKE134-01, SKE136-01, SKE13E-01)** splňuje základní požadavky a další příslušná ustanovení Direktivy 1999/5/EC.
Maltese	Hiermiha, MITSUBISHI ELECTRIC CORPORATION, HIMEJI WORKS, tiddikjara li **Keyless System (SKE133-02, SKE134-01, SKE136-01, SKE13E-01)** jissodisfa l-ħtiġijiet essenzjali u dispożizzjonijiet rilevanti oħra tad-Direttiva 1999/5/KE
Estonian	Sellega kinnitab MITSUBISHI ELECTRIC CORPORATION, HIMEJI WORKS, et see **Keyless System (SKE133-02, SKE134-01, SKE136-01, SKE13E-01)** vastab direktiivi 1999/5/EC põhinõuete nõ ustamisele ja muudele asjakohastele määrustele
Polish	MITSUBISHI ELECTRIC CORPORATION, HIMEJI WORKS oświadcza, że **Keyless System (SKE133-02, SKE134-01, SKE136-01, SKE13E-01)** spełnia zasadnicze wymogi oraz inne stosowne postanowienia dyrektywy 1999/5/EC.
Latvian	Ar šo, MITSUBISHI ELECTRIC CORPORATION, HIMEJI WORKS, apstiprina, ka **Keyless System (SKE133-02, SKE134-01, SKE136-01, SKE13E-01)** atbilst Direktīvas 1999/5/EK galvenajām prasībām un citām tām nozīmīgajām.
Lithuania	Šiuo, MITSUBISHI ELECTRIC CORPORATION, HIMEJI WORKS, pareiškia, kad šis **Keyless System (SKE133-02, SKE134-01, SKE136-01, SKE13E-01)** atitinka pagrindinius Direktyvos 1999/5/EB reikalavimus ir kitas svarbias nuostatas.
Hungarian	Alulírott, MITSUBISHI ELECTRIC CORPORATION, HIMEJI WORKS, kijelenti, hogy a jelen **Keyless System (SKE133-02, SKE134-01, SKE136-01, SKE13E-01)** megfelel az 1999/5/EC irányelvben meghatá rozott alapvető követelményeknek és egyéb vonatkozó előírásoknak.
Italian	Con la presente MITSUBISHI ELECTRIC CORPORATION, HIMEJI WORKS dichiara che questo **Keyless System (SKE133-02, SKE134-01, SKE136-01, SKE13E-01)** è conforme ai requisiti essenziali ed alle altre disposizioni pertinenti stabilite dalla direttiva 1999/5/CE.
Slovenian	S tem MITSUBISHI ELECTRIC CORPORATION, HIMEJI WORKS izjavlja, da je to **Keyless System (SKE133-02, SKE134-01, SKE136-01, SKE13E-01)** v skladu z osnovnimi zahtevami in ostalimi ustreznimi predpisi Direktive 1999/5/EC.
Slovakian	Spoločnosť MITSUBISHI ELECTRIC CORPORATION, HIMEJI WORKS týmto vyhlasuje, že **Keyless System (SKE133-02, SKE134-01, SKE136-01, SKE13E-01)** spĺňa základné požiadavky a ďalšie príslušné
German	Hiermit erklärt MITSUBISHI ELECTRIC CORPORATION, HIMEJI WORKS, dass sich diesem/diesem/diesem **Keyless System (SKE133-02, SKE134-01, SKE136-01, SKE13E-01)** in Übereinstimmung mit den grundlegenden Anforderungen und den anderen relevanten Vorschriften der Richtlinie 1999/5/EG befindet". (BMWi)
	Hiermit erklärt MITSUBISHI ELECTRIC CORPORATION, HIMEJI WORKS die Übereinstimmung des Gerätes **Keyless System (SKE133-02, SKE134-01, SKE136-01, SKE13E-01)** mit den grundlegenden Anforderungen und den anderen relevanten Festlegungen der Richtlinie 1999/5/EG. (Weiss)
Swedish	Härmed intygar MITSUBISHI ELECTRIC CORPORATION, HIMEJI WORKS Works att denna **Keyless System (SKE133-02, SKE134-01, SKE136-01, SKE13E-01)** står i överensstämmelse med de väsentliga egenskapskrav och övriga relevanta bestämmelser som framgår av direktiv 1999
Greek	ΜΕ ΤΗΝ ΠΑΡΟΥΣΑ MITSUBISHI ELECTRIC CORPORATION, HIMEJI WORKS ΔΗΛΩΝΕΙ ΟΤΙ **Keyless System (SKE133-02, SKE134-01, SKE136-01, SKE13E-01)** ΣΥΜΜΟΡΦΩΝΕΤΑΙ ΠΡΟΣ ΤΙΣ ΟΥΣΙΩΔΕΙΣ ΑΠΑΙΤΗΣΕΙΣ ΚΑΙ ΤΙΣ ΛΟΙΠΕΣ ΣΧΕΤΙΚΕΣ ΔΙΑΤΑΞΕΙΣ ΤΗΣ ΟΔΗΓΙΑΣ 1999/5/ΕΚ.
Bulgarian	С настоящия документ MITSUBISHI ELECTRIC CORPORATION, HIMEJI WORKS декларира, че **Keyless System (SKE133-02, SKE134-01, SKE136-01, SKE13E-01)** е в съответствие с основните изис кванията и съответните постановления на Директива 1999/5/EC.
Rumanian	Prin prezenta, MITSUBISHI ELECTRIC CORPORATION, HIMEJI WORKS declară că acest **Keyless System (SKE133-02, SKE134-01, SKE136-01, SKE13E-01)** este conform cu cerințele principale și cu celelalte prevederi relevante ale Directivei 1999/5/EC.

Deklaracja zgodności

Turkish	Şirket MITSUBISHI ELECTRIC CORPORATION, HIMEJI WORKS, bu Keyless System (SKE133-02, SKE134-01, SKE136-01, SKE13E-01) esas şartları ve 1999/5/EC Direktifinin diğer ilgili hükümlerine uygun olduğunu beyan eder.	Icelandic	Hér með lýsir MITSUBISHI ELECTRIC CORPORATION, HIMEJI WORKS yfir því að Keyless System (SKE133-02, SKE134-01, SKE136-01, SKE13E-01) er í samræmi við grunnkröfur og aðrar kröfur, sem gerðar eru í tilskipun 1999/5/EC.
Portuguese	MITSUBISHI ELECTRIC CORPORATION, HIMEJI WORKS declara que este Keyless System (SKE133-02, SKE134-01, SKE136-01, SKE13E-01) está conforme com os requisitos essenciais e outras disposições da Directiva 1999/5/CE.	Norwegian	MITSUBISHI ELECTRIC CORPORATION, HIMEJI WORKS erklærer herved at utstyret Keyless System (SKE133-02, SKE134-01, SKE136-01, SKE13E-01) er i samsvar med de grunnleggende krav og øvrige relevante krav i direktiv 1999/5/EF.

CAUTION - Danger of explosion if battery is incorrectly replaced Replace only with the same or equivalent type.
CAUTION - Do not exposed to excessive heat such as sunshine, fire or the like.

Keyless System Radio approval Marking

1024

Complies with IDA Standards DA100926

ICASA APPROVED

ICASA APPROVED

OMAN - TRA
R/0235/11 :SKE13E-01
R/0231/11 :SKE136-01
R/0234/11 :SKE134-01
R/0233/11 :SKE133-02
D090258

TRA
REGISTERED No:
ER0071262/11 :SKE13E-01
ER0071259/11 :SKE136-01
ER0071260/11 :SKE134-01
ER0071261/11 :SKE133-02
DEALER No:
DA0071258/11

A00102009

ICT

FCC WARNING
Changes or modifications not expressly approved by the party responsible for compliance could void the user's authority to operate the equipment.

FCC
This device complies with Part 15 of the FCC Rules. Operation is subject to the following two conditions: (1) this device may not cause harmful interference, and (2) this device must accept any interference received, including interference that may cause undesired operation.

Thailand
"This telecommunication equipment conforms to NTC technical requirement."

「Approved for use in Jamaica SMA EI: [SKE13D-01/SKE135-01/SKE134-01/SKE133-02] 」

低功率電波輻射性電機管理辦法

第十二條
經型式認證合格之低功率射頻電機，非經許可，公司、商號或使用者均不得擅自變更頻率，加大功率或變更原設計之特性及功能。

第十四條
低功率射頻電機之使用不得影響飛航安全及干擾合法通信；經發現有干擾現象時，應立即停用，並改善至無干擾時方得繼續使用。
前項合法通信，指依電信法規定作業之無線電通信。
低功率射頻電機須忍受合法通信或工業、科學及醫療用電波輻射性電機設備之干擾。

Deklaracja zgodności

IZJAVA O SUKLADNOSTI

MAZDA MOTOR CROATIA d.o.o

Heinzelova ulica 2
10 000 ZAGREB

MBS: 080100000
OIB: 06226339425

Pod punom odgovornošću izjavljujemo da je radijska oprema i telekomunikacijska terminalna (R/TT) oprema

OPIS OPREME:	RADIJSKA OPREMA
TIPSKA OZNAKA OPREME:	SKE 134-01
MARKETINŠKO IME OPREME:	SUSTAV DALJINSKOG OTKLJUČAVANJA
PROIZVOĐAČ OPREME:	MITSUBISHI ELECTRIC CORPORATION, HIMEJI WORKS, 840, Chiyoda-machi, Himeji, Hyogo 670-8677, Japan

sukladna s bitnim zahtjevima iz članka 4. Pravilnika o radijskoj opremi i telekomunikacijskoj opremi ("Narodne Novine", br. 112/2008), odnosno primjenjenim normama:

Radio:
EN 300 330-1 V1.7.1: 2010-02
EN 300 330-2 V1.5.1: 2010-02
EN 300 220-1 V2.3.1: 2010-02
EN 300 220-2 V2.3.1: 2010-02
EMC:
EN 301 489-1 V1.8.1: 2008-04
EN 301 489-3 V1.4.1: 2002-08
Sigurnost:
EN 60950: 2002+Amd.1: 2006+Amd.11: 2009

ZAGREB, 31.05.2011
Mjesto i datum

Žig i potpis odgovorne osobe
mazda
MAZDA MOTOR CROATIA d.o.o.
za trgovinu motornim vozilima
ZAGREB, Heinzelova ulica 2

IZJAVA O SUKLADNOSTI

MAZDA MOTOR CROATIA d.o.o

Heinzelova ulica 2
10 000 ZAGREB

MBS: 080100000
OIB: 06226339425

Pod punom odgovornošću izjavljujemo da je radijska oprema i telekomunikacijska terminalna (R/TT) oprema

OPIS OPREME:	RADIJSKA OPREMA
TIPSKA OZNAKA OPREME:	SKE 133-02
MARKETINŠKO IME OPREME:	SUSTAV DALJINSKOG OTKLJUČAVANJA
PROIZVOĐAČ OPREME:	MITSUBISHI ELECTRIC CORPORATION, HIMEJI WORKS, 840, Chiyoda-machi, Himeji, Hyogo 670-8677, Japan

sukladna s bitnim zahtjevima iz članka 4. Pravilnika o radijskoj opremi i telekomunikacijskoj opremi ("Narodne Novine", br. 112/2008), odnosno primjenjenim normama:

Radio:
EN 300 330-1 V1.7.1: 2010-02
EN 300 330-2 V1.5.1: 2010-02
EMC:
EN 301 489-1 V1.8.1: 2008-04
EN 301 489-3 V1.4.1: 2002-08
Sigurnost:
EN 60950: 2002+Amd.1: 2006+Amd.11: 2009

ZAGREB, 31.05.2011
Mjesto i datum

Žig i potpis odgovorne osobe
mazda
MAZDA MOTOR CROATIA d.o.o.
za trgovinu motornim vozilima
ZAGREB, Heinzelova ulica 2

IZJAVA O SUKLADNOSTI

MAZDA MOTOR CROATIA d.o.o

Heinzelova ulica 2
10 000 ZAGREB

MBS: 080100000
OIB: 06226339425

Pod punom odgovornošću izjavljujemo da je radijska oprema i telekomunikacijska terminalna (R/TT) oprema

OPIS OPREME:	RADIJSKA OPREMA
TIPSKA OZNAKA OPREME:	SKE 134-01
MARKETINŠKO IME OPREME:	SUSTAV DALJINSKOG OTKLJUČAVANJA
PROIZVOĐAČ OPREME:	MITSUBISHI ELECTRIC CORPORATION, HIMEJI WORKS, 840, Chiyoda-machi, Himeji, Hyogo 670-8677, Japan

sukladna s bitnim zahtjevima iz članka 4. Pravilnika o radijskoj opremi i telekomunikacijskoj opremi ("Narodne Novine", br. 112/2008), odnosno primjenjenim normama:

Radio:
EN 300 330-1 V1.7.1: 2010-02
EN 300 330-2 V1.5.1: 2010-02
EMC:
EN 301 489-1 V1.8.1: 2008-04
EN 301 489-3 V1.4.1: 2002-08
Sigurnost:
EN 60950: 2002+Amd.1: 2006+Amd.11: 2009

ZAGREB, 31.05.2011
Mjesto i datum

Žig i potpis odgovorne osobe
mazda
MAZDA MOTOR CROATIA d.o.o.
za trgovinu motornim vozilima
ZAGREB, Heinzelova ulica 2

IZJAVA O SUKLADNOSTI

MAZDA MOTOR CROATIA d.o.o

Heinzelova ulica 2
10 000 ZAGREB

MBS: 080100000
OIB: 06226339425

Pod punom odgovornošću izjavljujemo da je radijska oprema i telekomunikacijska terminalna (R/TT) oprema

OPIS OPREME:	RADIJSKA OPREMA
TIPSKA OZNAKA OPREME:	SKE 136-01
MARKETINŠKO IME OPREME:	SUSTAV DALJINSKOG OTKLJUČAVANJA
PROIZVOĐAČ OPREME:	MITSUBISHI ELECTRIC CORPORATION, HIMEJI WORKS, 840, Chiyoda-machi, Himeji, Hyogo 670-8677, Japan

sukladna s bitnim zahtjevima iz članka 4. Pravilnika o radijskoj opremi i telekomunikacijskoj opremi ("Narodne Novine", br. 112/2008), odnosno primjenjenim normama:

Radio:
EN 300 330-1 V1.7.1: 2010-02
EN 300 330-2 V1.5.1: 2010-02
EMC:
EN 301 489-1 V1.8.1: 2008-04
EN 301 489-3 V1.4.1: 2002-08
Sigurnost:
EN 60950: 2002+Amd.1: 2006+Amd.11: 2009

ZAGREB, 31.05.2011
Mjesto i datum

Žig i potpis odgovorne osobe
mazda
MAZDA MOTOR CROATIA d.o.o.
za trgovinu motornim vozilima
ZAGREB, Heinzelova ulica 2

Deklaracja zgodności

Nigeria

Connection and use of this communications equipment is permitted by the Nigerian Communications Commission

Israel

א. השימוש במכשיר היינו על בסיס "משני" ופטור מרשיון הפעלה אלחוטי.
ב. רק "בפעולת בזק" לשימוש עצמי של הלקוח בלבד, הציוד פטור מרשיון הפעלה אלחוטי.
ג. אסור להחליף את האנטנה המקורית של המכשיר, ולא לעשות בו כל שינוי טכני אחר.

▼System monitorowania przestrzeni za samochodem (RVM)

Hella KGaA Hueck & Co.

HELLA

R&TTE Declaration of Conformity (Rev 01)

We ,

Company: Hella KGaA Hueck & Co.
Street: Rixbecker Str. 75
Location: 59552 Lippstadt
Country Germany

declare under the sole responsibility that the following product,

Type designation: SWA 1.7 (LCA / Module-L/C/A)
Type or model: ---
Trade name: Hella
Serial No.: ---

to which this declaration relates is in conformity with the essential requirements and other relevant requirements of the R&TTE Directive (1999/5/EC).
The product is in conformity with the following standards and/or normative documents:

Applied standards / directives were:	Title or description of the standard:	
EN 60950-1:2006 + A11:2009 + A1:2010 + A12:2011 EN 62311:2007	Safety of information technology equipment Assessment of electronic and electrical equipment related to human exposure restrictions for electromagnetic fields (0 Hz - 300 GHz)	Health & Safety (Art. 3(1) (a)
EN 301 489-1 V1.8.1 (2008-04) + EN 301 489-3 V1.4.1 (2002-08)	Electro Magnetic Compatibility (EMC) standard for radio equipment and services; Part 3: Specific conditions for Short Range Devices (SRD) operating on frequencies between 9 kHz and 40 GHz	EMC (Art. 3.1 (b))
EN 300 440-2 V1.4.1 (2010-08)	Short range devices; Radio equipment to be used in the 1 GHz to 40 GHz frequency range.	Spectrum (Art. 3(2))

Supplementary information:

Notified Body involved	---	
Technical file held by	Gerald Zemke, GE-ED4	Hella KGaA Hueck & Co.

Signed by or for the manufacturer:

Name: Bernhard Hlubek
Manager Design and Development
Driver Assistant Systems
Business Division Electronics

Contact:

Name: Gerald Zemke
Telephone: +49 (0) 2941 38 2009
Fax: +49 (0) 2941 38 472009
Email: Gerald.Zemke@hella.com

Lippstadt, 2011-11-11

i. A. Hlubek

(Signature)

Deklaracja zgodności

TA2006/836

ICASA

APPROVED

Complies with
IDA Standards
DA 103238

CCAB12LP042ET2

CCAB12LP041ET9

23054/SDPPI/2012
2181

Hella KGaA Hueck & Co.

HELLA

R&TTE Declaration of Conformity

We,

Company: Hella KGaA Hueck & Co.
Street: Rixbecker Str. 75
Location: 59552 Lippstadt
Country Germany

declare under the sole responsibility that the following product,

Type designation: LCA 2.0
Type or model: ---
Trade name: Hella
Serial No.: ---

to which this declaration relates is in conformity with the essential requirements and other relevant requirements of the R&TTE Directive (1999/5/EC).
The product is in conformity with the following standards and/or normative documents:

Applied standards / directives were:	Title or description of the standard:	
EN 60950-1: 2006 + A11:2009 + A1:2010 EN 62311:2007	Safety of information technology equipment Assessment of electronic and electrical equipment related to human exposure restrictions for electromagnetic fields (0 Hz - 300 GHz)	Health & Safety (Art. 3(1) (a)
EN 301 489-1 V1.8.1 (2008-04) + EN 301 489-3 V1.4.1 (2002-08)	Electro Magnetic Compatibility (EMC) standard for radio equipment and services; Part 3: Specific conditions for Short Range Devices (SRD) operating on frequencies between 9 kHz and 40 GHz	EMC (Art. 3.1 (b))
EN 300 440-2 V1.4.1 (2010-08)	Short range devices; Radio equipment to be used in the 1 GHz to 40 GHz frequency range	Spectrum (Art. 3(2))
Final Draft EN 301 454-1,-2 V1.1.1 (2011-07)	Road Transport and Traffic Telematics (RTTT); Short Range Radar equipment operating in the 24,05 GHz to 24,25 GHz frequency range for automotive applications	Other (incl. Art 3(3)) and voluntary

Supplementary information:

Notified Body involved	—	
Technical file held by	Gerald Zemke, GE-ED4	Hella KGaA Hueck & Co.

Signed by or for the manufacturer:

Name: Bernd Münsterweg
Vice President
Business Division Electronics

Contact:

Name: Gerald Zemke
Telephone: +49 (0) 2941 38 2009
Fax: +49 (0) 2941 38 472009
Email: Gerald.Zemke@hella.com

Lippstadt, 2011-07-11

i.V. (Signature)

Deklaracja zgodności

Complies with
IDA Standards
DA 103238

25131/SDPPI/2012
2181

OMAN - TRA
TA-R / 0686 / 12
D090016

4353/O&M/2012

TRA
REGISTERED No:
ER0075624/11
DEALER No:
D090016

TA2012/547
ICASA
APPROVED

CCAI12LP3230T4

CCAI12LP3240T7

▼Zestaw głośnomówiący Bluetooth®

MD 1024

ICASA

TA-2011/708
APPROVED

003

AGREE PAR L'ANRT MAROC

Numéro d'agrément.....MR6441 ANRT 2011
Date d'agrément.....02/08/2011

TRA-OMAN

TRA/TA-R/0288/11

D100428

TRA
REGISTERED No:
ER0068392/11
DEALER No:
ER-GEN-00-0002

Connection and use of this communications equipment is permitted by the Nigerian Communications Commission

This product contains a Type Approved Module by Jamaica: SMA – "Mazda_Gen_6_HFT"

JOHNSON CONTROLS

ICT

23425/SDPPI/2012
3311

RAHY/73G/0312/S(12-0244)

Approved by IDA for use in Singapore.
DA103787

TRC/LPD/2011/100

FCC
FCC: CB2MAZGEN6HFT

Deklaracja zgodności

UWAGA

Urządzenie to spełnia wymagania Rozdziału 15 Przepisów FCC. Eksploatacja podlega poniższym ograniczeniom:

(1) Urządzenie nie może powodować szkodliwych zakłóceń, i

(2) Urządzenie musi akceptować wszelkie zakłócenia, łącznie z zakłóceniami mogącymi powodować niepożądane działanie.

⚠ *OSTRZEŻENIE*

Wszelkie zmiany lub modyfikacje wykonane bez autoryzacji ze strony producenta mogą unieważnić warunki obsługi niniejszego wyposażenia na mocy FCC.

UWAGA

Niniejsze urządzenie zostało poddane testom i uznane za odpowiadające wymaganiom stawianym wobec urządzeń cyfrowych klasy B, zgodnie z Rozdziałem 15 Przepisów FCC. Wprowadzenie tego typu wymagań ma na celu zabezpieczenie instalacji domowych przed szkodliwymi zakłóceniami. Urządzenie to generuje, wykorzystuje i może emitować fale elektromagnetyczne o częstotliwości radiowej i jeśli nie jest zainstalowane i używane zgodnie ze stosownymi instrukcjami, może powodować zakłócenia w komunikacji radiowej. Niemniej jednak nie ma gwarancji, że takie zakłócenia nie pojawią się w specyficznym przypadku danej instalacji. Jeśli urządzenie to powoduje zakłócenia w odbiorze programów telewizyjnych lub radiowych, co można sprawdzić poprzez wyłączenie i włączenie urządzenia, zaleca się spróbować wyeliminować tego typu zakłócenia, wykonując jedną lub kilka z niżej wymienionych czynności:

- Zmiana kierunku lub położenia anteny odbiorczej.
- Zwiększenie odległości między urządzeniem, a odbiornikiem.
- Podłączenie urządzenia do gniazda sieciowego w innym obwodzie niż ten, do którego podłączony jest odbiornik.
- Skonsultowanie problemu z doświadczonym technikiem radiowym/telewizyjnym.

IC

IC:279B-MAZGEN6HFT

Zwolnienie z koncesji (Licence exempt)

Urządzenie to spełnia wymagania związane ze standardami RSS w zakresie zwolnienia z licencji ustanowionymi przez Industry Canada. Eksploatacja podlega poniższym ograniczeniom:

(1) Urządzenie nie może powodować szkodliwych zakłóceń, i

(2) Urządzenie musi akceptować wszelkie zakłócenia, łącznie z zakłóceniami mogącymi powodować niepożądane działanie urządzenia.

Skrót „IC:“ przed numerem certyfikacji urządzeń radiowych oznacza jedynie, że spełniono wymogi techniczne określone przez Industry Canada. Anteny zastosowanej dla tego nadajnika nie należy łączyć, ani używać w połączeniu z innymi antenami czy nadajnikami. Użytkownicy końcowi oraz instalatorzy powinni zapoznać się z instrukcją instalacji i warunkami działania nadajnika celem zaspokojenia wymogów związanych z ekspozycją na fale radiowe.

Zgodność elektromagnetyczna

Twoja Mazda została poddana testom i uzyskała certyfikat zgodności z Regulaminem nr 10 EKG ONZ w odniesieniu do kompatybilności elektromagnetycznej. Urządzenia wykorzystujące częstotliwości radiowe (np. telefony komórkowe, amatorskie urządzenia nadawczo-odbiorcze, itp.), mogą być montowane w Twoim samochodzie tylko wtedy, gdy są zgodne z parametrami podanymi w poniższej tabeli.

Każdy użytkownik samochodu ponosi odpowiedzialność za stosowanie urządzeń elektronicznych zgodnych z obowiązującymi przepisami lokalnymi. Wszystkie elementy wyposażenia powinny być zamontowane przez odpowiednio przeszkolonych specjalistów.

⚠ PRZESTROGA

- Nie montuj przekaźników, mikrofonów, głośników ani jakichkolwiek innych elementów w zasięgu działania systemu poduszek powietrznych.
- Nie mocuj przewodu antenowego do instalacji elektrycznej samochodu, przewodów układu paliwowego lub hamulcowego. W miarę możliwości unikaj montowania przewodu antenowego równolegle z wiązkami przewodów.
- Zachowaj przynajmniej 100 mm odległości pomiędzy przewodem antenowym i przewodami zasilania, a wszystkimi modułami elektrycznymi i poduszkami powietrznymi.
- Unikaj korzystania z gniazda zapalniczki lub dodatkowego gniazda zasilania, jako źródła energii dla radiowych urządzeń nadawczo-odbiorczych.

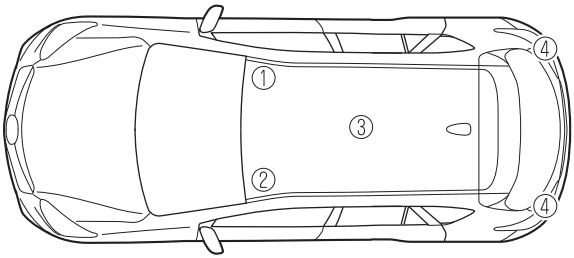

Umiejscowienie anten:

① : przednia prawa część dachu
② : przednia lewa część dachu
③ : środkowa część dachu
④ : obie strony pokrywy bagażnika

Zgodność elektromagnetyczna

Pasmo częstotliwości (MHz)	Maksymalna moc wyjściowa (W)	Ustawienia anteny
50 — 54	50	①②③④
68 — 87.5	50	①②
142 — 176	50	①②③④
380 — 470	50	①②③④
806 — 940	10	①②③④
1200 — 1300	10	①②③④
1710 — 1885	10	①②③④
1885 — 2025	10	①②③④
2400 — 2500	0,01*1	W kabinie*1

*1 Tylko dla Bluetooth®

UWAGA

Po zamontowaniu nadajników radiowych, sprawdź czy nie zakłócają one pracy innych elektronicznych modułów wyposażenia pojazdu, zarówno podczas transmisji, jak i gotowości.
Sprawdź wszystkie urządzenia elektryczne:

- przy włączniku zapłonu w pozycji ON
- przy pracującym silniku
- w trakcie próby drogowej z różnymi prędkościami.

Zbiórka oraz utylizacja starych urządzeń i zużytych akumulatorów

Informacje dotyczące zbiórki oraz utylizacji starych urządzeń i zużytych akumulatorów

Pozbywając się starego akumulatora należy mieć na uwadze poniższe informacje.

▼Informacja o utylizacji w Unii Europejskiej

Przekreślone symbole pojemników na odpady, widniejące na produktach, opakowaniach i/lub innych dokumentach opisujących produkt, oznaczają, że zużyte urządzenia elektroniczne i akumulatory nie mogą być wyrzucane z innymi odpadami wytwarzanymi przez gospodarstwa domowe. W celu właściwej utylizacji, naprawy i recyklingu starych urządzeń oraz zużytych akumulatorów należy je segregować i dostarczyć do odpowiednich punktów zbiórki takich produktów, zgodnie z dyrektywą 2006/66/WE.

Właściwa segregacja tych produktów i akumulatorów oraz oddanie ich do utylizacji przyczyni się do ochrony środowiska naturalnego i zapobiegnie potencjalnym negatywnym skutkom oddziaływania odpadów na ludzkie zdrowie i środowisko, jakie mogłyby powstać w wypadku nieodpowiedniego nimi gospodarowania.

Więcej informacji na temat gromadzenia i recyklingu starych urządzeń i akumulatorów można uzyskać w lokalnych urzędach lub w firmach zajmujących się wywozem odpadów, a także w punktach sprzedaży przedmiotowych produktów.

UWAGA

Pod symbolem przekreślonego pojemnika na odpady mogą pojawiać się dodatkowo dwie litery. W takich przypadkach mają zastosowanie przepisy Dyrektywy dotyczącej odpadów chemicznych.
„Pb“ i „Cd“ – oznaczają produkty zawierające odpowiednio ołów lub kadm.

Zbiórka oraz utylizacja starych urządzeń i zużytych akumulatorów

▼ Informacja o utylizacji w państwach spoza Unii Europejskiej

Powyższe symbole obowiązują wyłącznie na terenie Unii Europejskiej. Jeżeli chcesz pozbyć się starych urządzeń i zużytych baterii, powinieneś skontaktować się z lokalnymi władzami samorządowym, firmami zajmującymi się utylizacją odpadów lub punktami sprzedaży, w których nabyłeś przedmiotowe produkty i uzyskać informacje dotyczące właściwej metody ich utylizacji.

9 Dane techniczne

Dane techniczne Twojej Mazdy.

Numery identyfikacyjne 9-2
Tabliczki informacyjne samochodu 9-2

Dane techniczne 9-5
Dane techniczne 9-5

Możliwości personalizacji 9-13
Możliwości personalizacji 9-13

Tabliczki informacyjne samochodu

▼Numer VIN (Republika Południowej Afryki, Rada Krajów Zatoki Perskiej)

Numer VIN to unikalny numer identyfikacyjny Twojego samochodu. Numer ten znajduje się na tabliczce umocowanej do panelu podszybia, w lewym rogu deski rozdzielczej. Tabliczkę tę łatwo można zobaczyć patrząc przez szybę z zewnątrz.

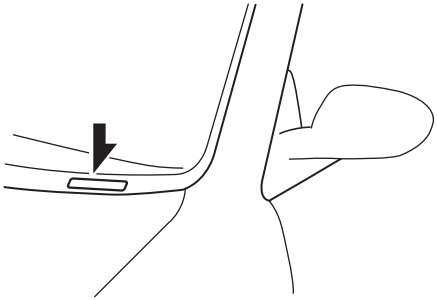

▼Tabliczka znamionowa

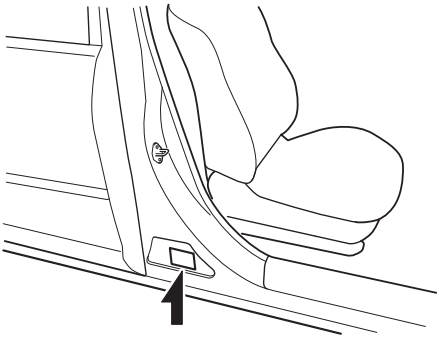

▼Numer nadwozia/Numer identyfikacyjny pojazdu (Modele europejskie z kierownicą z prawej strony)

Numer nadwozia

Aby sprawdzić numer nadwozia, unieś pokrywę, jak pokazano na rysunku.

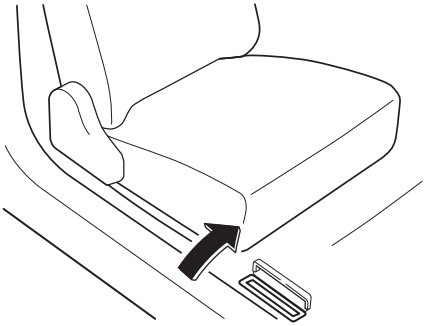

Numer identyfikacyjny pojazdu (VIN)

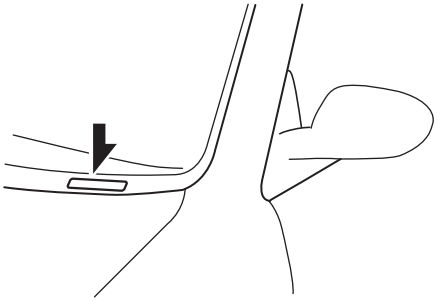

▼Etykieta informująca o kontroli emisji spalin (Filipiny)

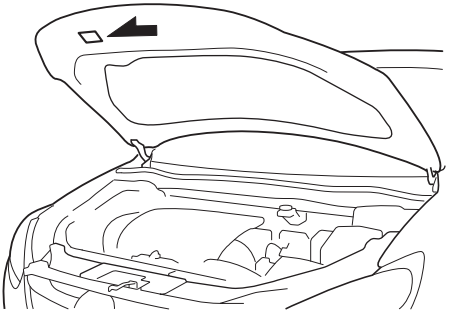

▼Tabliczka ciśnienia w oponach

Model z kierownicą z lewej strony

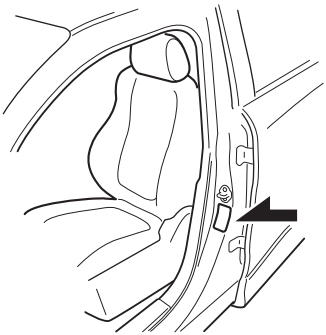

Model z kierownicą z prawej strony

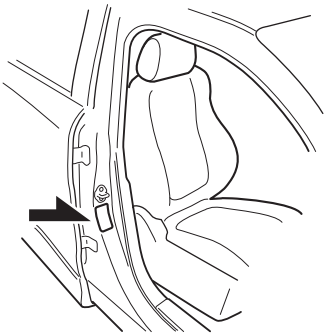

▼Numer silnika

SKYACTIV-G 2.0, SKYACTIV-G 2.5

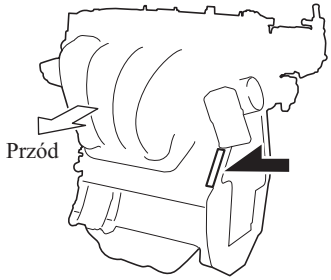

SKYACTIV-D 2.2

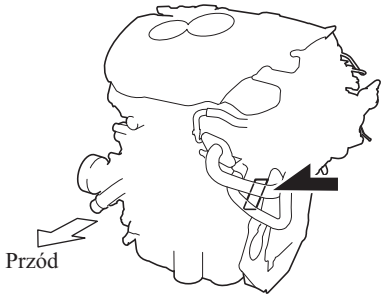

▼ Tabliczka Zgodności (Rada Krajów Zatoki Perskiej)

Na tej tabliczce widnieją rok i miesiąc produkcji.

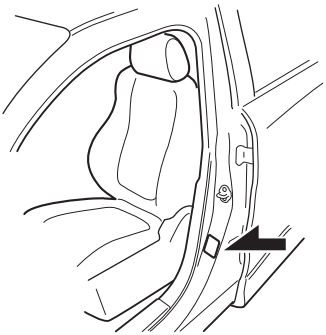

Dane techniczne

▼Silnik

Silnik benzynowy

Element	Specyfikacja		
	SKYACTIV-G 2.0		SKYACTIV-G 2.5
Typ	DOHC-16V, rzędowy, 4- cylindrowy		
Średnica cylindra × Skok tłoka	83,5 × 91,2 mm		89,0 × 100 mm
Pojemność skokowa	1 998 ml		2 488 ml
Stopień sprężania	Model europejski	14,0	13,0
	Model spoza Europy	13,0	

Silnik Diesla

Element	Specyfikacja
	SKYACTIV-D 2.2
Typ	DOHC-16V, rzędowy, 4- cylindrowy
Średnica cylindra × Skok tłoka	86,0 × 94,3 mm
Pojemność skokowa	2 191 ml
Stopień sprężania	14,0

▼Instalacja elektryczna

Element	Klasyfikacja		
	SKYACTIV-G 2.0, SKYACTIV-G 2.5		SKYACTIV-D 2.2
Akumulator	Q-85*1		T-110*1
	12V-55Ah/20HR*2 lub 12V-65Ah/20HR*2		
Oznaczenie świecy zapłonowej	Oryginalna świeca zapłonowa Mazda*3	PE5R-18-110 lub PE5S-18-110	—

*1 Q-85 lub T-110 opracowano dla systemu i-stop (FOR STOP & START). Aby zapewnić prawidłowe działanie systemu i-stop (FOR STOP & START) należy stosować wyłącznie Q-85 lub T-110. Skonsultuj się ze specjalistycznym serwisem, zalecamy Autoryzowaną Stację Obsługi Mazdy.

*2 Nie dla systemu i-stop

*3 Świece zapłonowe zapewniają optymalne osiągi w zakresie SKYACTIV-G. Skonsultuj się ze specjalistycznym serwisem, zalecamy Autoryzowaną Stację Obsługi Mazdy.

⚠ PRZESTROGA

Do czyszczenia świec irydowych nie należy używać szczotek drucianych. Cienka powłoka irydowa elektrody oraz platynowe końcówki mogą ulec uszkodzeniu.

▼Zalecane oleje i płyny

<table>
<tr><th>Olej silnikowy*1</th><th colspan="2">Europa</th><th>Poza Europą</th></tr>
<tr><td rowspan="5">SKYACTIV-G 2.0,
SKYACTIV-G 2.5</td><td colspan="2">Zalecane oleje*2</td><td>Parametry oleju</td></tr>
<tr><td colspan="2">Olej silnikowy Mazda Original Oil Supra 0W-20</td><td rowspan="4">API SG/SH/SJ/SL/SM/SN lub ILSAC GF-II/GF-III/GF-IV/GF-V</td></tr>
<tr><td colspan="2">Olej silnikowy Mazda Original Oil Ultra 5W-30</td></tr>
<tr><td colspan="2">Alternatywne parametry oleju*3</td></tr>
<tr><td>API SM/SN</td><td>0W-20</td></tr>
<tr><td>API SL/SM lub ACEA A3/A5</td><td>5W-30</td></tr>
<tr><td rowspan="5">SKYACTIV-D 2.2</td><td colspan="2">Zalecane oleje*2</td><td>Parametry oleju</td></tr>
<tr><td colspan="2">Olej silnikowy Mazda Original Oil Supra DPF 0W-30</td><td rowspan="4">ACEA C3 0W-30/5W-30</td></tr>
<tr><td colspan="2">Olej silnikowy Mazda Original Oil Ultra DPF 5W-30</td></tr>
<tr><td colspan="2">Alternatywne parametry oleju*3</td></tr>
<tr><td rowspan="2">ACEA C3</td><td>0W-30</td></tr>
<tr><td>5W-30</td></tr>
</table>

*1 Patrz „Zalecany olej“ na stronie 6-24.

*2 Oryginalne oleje Mazda Original Oil zostały specjalnie opracowane/przetestowane do poszczególnych silników. Dla uzyskania optymalnych osiągów zalecamy zawsze stosowanie oryginalnych olejów Mazda Original Oil.

*3 Jeśli nie możesz nabyć oryginalnego oleju Mazda Original Oil, można również stosować alternatywne oleje spełniające wyszczególnione parametry.

Nie stosuj olejów nie spełniających powyższych parametrów ani wymogów. Zastosowanie nieodpowiedniego oleju może spowodować uszkodzenie silnika, które nie jest objęte Gwarancją Mazdy.

<table>
<tr><th colspan="2">Olej</th><th colspan="2">Klasyfikacja</th></tr>
<tr><td colspan="2" rowspan="2">Olej mechanicznej skrzyni biegów</td><td>API Service</td><td>GL-4</td></tr>
<tr><td>SAE</td><td>75W-80</td></tr>
<tr><td colspan="2">Płyn automatycznej skrzyni biegów</td><td colspan="2">Olej przekładniowy Mazda Original Oil ATF FZ</td></tr>
<tr><td colspan="2" rowspan="2">Olej skrzynki rozdzielczej</td><td>API Service</td><td>GL-5</td></tr>
<tr><td>SAE</td><td>80W-90</td></tr>
<tr><td colspan="2" rowspan="2">Olej tylnego mechanizmu różnicowego</td><td>API Service</td><td>GL-5</td></tr>
<tr><td>SAE</td><td>80W-90</td></tr>
<tr><td rowspan="2">Płyn hamulcowy/sprzęgła</td><td>Model europejski</td><td colspan="2">SAE J1703 lub FMVSS116 DOT-3 lub DOT-4</td></tr>
<tr><td>Model spoza Europy</td><td colspan="2">SAE J1703 lub FMVSS116 DOT-3</td></tr>
</table>

▼ Pojemności

(Przybliżone wartości)

Element					Pojemności
Olej silnikowy	SKYACTIV-G 2.0	Z wymianą filtra oleju			4,2 l
		Bez wymiany filtra oleju			4,0 l
	SKYACTIV-G 2.5	Z wymianą filtra oleju			4,5 l
		Bez wymiany filtra oleju			4,3 l
	SKYACTIV-D 2.2	Z wymianą filtra oleju			5,1 l
		Bez wymiany filtra oleju			4,8 l
Płyn chłodzący	SKYACTIV-G 2.0	Manualna skrzynia biegów	Model z kierownicą z lewej strony		7,1 l
			Model z kierownicą z prawej strony		6,9 l
		Automatyczna skrzynia biegów	Izrael		7,4 l
			Arabia Saudyjska		7,6 l
			Poza powyższymi	Model z kierownicą z lewej strony	7,3 l
				Model z kierownicą z prawej strony	7,2 l
	SKYACTIV-G 2.5	Malezja, Tajlandia			7,6 l
		Poza powyższymi	Model z kierownicą z lewej strony		7,5 l
			Model z kierownicą z prawej strony		7,3 l
	SKYACTIV-D 2.2	Manualna skrzynia biegów	Model z kierownicą z lewej strony		8,7 l
			Model z kierownicą z prawej strony		8,9 l
		Automatyczna skrzynia biegów	Europa	Model z kierownicą z lewej strony	8,9 l
				Model z kierownicą z prawej strony	9,1 l
			Rosja		9,0 l
			Poza powyższymi	Model z kierownicą z lewej strony	9,0 l
				Model z kierownicą z prawej strony	9,2 l
Olej mechanicznej skrzyni biegów	SKYACTIV-G 2.0	2WD			1,65 l
		4WD			1,70 l
	SKYACTIV-D 2.2				2,40 l
Płyn automatycznej skrzyni biegów	SKYACTIV-G 2.0, SKYACTIV-G 2.5				7,8 l
	SKYACTIV-D 2.2				8,0 l
Olej skrzynki rozdzielczej					0,45 l
Olej tylnego mechanizmu różnicowego					0,45 l
Zbiornik paliwa	2WD				56,0 l
	4WD				58,0 l

Poziomy olejów i płynów należy sprawdzać bagnetowymi wskaźnikami poziomu lub na wskaźnikach umieszczonych na zbiornikach.

▼Wymiary

Element		Dane techniczne samochodu
Długość całkowita	Bez uchwytu na tablicę rejestracyjną	4 540 mm
	Z uchwytem na tablicę rejestracyjną	4 555 mm
Szerokość całkowita		1 840 mm
Wysokość całkowita*1	Typ A	1 710 mm
	Typ B	1 670 mm
Rozstaw kół przednich		1 585 mm
Rozstaw kół tylnych		1 590 mm
Rozstaw osi		2 700 mm

*1 Wysokość całkowita podzielona jest zgodnie z następującymi kategoriami anteny:

Typ A

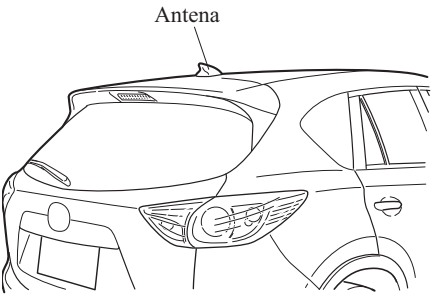

Typ B

Poza powyższymi.

▼Żarówki

Światła zewnętrzne

Żarówka				Kategoria	
				Moc (W)	ECE R (SAE)
Światła przednie	Żarówka halogenowa	Światła mijania		55	H11 (H11)
		Światła drogowe	Bez świateł do jazdy dziennej	60	HB3 (9005)
			Z światłami do jazdy dziennej	55	H15 (—)
	Żarówka ksenonowa	Światła drogowe/mijania		35	D4S (D4S)
Światła do jazdy dziennej*	Z żarówkami halogenowymi			15	H15 (—)
	Z żarówkami ksenonowymi			13	P13W (—)
Światła kierunkowskazów przednich				21	PY21W (—)
Światła pozycyjne				5	W5W (—)
Przednie światła przeciwmgielne*				55	H11 (H11)
Światła kierunkowskazów bocznych				LED*1	— (—)
Trzecie światło Stop				LED*1	— (—)
Światła kierunkowskazów tylnych				21	WY21W (7443NA)
Światła stop/Światła tylne				21/5	W21/5W (7443)
Światła tylne (na pokrywie bagażnika)				5	W5W (—)
Światło cofania				16	W16W (921)
Tylne światło przeciwmgielne*				21	W21W (7440)
Oświetlenie tablicy rejestracyjnej				5	W5W (—)

*1 LED to skrót od Light Emiting Diode (dioda elektroluminescencyjna).

Oświetlenie wewnętrzne

Żarówka	Kategoria	
	Moc (W)	ECE R
Lampy sufitowe (przednie)/Lampy punktowe	8	—
Tylne lampy punktowe	8	—
Oświetlenie bagażnika	5	—
Lampki w daszkach przeciwsłonecznych*	2	—

*Wybrane modele.

▼Opony

Przykładowe oznaczenie opony i jego wyjaśnienie

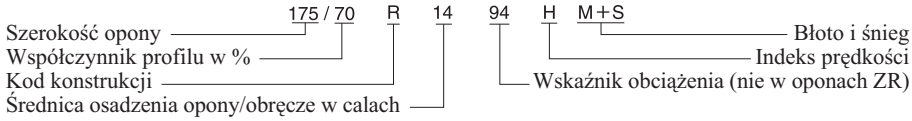

Informacje o oznaczeniu opony

Wybierz właściwe opony dla Twojego samochodu, używając następującej informacji o oznaczeniu opony.

Indeks prędkości	Maksymalna dopuszczalna prędkość
Q	Do 160 km/h
R	Do 170 km/h
S	Do 180 km/h
T	Do 190 km/h
U	Do 200 km/h
H	Do 210 km/h
V	Do 240 km/h
W	Do 270 km/h
Y	Do 300 km/h
ZR	Powyżej 240 km/h

Opona i ciśnienie powietrza w oponie

UWAGA
Opony zostały optymalnie dobrane do nadwozia Twojego samochodu. Przy wymianie opon Mazda zaleca, aby wymienić je na opony tego samego typu, co zamontowane oryginalnie w samochodzie. W celu uzyskania szczegółowych informacji, skontaktuj się ze specjalistycznym serwisem, zalecamy Autoryzowaną Stację Obsługi Mazdy.

Sprawdź tabliczkę ciśnienia w oponach dla poznania wymiaru opony i właściwego ciśnienia powietrza w oponie (strona 6-42).
Po wyregulowaniu ciśnienia w oponach wymagane jest wykonanie aktywacji systemu kontroli ciśnienia w oponach, aby system działał poprawnie.
Patrz rozdział „Aktywacja Systemu kontroli ciśnienia w oponach“ na stronie 4-128.

Opona standardowa

(SKYACTIV-G 2.0, SKYACTIV-G 2.5)

Rozmiar opony		Ciśnienie w oponie	
		Do 3 osób	Pełne obciążenie
225/65R17 102V	Przód	230 kPa (2,3 bara, 33 psi)	260 kPa (2,6 bara, 38 psi)
	Tył	230 kPa (2,3 bara, 33 psi)	280 kPa (2,8 bara, 41 psi)
225/65R17 102H*1	Przód	230 kPa (2,3 bara, 33 psi)	260 kPa (2,6 bara, 38 psi)
	Tył	230 kPa (2,3 bara, 33 psi)	280 kPa (2,8 bara, 41 psi)
225/55R19 99V	Przód	250 kPa (2,5 bara, 36 psi)	260 kPa (2,6 bara, 38 psi)
	Tył	250 kPa (2,5 bara, 36 psi)	290 kPa (2,9 bara, 42 psi)

Waga 1 osoby: Około 75 kg
*1 SKYACTIV-G 2.0

(SKYACTIV-D 2.2)

Rozmiar opony		Ciśnienie w oponie	
		Do 3 osób	Pełne obciążenie
225/65R17 102V	Przód	230 kPa (2,3 bara, 33 psi)	260 kPa (2,6 bara, 38 psi)
	Tył	230 kPa (2,3 bara, 33 psi)	280 kPa (2,8 bara, 41 psi)
225/65R17 102H*1	Przód	230 kPa (2,3 bara, 33 psi)	260 kPa (2,6 bara, 38 psi)
	Tył	230 kPa (2,3 bara, 33 psi)	280 kPa (2,8 bara, 41 psi)
225/55R19 99V	Przód	250 kPa (2,5 bara, 36 psi)	260 kPa (2,6 bara, 38 psi)
	Tył	250 kPa (2,5 bara, 36 psi)	290 kPa (2,9 bara, 42 psi)

Waga 1 osoby: Około 75 kg
*1 STANDARD POWER (STANDARDOWA MOC SILNIKA)

Dojazdowe koło zapasowe*

Rozmiar opony	Ciśnienie w oponie
185/80R17 95M	250 kPa (2,5 bara, 36 psi)

Opony zimowe

Rozmiar opony		Ciśnienie w oponie	
		Do 3 osób	Pełne obciążenie
225/65R17*1 M+S	Przód	230 kPa (2,3 bara, 33 psi)	260 kPa (2,6 bara, 38 psi)
	Tył	250 kPa (2,5 bara, 36 psi)	300 kPa (3,0 bara, 44 psi)
225/55R19*2 M+S	Przód	250 kPa (2,5 bara, 36 psi)	260 kPa (2,6 bara, 38 psi)
	Tył	270 kPa (2,7 bara, 39 psi)	310 kPa (3,1 bara, 45 psi)

Waga 1 osoby: Około 75 kg
*1 Wskaźnik obciążenia i Indeks prędkości: 102Q/102S/102H/102V
*2 Wskaźnik obciążenia i Indeks prędkości: 99Q/99S/99H/99V

*Wybrane modele.

Moment dokręcenia śrub kół

Podczas montażu kół należy dokręcać je następującym momentem.
108—147 N·m (12—14 kgf·m)

▼ Bezpieczniki

Patrz „Bezpieczniki“ na stronie 6-58.

▼ Hamulce

Jeżeli potrzebujesz informacji odnośnie tarcz hamulcowych, ich zużycia oraz metod pomiaru – zwróć się do wyspecjalizowanego serwisu, zalecamy Autoryzowaną Stację Obsługi Mazdy. Powyższe informacje są udzielane nieodpłatnie.

Możliwości personalizacji

W przypadku samochodów z wyświetlaczem audio typu dotykowego oraz wyświetlaczem zestawu wskaźników typu A, klient może zmienić ustawienia poniższych funkcji.
W przypadku samochodów bez wyświetlacza audio typu dotykowego oraz bez wyświetlacza zestawu wskaźników typu A, poniższe funkcje można zmienić jedynie w Autoryzowanej Stacji Obsługi Mazdy. W celu uzyskania szczegółowych informacji skonsultuj się z Autoryzowaną Stacją Obsługi Mazdy.
Aby określić, w który typ zestawu wskaźników wyposażona jest Twoja Mazda, patrz „Liczniki i Wskaźniki“ na stronie 4-21.
Elementy, w których można zmienić ustawienia poszczególnych funkcji, różnią się w zależności od rynku i specyfikacji.

Wyświetlacz audio typu dotykowego

Element	Cecha	Ustawienie fabryczne	Dostępne ustawienia
Power door lock (Zamki sterowane elektrycznie)	Zmienia ustawienie funkcji automatycznego blokowania/odblokowywania wszystkich drzwi w zależności od prędkości samochodu, stanu układu zasilania samochodu oraz położenia dźwigni zmiany biegów.	Lock: Driving (Zabl. podczas jazdy), Unlock: IGN Off (Odblok. po wył. zapłonu)	Off/Lock When Driving/ Lock: Shift From P (Wyłączone/Blokada podczas jazdy/Blokada po ust. pozycji innej niż P), Unlock: In P/Lock When Shifting Out Of P (Odblok. w pozycji P/ Blokada po zmianie na poz. inną niż P)
Keyless entry system (Centralny zamek ze zdalnym sterowaniem)	Czas wymagany do automatycznego ponownego zablokowania drzwi po odblokowaniu za pomocą nadajnika można zmienić.	30 sekund	60 sekund/90 sekund
Advanced keyless entry system (Zaawansowany system zdalnego otwierania)	Czas wymagany do automatycznego ponownego zablokowania drzwi po odblokowaniu za pomocą przycisku żądania można zmienić.	30 sekund	60 sekund/90 sekund
	Funkcję polegającą na automatycznym blokowaniu drzwi po opuszczeniu samochodu, gdy klucz znajduje się poza zasięgiem działania można zmienić.	Off (Wył.)	On (Wł.)
	Głośność powrotnego sygnału dźwiękowego podczas działania funkcji zaawansowanego systemu zdalnego otwierania można zmienić.*1	Off (Wył.) lub Medium (Średnia)	Low/Medium/High (Niska/Średnia/Wysoka) lub Off/Low/High (Wył./Niska/Wysoka)
High Beam Control System (HBC) (System automatycznego przełączania świateł (HBC))	Działanie systemu automatycznego przełączania świateł drogowych na światła mijania (HBC) można zmienić.*2	On (Wł.)	Off (Wył.)
Three-flash direction indicator (Trzy mignięcia kierunkowskazu)	Działanie funkcji trzech mignięć kierunkowskazu można zmienić.	On (Wł.) lub Off (Wył.)	Off (Wył.) lub On (Wł.)
Auto-wiper control (Automatyczne sterowanie wycieraczkami)	Działanie automatycznego sterowania wycieraczkami można zmienić.	On (Wł.) — wyczuwanie deszczu	Off (Wył.) — tryb przerywany
Illumination entry (System oświetlenia wejścia)	Czas wymagany do automatycznego wyłączenia oświetlenia wewnętrznego można zmienić (pozwala to na uchronienie akumulatora przed rozładowaniem, kiedy drzwi są otwarte/uchylone).	30 minut	60 minut/10 minut
	Czas wymagany do automatycznego wyłączenia oświetlenia wewnętrznego po zamknięciu wszystkich drzwi można zmienić.	15 sekund	7,5 sekund/30 sekund/ 60 sekund
Auto-light control (Automatyczne włączanie świateł)	Czułość systemu na włączanie wyłączanie oświetlenia zewnętrznego w zależności od natężenia światła w otoczeniu (jasne/ciemne).	Medium (Średnia)	Light/Medium Light/ Medium Dark/Dark (Jasna/Średnio-Jasna/ Średnio-Ciemna/Ciemna)

Procedura ustawiania funkcji, patrz „Ustawienia“ na stronie 5-56.

*1 Ustawienia można zmienić za pomocą przycisku nadajnika. Jeśli chodzi o procedurę wykonywania zmiany, zapoznaj się z rozdziałem „Blokowanie, odblokowywanie za pomocą przycisku Żądania (Z zaawansowanym systemem zdalnego otwierania)“ na stronie 3-12.

*2 Mimo iż systemy te można wyłączyć, nie będą one wówczas działać zgodnie z ich przeznaczeniem, dlatego Mazda zaleca, aby systemy te pozostawały włączone.

Wyświetlacz (Zestaw wskaźników typu A)

Element	Cecha		Ustawienie fabryczne	Dostępne ustawienia
Turn indicator (Kierunkowskaz)	Głośność dźwięku kierunkowskazu można zmienić.		High (Wysoka)	Low (Niska)
Lights-on reminder (Przypomnienie o włączonych światłach)	Głośność alarmu przypominającego o włączonych światłach można zmienić.		High (Wysoka)	Low/Off (Niska/Wył.)
Lane Departure Warning System (LDWS) (System ostrzegania o niezamierzonej zmianie pasa ruchu (LDWS))	Dźwięk ostrzeżenia w systemie LDWS można zmienić. *1		Rumble (Alarm)	Beep (Krótki sygnał dźwiękowy)
	Głośność dźwięku ostrzeżenia systemu LDWS można zmienić.	Rumble (Alarm)	Low (Niska)	Medium/High (Średnia/Wysoka)
		Beep (Krótki sygnał dźwiękowy)	Low (Niska)	High (Wysoka)
	Czułość ostrzeżenia w przypadku systemu LDWS można zmienić.		Medium (Średnia)	Rare/Often (Rzadka/Częsta)
	Okres czasu, w jakim system LDWS określa, czy samochód może zbaczać z własnego pasa ruchu, można zmienić.		Adaptive (Adaptacyjny)	Early/Medium/Late (Wczesny/Średni/Późny)
Rear Vehicle Monitoring (RVM) System (System monitorowania przestrzeni za samochodem (RVM))	Głośność sygnału ostrzegawczego systemu RVM można zmienić.		High (Wysoka)	Low/Off (Niska/Wył.)
Multi-information display operation sound (Dźwięk obsługi wyświetlacza wielofunkcyjnego)	Głośność dźwięku działania dla poniższych czynności można zmienić. • **Kasowanie danych komputera** Podczas wyświetlania średniej prędkości samochodu lub średniego zużycia paliwa przycisk INFO naciskany jest na 1,5 sekundy. • **Przewijanie wartości numerycznych** Przycisk W górę/W dół naciskany jest na 1,5 sekundy lub dłużej, np. podczas wyświetlania ekranu ustawień monitora obsługi okresowej.		High (Wysoka)	Low/Off (Niska/Wył.)

Możliwości personalizacji

Element	Cecha	Ustawienie fabryczne	Dostępne ustawienia
Meter display (Wyświetlacz)	Jednostkę odległości można zmienić.	miles (mile) lub km	km lub miles (mile)
	Język wyświetlacza można zmienić.	English (angielski), French (francuski), German (niemiecki), Italian (włoski), Spanish (hiszpański), Russian (rosyjski), Portuguese (portugalski), Dutch (niderlandzki), Swedish (szwedzki), Danish (duński), Norwegian (norweski) lub Finnish (fiński)	English (angielski)/ French (francuski)/ German (niemiecki)/ Italian (włoski)/ Spanish (hiszpański)/ Russian (rosyjski)/ Portuguese (portugalski)/Dutch (niderlandzki)/ Swedish (szwedzki)/ Danish (duński)/ Norwegian (norweski)/Finnish (fiński)
	Jednostkę temperatury można zmienić.	°F lub °C	°C lub °F
Smart City Brake Support (SCBS) (System wspomagania hamowania w ruchu miejskim (SCBS))	Można wprowadzić zmianę polegającą na tym, iż system SCBS nie będzie działał.*2	ON (Wł.)	OFF (Wył.)

Jeśli chodzi o procedurę ustawień funkcji, patrz „Komputer pokładowy i przycisk INFO“ na stronie 4-30.

*1 W przypadku samochodów z systemem audio posiadającym wyświetlacz inny niż typu dotykowego dźwięku ostrzeżenia nie można zmienić. Dźwiękiem ostrzeżenia jest jedynie krótki sygnał dźwiękowy (beep).

*2 Mimo iż systemy te można wyłączyć, nie będą one wówczas działać zgodnie z ich przeznaczeniem, dlatego Mazda zaleca, aby systemy te pozostawały włączone.

Dostępne są następujące „Możliwości personalizacji“. Ustawienia te może zmienić jedynie Autoryzowana Stacja Obsługi Mazdy.

Element	Cecha	Ustawienie fabryczne	Dostępne ustawienia
Running lights (Światła do jazdy dziennej)	Funkcję świateł do jazdy dziennej można zmienić.	On (Wł.)	Off (Wył.)

10 Spis alfabetyczny

A

Akumulator 6-36
Dane techniczne 9-5
Doładowanie 6-38
Obsługa 6-37
Sprawdzanie poziomu elektrolitu 6-38
Automatyczna skrzynia biegów
Pozycje dźwigni zmiany biegów 4-73
Ręczne odblokowywanie pozycji dźwigni 4-74
System Shift-Lock 4-74
Zalecenia dotyczące jazdy 4-80
Awaria
Postój w sytuacjach awaryjnych 7-2
Awaryjne uruchamianie silnika
Uruchamianie silnika przez pchanie samochodu 7-24
Uruchamianie zalanego silnika (SKYACTIV-G 2.0) 7-24
Wyczerpanie się paliwa (SKYACTIV-D 2.2) 7-25

B

Bagażnik 5-115
Blokady zabezpieczające tylne drzwi przed otwarciem przez dzieci 3-16
Bluetooth® 5-79
Rozwiązywanie problemów 5-102
System Bluetooth® Audio 5-99
Zestaw głośnomówiący Bluetooth® 5-85

C

Centralny zamek ze zdalnym sterowaniem 3-3
Chwilowo nieaktywne funkcje klucza 3-7
Czujniki parkowania 4-162
Zasięg działania czujników 4-164

D

Dane techniczne 9-5
Daszki przeciwsłoneczne 5-106
Docieranie 3-49
Dywaniki podłogowe 3-50

F

Filtr Cząstek Stałych 4-144
Foteliki dla dzieci
Kategorie fotelików dla dzieci 2-31
Montaż fotelika dla dziecka 2-38
Pozycja montażu fotelika dla dziecka 2-31
Tabela sposobów montowania fotelików dla dzieci 2-36
Funkcja i-stop 4-11
Funkcja zapobiegająca stoczeniu się samochodu 4-18
Lampka ostrzegawcza/Sygnał ostrzegawczy 4-20
Wyłącznik funkcji i-stop 4-17

G

Gniazda do podłączania akcesoriów 5-110
Gwarancja 8-2

H

Hamulce
Czujnik zużycia klocków 4-106
Hamulec postojowy 4-105
Pedał hamulca 4-104
Wspomaganie awaryjnego hamowania 4-106
Hamulec postojowy 4-105

H

Holowanie
Holowanie przyczepy kempingowej i przyczepy bagażowej (Europa/Rosja/Turcja/Izrael/Republika Południowej Afryki) 3-56
Zaczep 7-30
Holowanie samochodu
Zaczepy holownicze 7-30
Zasady holowania 7-28

I

Immobilizer 3-40

J

Jazda po wodzie 3-54
Jazda w trudnych warunkach 3-50
Jazda zimą 3-52

K

Kierownica 3-27
Sygnał dźwiękowy 4-102
Klimatyzacja 5-2
Klimatyzacja automatyczna 5-9
Klimatyzacja manualna 5-5
Obsługa wylotów powietrza 5-3
Zasady obsługi 5-2
Klucz zaawansowany
Zasięg działania 3-9
Klucze 3-2
Chwilowo nieaktywne funkcje klucza 3-7
Nadajnik 3-4
Koło zapasowe 7-5
Komputer pokładowy 4-30

K

Konserwacja zewnętrzna 6-64
Konserwacja aluminiowych obręczy kół 6-68
Konserwacja elementów chromowanych 6-68
Konserwacja elementów plastikowych 6-69
Konserwacja powierzchni lakierowanych 6-65
Ochrona podwozia 6-68
Uzupełnianie ubytków lakieru 6-67
Zabezpieczenie przed korozją perforacyjną 6-68
Konsola sufitowa 5-114

L

Lampki ostrzegawcze
4WD 4-52
Automatyczna skrzynia biegów 4-53
Funkcja i-stop 4-49
KLUCZ 4-60
Niezamknięte drzwi 4-57
Niski poziom paliwa 4-55
Niski poziom płynu spryskiwaczy 4-58
Olej silnikowy 4-47
Ostrzeżenie o przekroczeniu prędkości 120 km/h 4-58
Pas bezpieczeństwa 4-55
System ABS 4-46
System HBC 4-62
System kontroli ciśnienia w oponach 4-58
System LDWS 4-51
System RVM 4-51
Układ hamulcowy 4-45
Układ ładowania akumulatora 4-47
Usterka silnika (Check engine) 4-48
Wysoka temperatura płynu chłodzenia silnika 4-48

L

Lampki sygnalizacyjne
AFS OFF 4-65
Awaria układu wspomagania kierownicy 4-54
Filtr cząstek stałych 4-63
Funkcja i-stop 4-49
Kierunkowskazy/światła awaryjne 4-66
KLUCZ 4-60
Klucz 4-64
Niska temperatura płynu chłodzenia silnika 4-66
Pozycja dźwigni zmiany biegów 4-66
Przednie światła przeciwmgielne 4-68
System HBC 4-62
System LDWS 4-51
System RVM 4-51
System TCS/DSC 4-65
Światła drogowe 4-66
Świece żarowe 4-62
TCS OFF 4-65
Tempomat 4-67
Tylne światło przeciwmgielne 4-68
Zabezpieczenie przed kradzieżą 4-67
Lampy sufitowe 5-106
Licznik przebiegów okresowych 4-22
Licznik przebiegu całkowitego i licznik przebiegów okresowych 4-22
Liczniki i wskaźniki 4-21
Lusterka
Lusterka zewnętrzne 3-28
Lusterko wsteczne wewnętrzne 3-30
Lusterka w daszkach przeciwsłonecznych 5-106
Lusterka zewnętrzne 3-28
Lusterko wsteczne wewnętrzne 3-30

M

Miganie świateł
Miganie świateł awaryjnych 4-103
Światła przednie 4-81
Monitor cofania 4-145
Monitor obsługi okresowej 4-26
Możliwości personalizacji 9-13

N

Nadajnik 3-4
Napęd na 4 koła (4WD) 4-119
Nieoryginalne części i akcesoria 8-3

O

Obrotomierz 4-23
Obsługa przycisków systemu audio (na kierownicy)
Przycisk wyciszenia 5-58
Przyciski wyszukiwania 5-57
Regulacja głośności 5-57
Odblokowywanie pokrywy komory silnika 6-21
Ogrzewanie 4-101
Lusterko 4-102
Ogrzewanie lusterek 4-102
Opony 6-41
Ciśnienie w oponach 6-42
Dane techniczne 9-10
Dojazdowe koło zapasowe 6-44
Łańcuchy na koła 3-53
Opony zimowe 3-52
Wymiana koła 6-44
Wymiana opony 6-43
Zamiana kół 6-42
Oświetlenie bagażnika 5-106
Oświetlenie punktowe 5-106
Oświetlenie wewnętrzne 5-106
Lampy sufitowe 5-106
Oświetlenie bagażnika 5-106
Oświetlenie punktowe 5-106

P

Paliwo
Pojemność zbiornika paliwa 9-7
Pokrywa wlewu paliwa i korek ... 3-26
Wskaźnik 4-24
Wymogi (SKYACTIV-D 2.2) 3-22
Wymogi (SKYACTIV-G 2.0) 3-21
Panel sterowania 5-59
Obsługa pokrętła sterującego 5-59
Obsługa przycisków wokół pokrętła sterującego 5-59
Pasy bezpieczeństwa
Kobiety ciężarne 2-19
Tryb automatyczny 2-20
Tryb gotowości 2-19
Typ trzypunktowy 2-21
Pedał hamulca 4-104
Pielęgnacja wnętrza 6-70
Czyszczenie tapicerki i wykładzin 6-70
Czyszczenie taśm pasów bezpieczeństwa 6-71
Czyszczenie wewnętrznej strony szyb 6-72
Ostrzeżenia dotyczące zestawu wskaźników 6-70
Plan obsługi wykonywanej przez właściciela
Otwieranie pokrywy komory silnika 6-21
Środki ostrożności obowiązujące przy wykonywaniu obsługi przez właściciela 6-19
Widok komory silnika 6-23
Wymiana baterii pilota 6-39
Zamykanie pokrywy komory silnika 6-22
Płyn
Hamulec/Sprzęgło 6-30
Spryskiwacz 6-31
Płyny
Klasyfikacja 9-6
Podnośnik 7-5

P

Podświetlenie zestawu wskaźników 4-24
Pojemnik na butelki 5-113
Pojemności 9-7
Pokrywa bagażnika 3-17
Roleta bagażnika 3-19
Popielniczka 5-117
Prędkościomierz 4-22
Prędkość samochodu ustawiona w tempomacie 4-26
Przebita opona
Zakładanie koła zapasowego 7-18
Zdejmowanie koła 7-16
Przednie siedzenia 2-5

R

Rejestracja samochodu za granicą 8-2
Rozładowany akumulator
Uruchamianie silnika przy pomocy akumulatora zewnętrznego 7-21
Ruszanie na śliskiej nawierzchni 3-51

S

Schowek w bagażniku 5-115
Schowek w desce rozdzielczej 5-114
Schowek w podłokietniku 5-114
Schowki 5-113
Bagażnik 5-115
Konsola sufitowa 5-114
Schowek w bagażniku 5-115
Schowek w desce rozdzielczej 5-114
Schowek w podłokietniku 5-114
Tylne haczyki na ubrania 5-115
Zaczepy mocowania bagażu 5-114
Siedzenia
Ogrzewanie siedzeń 2-7
Przednie siedzenia 2-5

S

Tylne siedzenia 2-10
Zagłówek 2-14
Siedzenie
Pamięć pozycji siedzenia (siedzenie kierowcy) 2-8
Silnik
Odblokowywanie pokrywy komory silnika 6-21
Olej 6-24
Płyn chłodzący 6-28
Spaliny emitowane przez silnik 3-25
Uruchamianie 4-3
Widok komory silnika 6-23
Smarowanie elementów nadwozia 6-32
Spaliny emitowane przez silnik 3-25
Sprawdzenie poziomu oleju silnikowego 6-27
Sprawdzenie poziomu płynu chłodzącego 6-28
Sprawdzenie poziomu płynu hamulcowego/układu wspomagania sprzęgła 6-30
Sprawdzenie poziomu płynu spryskiwaczy 6-31
Spryskiwacz przedniej szyby 4-100
Spryskiwacz szyby tylnej 4-100
Spryskiwacze reflektorów 4-101
Sterowanie manualną skrzynią biegów 4-69
Sterowanie oświetleniem zewnętrznym 4-81
Sygnalizacja skrętu i zmiany pasa ruchu 4-95
Sygnalizacja zmiany pasa ruchu 4-95
Sygnał dźwiękowy 4-102
Sygnały dźwiękowe
Alarm prędkości samochodu 7-48
Ostrzeżenie dotyczące elektrycznej blokady kierownicy 7-48
Ostrzeżenie dotyczące funkcji i-stop 7-47

S

Ostrzeżenie dotyczące niskiego ciśnienia w oponach 7-48
Ostrzeżenie dotyczące pasa bezpieczeństwa 7-46
Ostrzeżenie dotyczące pozostawienia klucza w bagażniku 7-47
Ostrzeżenie dotyczące systemu monitorowania przestrzeni za samochodem (RVM) 7-48
Ostrzeżenie dotyczące temperatury zewnętrznej 7-48
Ostrzeżenie dotyczące układu poduszek powietrznych/ systemu napinaczy pasów bezpieczeństwa przednich siedzeń 7-45
Ostrzeżenie dotyczące włącznika zapłonu w innej pozycji niż (STOP) 7-46
Ostrzeżenie o nie działaniu przycisku Żądania 7-47
Ostrzeżenie o pozostawieniu klucza w samochodzie 7-47
Ostrzeżenie o przekroczeniu prędkości 120 km/h 7-48
Ostrzeżenie, gdy klucz znajduje się poza samochodem 7-46
Przypomnienie o włączonych światłach 7-45
Sygnał ostrzegawczy systemu LDWS 7-48
System adaptacyjny przednich świateł (AFS) 4-86
System alarmowy (Modele europejskie) 3-42
System alarmowy (Modele spoza Europy) 3-46
System Audio
Antena 5-13
Konsola systemu audio (Typ A/Typ B) 5-27

S

Konsola systemu audio (Typ C/Typ D/Typ E) 5-41
Obsługa przycisków systemu audio (na kierownicy) 5-57
Panel sterowania 5-59
Tryb AUX/USB/iPod 5-60
Zasady obsługi systemu audio 5-13
System automatycznego przełączania świateł (HBC) 4-87
System dynamicznej kontroli stabilności toru jazdy (DSC) 4-118
System kontroli ciśnienia w oponach 4-126
System kontroli emisji spalin (SKYACTIV-D 2.2) 3-23
System kontroli emisji spalin (SKYACTIV-G 2.0, SKYACTIV-G 2.5) 3-22
System kontroli trakcji (TCS) 4-116
Wyłącznik TCS-OFF 4-117
System monitorowania przestrzeni za samochodem (RVM) 4-130
Lampka ostrzegawcza/ dźwiękowy sygnał ostrzegawczy RVM 4-134
Obsługa czujników radarowych 4-135
Włącznik RVM 4-135
System ostrzegania o niezamierzonej zmianie pasa ruchu (LDWS) 4-136
System oświetlenia wejścia 5-108
System poduszek powietrznych (SRS)
Jak działają poduszki powietrzne SRS 2-52
Komponenty systemu poduszek powietrznych 2-51
Ograniczenia działania poduszek powietrznych 2-56
Okoliczności zadziałania poduszek powietrznych SRS 2-55

S

Wyłącznik przedniej poduszki powietrznej pasażera 2-48
System sygnalizacji awaryjnego hamowania 4-107
System wspomagania hamowania w ruchu miejskim SCBS (Smart City Brake Support) 4-109
Obsługa czujnika laserowego 4-113
Wyłączanie działania Systemu wspomagania hamowania w ruchu miejskim (SCBS) 4-114
System zabezpieczenia przed kradzieżą
Immobilizer 3-40
System alarmowy (Modele europejskie) 3-42
System alarmowy (Modele spoza Europy) 3-46
System zapobiegający blokowaniu kół (ABS) 4-115
Szyby
Szyby sterowane elektrycznie 3-32
Szyby sterowane elektrycznie 3-32

Ś

Światła awaryjne 4-103
Światła przeciwmgielne
Przód 4-92
Tył 4-93
Światła przednie
Automatyczne poziomowanie 4-85
Miganie lampki 4-85
Sterowanie 4-81
Światła do jazdy dziennej 4-86
Światła drogowe/mijania 4-85

T

Tabliczka informacyjna 9-2
Tabliczki informacyjne samochodu 9-2
Telefony komórkowe 8-4
Tempomat 4-122
Tlenek węgla 3-25
Tylna szyba
    Ogrzewanie tylnej szyby 4-101
Tylne haczyki na ubrania 5-115
Tylne siedzenia 2-10

U

Uchwyt na kubek 5-111
Uruchamianie silnika 4-3
Uruchamianie silnika przy pomocy akumulatora zewnętrznego 7-21

W

Wskaźnik temperatury zewnętrznej 4-25
Wskaźniki 4-21
Wspomaganie ruszania na wzniesieniu (HLA) 4-107
Wspomaganie układu kierowniczego 4-121
Wycieraczka
    Wymiana piór wycieraczek szyby przedniej 6-33
    Wymiana pióra wycieraczki szyby tylnej 6-34
Wycieraczka szyby tylnej 4-100
Wycieraczki przedniej szyby 4-97
Wymiana
    Bateria elektryczna 6-39
    Bezpiecznik 6-58
    Koło 6-44
    Opony 6-43
    Wycieraczka 6-32
    Żarówki 6-46
Wymiary 9-8

Z

Zaawansowany system zdalnego otwierania 3-8
Zaczepy mocowania bagażu 5-114
Zagłówek 2-14
Zalecane oleje i płyny 9-6
Zalecany olej 6-24
Zalecenia dotyczące jazdy
    Automatyczna skrzynia biegów 4-80
    Docieranie 3-49
    Dywaniki podłogowe 3-50
    Jazda po wodzie 3-54
    Jazda w trudnych warunkach 3-50
    Jazda zimą 3-52
    Ruszanie na śliskiej nawierzchni 3-51
    Samochody z turbodoładowaniem (SKYACTIV-D 2.2) 3-55
    Zasady oszczędnej jazdy 3-49
Zamki drzwi 3-10
Zapłon
    Włącznik 4-2
Zasady holowania 7-28
Zasady oszczędnej jazdy 3-49
Zasłona przeciwsłoneczna 3-39
Zegar 5-109

Ż

Żarówki
    Dane techniczne 9-9
    Wymiana 6-46

zoom-zoom

8DJ5 Form No. 8DJ5-EE-13I-PL_1 PL